TC-CS 1400

GB **Original operating instructions**
Hand-held circular saw

THA **คำแนะนำวิธีใช้ฉบับต้นฉบับ**
เลื่อยวงเดือนแบบมือถือ

7

Art.-Nr.: 43.310.21 **I.-Nr.: 11017**

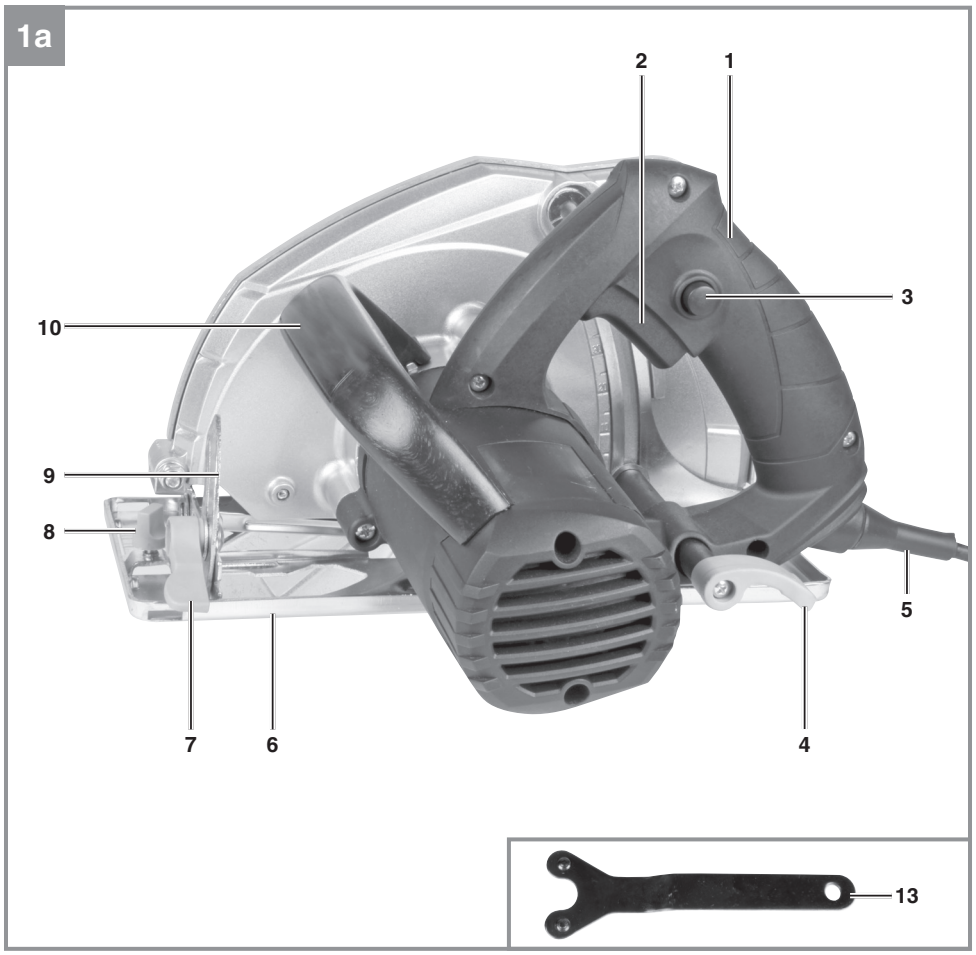
1a
2
1
3
10
9
8
5
7
6
4
13

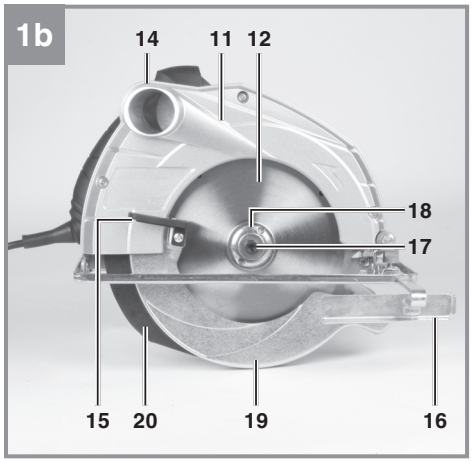
1b
14
11
12
18
17
15
20
19
16

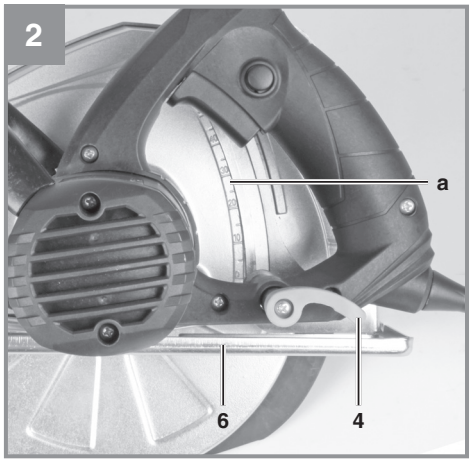
2
a
6
4

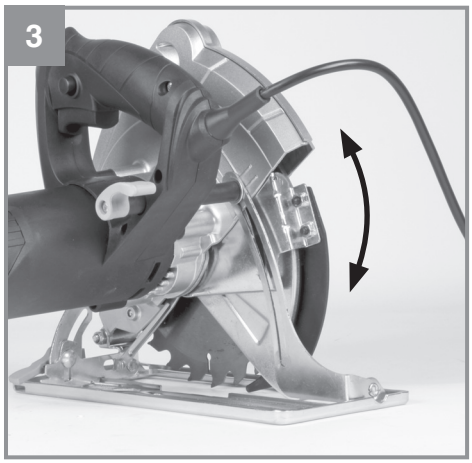

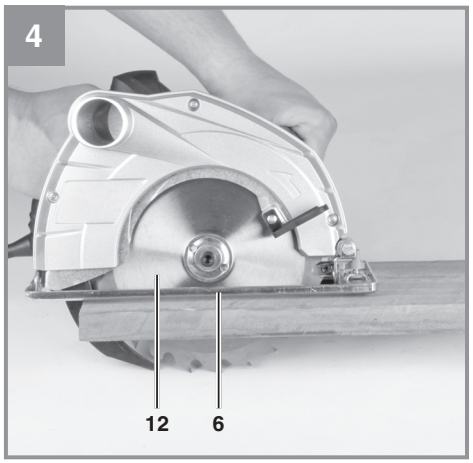

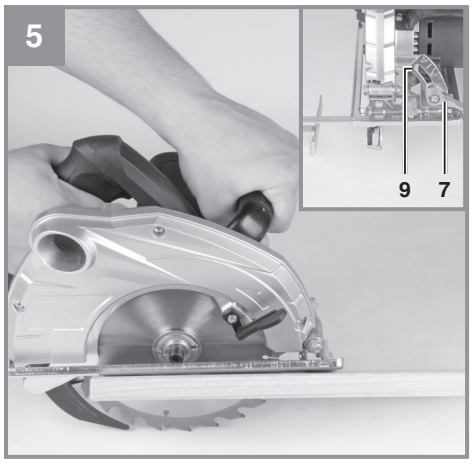

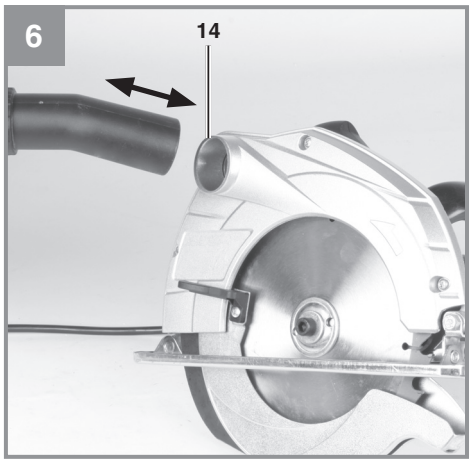

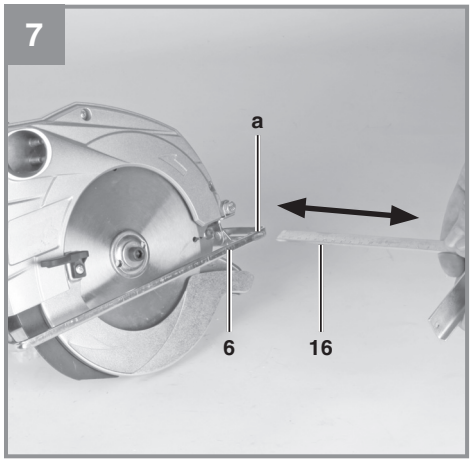

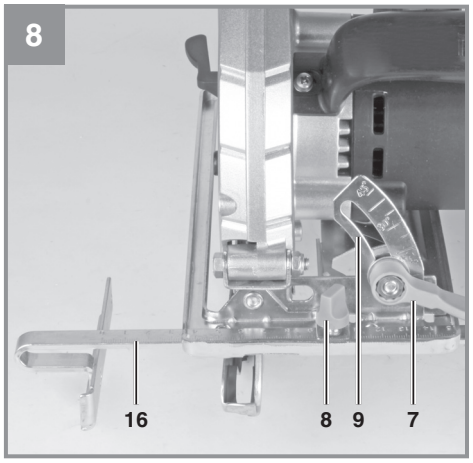

Anl_TC_CS_1400_EX_TH_SPK7.indb 3 20.12.2017 14:16:16

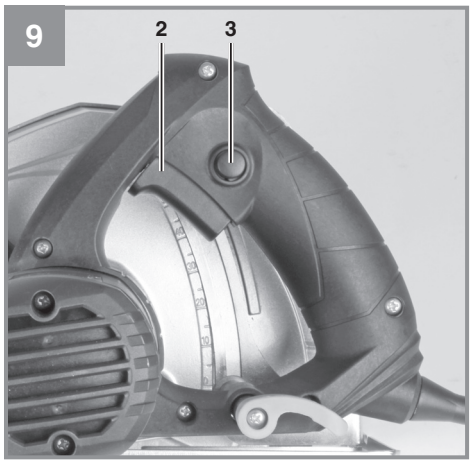
9
2
3

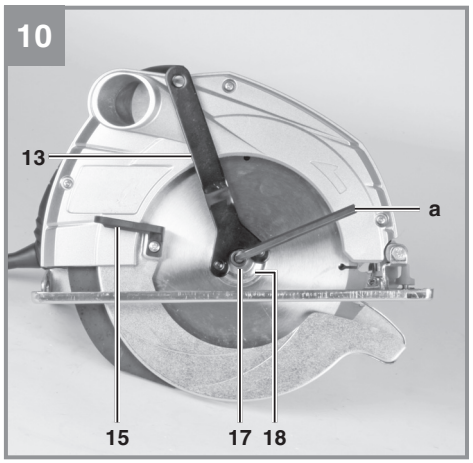
10
13
a
15
17
18

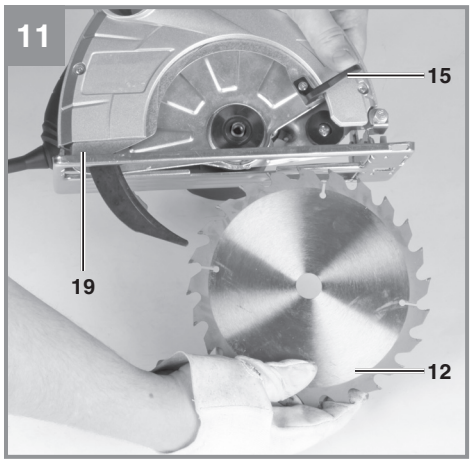
11
15
19
12

Table of contents

1. Safety regulations
2. Layout and items supplied
3. Proper use
4. Technical data
5. Before starting the equipment
6. Operation
7. Replacing the power cable
8. Cleaning, maintenance and ordering of spare parts
9. Disposal and recycling
10. Storage

Anl_TC_CS_1400_EX_TH_SPK7.indb 5 20.12.2017 14:17:38

Danger! - Read the operating instructions to reduce the risk of inquiry

Caution! Wear ear-muffs. The impact of noise can cause damage to hearing.

Caution! Wear a breathing mask. Dust which is injurious to health can be generated when working on wood and other materials. Never use the device to work on any materials containing asbestos!

Caution! Wear safety goggles. Sparks generated during working or splinters, chips and dust emitted by the device can cause loss of sight.

Danger!
When using the equipment, a few safety precautions must be observed to avoid injuries and damage. Please read the complete operating instructions and safety regulations with due care. Keep this manual in a safe place, so that the information is available at all times. If you give the equipment to any other person, hand over these operating instructions and safety regulations as well. We cannot accept any liability for damage or accidents which arise due to a failure to follow these instructions and the safety instructions.

1. Safety regulations

The corresponding safety information can be found in the enclosed booklet.
Danger!
Read all safety regulations and instructions.
Any errors made in following the safety regulations and instructions may result in an electric shock, fire and/or serious injury.
Keep all safety regulations and instructions in a safe place for future use.

2. Layout and items supplied

2.1 Layout (Fig. 1a/1b)
1. Handle
2. ON/OFF switch
3. Locking button for ON/OFF switch
4. Locking lever for cutting depth setting
5. Power cable
6. Soleplate
7. Locking lever for miter setting
8. Locking screw for parallel stop
9. Scale for miter angle
10. Additional handle
11. Guard hood
12. Saw blade
13. Saw blade wrench
14. Connection for sawdust extractor
15. Lever for the swing guard hood
16. Parallel stop
17. Screw for securing the saw blade
18. Flange
19. Swing guard hood
20. Splitter

2.2 Items supplied
Please check that the article is complete as specified in the scope of delivery. If parts are missing, please contact our service center or the sales outlet where you made your purchase at the latest within 5 working days after purchasing the product and upon presentation of a valid bill of purchase. Also, refer to the warranty table in the service information at the end of the operating instructions.
- Open the packaging and take out the equipment with care.
- Remove the packaging material and any packaging and/or transportation braces (if available).
- Check to see if all items are supplied.
- Inspect the equipment and accessories for transport damage.
- If possible, please keep the packaging until the end of the guarantee period.

Danger!
The equipment and packaging material are not toys. Do not let children play with plastic bags, foils or small parts. There is a danger of swallowing or suffocating!

- Hand-held Circular Saw
- Saw blade
- Saw blade wrench
- Parallel stop
- Original operating instructions
- Safety instructions

3. Proper use

The hand-held circular saw is designed for sawing straight cuts in wood, wood-type materials and plastics. When working, be careful not to overheat the tips of the saw blade and melt the plastic.

The equipment is to be used only for its prescribed purpose. Any other use is deemed to be a case of misuse. The user / operator and not the manufacturer will be liable for any damage or injuries of any kind caused as a result of this.

4. Technical data

Mains voltage: ..... 230 V ~ 50 Hz
Power input: ..... 1400 W
Idling speed: .....5200 min^{-1}
Cutting depth at 90°: ..... 66 mm
Cutting depth at 45°: ..... 45 mm
Saw blade: ..... Ø 7,5"
Blade holder: ..... Ø 1"
Blade thickness: ..... 2.5 mm
Protection class: ..... II/⧈
Weight: .....4.3 kg

Danger!
Sound and vibration
Sound and vibration values were measured in accordance with EN 60745.

L_{pA} sound pressure level ..... 93.4 dB(A)
K_{pA} uncertainty .....3 dB
L_{WA} sound power level ..... 104.4 dB(A)
K_{WA} uncertainty .....3 dB

Wear ear-muffs.
The impact of noise can cause damage to hearing.

Total vibration values (vector sum of three directions) determined in accordance with EN 60745.

Handle
Vibration emission value a_h = 2.502 m/s^2
K uncertainty = 1.5 m/s^2

Additional handle
Vibration emission value a_h = 2.242 m/s^2
K uncertainty = 1.5 m/s^2

The specified vibration value was established in accordance with a standardized testing method. It may change according to how the electric equipment is used and may exceed the specified value in exceptional circumstances.

The specified vibration value can be used to compare the equipment with other electric power tools.

The specified vibration value can be used for initial assessment of a harmful effect.

Keep the noise emissions and vibrations to a minimum.
- Only use appliances which are in perfect working order.
- Service and clean the appliance regularly.
- Adapt your working style to suit the appliance.
- Do not overload the appliance.
- Have the appliance serviced whenever necessary.
- Switch the appliance off when it is not in use.
- Wear protective gloves.

Caution!
Residual risks
Even if you use this electric power tool in accordance with instructions, certain residual risks cannot be rules out. The following hazards may arise in connection with the equipment's construction and layout:
1. Lung damage if no suitable protective dust mask is used.
2. Damage to hearing if no suitable ear protection is used.
3. Health damage caused by hand-arm vibrations if the equipment is used over a prolonged period or is not properly guided and maintained.

5. Before starting the equipment

Before you connect the equipment to the mains supply make sure that the data on the rating plate are identical to the mains data.
Warning!
Always pull the power plug before making adjustments to the equipment.

5.1 Setting the cutting depth (Figure 2/3)
- Release the handle on the rear of the guard hood for adjusting the cutting depth (4).
- Place the saw foot (6) flat on the surface of the workpiece you wish to saw. Raise the saw until the saw blade (12) is at the required cutting depth (a).
- Refasten the handle for adjusting the cutting depth (4). Check the handle is securely fastened.

5.2 Miter stop (Figure 4/5)
- The preset standard angle between the saw foot (6) and saw blade (12) is 90°. You can adjust this angle to carry out angled cuts.
- Release the locking lever for miter setting (7)

on the front of the saw foot.
- You can now adjust the cutting angle to around 45°. Keep an eye on the cutting angle scale (9) as you do so.
- Refasten the locking lever for miter setting (7). Check the handle is securely fastened.

5.3 Extraction of dust and chips (Figure 6)
- Connect a suitable vacuum cleaner to the provided chip extractor connector (14) of your circular saw (vacuum cleaner not included). This will provide excellent dust extraction on the workpiece. The benefits are that you will protect both the equipment and your own health. Your work area will also be cleaner and safer.
- Dust created when working may be dangerous. Refer to the section entitled “Safety instructions”.
- Important! The vacuum cleaner you use for the extraction work must be suitable for the workpiece material.
- Check that all the parts are properly connected.

5.4 Parallel stop (Figure 7/8)
- The parallel stop (16) enables you to saw parallel lines.
- Loosen the locking screw for the parallel stop (8) on the saw foot (6).
- To assemble, slide the parallel stop (16) into the guide (a) on the saw foot (6) (see Figure 7)
- Set the required spacing and then tighten the locking screw (8) again.
- Using the parallel stop: Position the parallel stop (16) flat on the edge of the workpiece and start the cut.

⚠ Important! Carry out a trial cut in a piece of waste wood

6. Operation

6.1 Working with the hand-held circular saw
- Always hold the circular saw firmly.
- The swing guard hood (19) is pushed back automatically by the workpiece.
- Do not use force!
- Push forwards gently and evenly with the circular saw.
- The waste piece should be on the right-hand side of the circular saw so that the wide section of the support bench supports its full area.
- If you are sawing down a line that has been drawn, guide the circular saw along the corresponding notch.
- Clamp small pieces of wood securely before sawing them. Never hold them with your hand.
- Always follow the safety instructions. Wear safety goggles.
- Do not use defective saw blades or blades that are cracked or broken.
- Do not use any flanges / flange nuts whose bore hole is larger or smaller than those in the saw blade.
- The saw blade must not be decelerated by hand or by applying lateral pressure to the blade.
- The swing guard hood must not jam and must return to its initial position after the operation has been completed.
- Before you use the machine, ensure that the safety equipment such as the swing guard hood, splitter, flanges and adjustment devices are in working order and are correctly adjusted and secure.
- You can connect a suitable dust extraction system to the sawdust extraction connector (14). Ensure that the dust extractor line is safely and correctly connected.
- The moving swing guard hood must not be fixed in the retracted guard hood when the saw is in use.
- Saw blades whose main body is thicker or tooth set thinner than the thickness of the splitter must not be used.

⚠ Important. Always pull out the power plug before doing any work on the circular saw!

6.2 Using the circular saw
- Adjust the cutting depth, cutting angle and parallel stop (see section 5.1, 5.2 and 5.4)
- Ensure that the ON/OFF switch (2) is not depressed. Only then should you connect the mains plug to a suitable socket.
- Do not switch on the circular saw until you have fitted a saw blade.
- Place the saw foot flat on the workpiece you wish to saw. The saw blade must not be in contact with the workpiece.
- Hold the circular saw firmly with both hands.

6.3 Switching ON/OFF (Fig. 9)

To switch on:
Press the locking button (3) and the ON/OFF switch (2) at the same time

- Allow the saw blade to accelerate until it reaches full speed. Then slowly move the saw blade along the cutting line. Only exert gentle pressure on the saw blade as you do so.

To switch off:
Release the locking button and ON/OFF switch

- If you release the handle the equipment will shut down automatically which means that it cannot operate accidentally.
- Ensure that you do not cover or block the ventilation openings whilst working with the tool.
- Do not slow down the saw blade after you switch it off by pressing it sideways.
- Important! Do not put down the machine until the saw blade has reached a complete standstill.

⚠ Important. Carry out a trial cut in a piece of waste wood

6.4 Changing the saw blade (Fig. 10/11)

⚠ Important. Always pull out the power plug before doing any work on the circular saw!

Use only saw blades which comply with standard EN 847-1 and are of the same type as the saw blade supplied with this circular saw. Ask your dealer for advice.

- Push back and secure the moving swing guard hood (19) using the lever for the swing guard hood (15).
- Use the saw blade wrench (13) to apply counterpressure to the flange (18).
- Undo the screw to secure the saw blade (17) using the Allen key (a).
- Remove the flange (18) and the saw blade (12) in a downwards direction.
- Clean the flange and insert the new saw blade. Pay attention to the running direction (see arrow on the guard hood and saw blade).
- Tighten the screw to secure the saw blade (17), check it runs true.
- Before you press the On/Off switch, make sure that the saw blade is correctly fitted and that moving parts run smoothly and the clamping screws are tightened securely.

7. Replacing the power cable

Danger!
If the power cable for this equipment is damaged, it must be replaced by the manufacturer or its after-sales service or similarly trained personnel to avoid danger.

8. Cleaning, maintenance and ordering of spare parts

Danger!
Always pull out the mains power plug before starting any cleaning work.

8.1 Cleaning

- Keep all safety devices, air vents and the motor housing free of dirt and dust as far as possible. Wipe the equipment with a clean cloth or blow it with compressed air at low pressure.
- We recommend that you clean the device immediately each time you have finished using it.
- Clean the equipment regularly with a moist cloth and some soft soap. Do not use cleaning agents or solvents; these could attack the plastic parts of the equipment. Ensure that no water can seep into the device. The ingress of water into an electric tool increases the risk of an electric shock.

8.2 Carbon brushes

In case of excessive sparking, have the carbon brushes checked only by a qualified electrician. **Danger!** The carbon brushes should not be rep laced by anyone but a qualified electrician.

8.3 Maintenance

There are no parts inside the equipment which require additional maintenance.

8.4 Ordering spare parts and accessories
Please provide the following information when ordering spare parts:

- Type of unit
- Article number of the unit
- ID number of the unit
- Spare part number of the required spare part

For our latest prices and information please go to www.isc-gmbh.info

Tip! For good results we recommend high-quality accessories from kwb !
www.kwb.eu
welcome@kwb.eu

9. Disposal and recycling

The equipment is supplied in packaging to prevent it from being damaged in transit. The raw materials in this packaging can be reused or recycled. The equipment and its accessories are made of various types of material, such as metal and plastic. Never place defective equipment in your household refuse. The equipment should be taken to a suitable collection center for proper disposal. If you do not know the whereabouts of such a collection point, you should ask in your local council offices.

10. Storage

Store the equipment and accessories in a dark and dry place at above freezing temperature. The ideal storage temperature is between 5 and 30 °C. Store the electric tool in its original packaging.

The reprinting or reproduction by any other means, in whole or in part, of documentation and papers accompanying products is permitted only with the express consent of the iSC GmbH.

Subject to technical changes

Service information

We have competent service partners in all countries named on the guarantee certificate whose contact details can also be found on the guarantee certificate. These partners will help you with all service requests such as repairs, spare and wearing part orders or the purchase of consumables.

Please note that the following parts of this product are subject to normal or natural wear and that the following parts are therefore also required for use as consumables.

Category	Example
Wear parts*	Carbon brushes
Consumables*	Saw blade
Missing parts	

* Not necessarily included in the scope of delivery!

In the effect of defects or faults, please register the problem on the internet at www.isc-gmbh.info. Please ensure that you provide a precise description of the problem and answer the following questions in all cases:

- Did the equipment work at all or was it defective from the beginning?
- Did you notice anything (symptom or defect) prior to the failure?
- What malfunction does the equipment have in your opinion (main symptom)?
  Describe this malfunction.

Warranty certificate

Dear Customer,
All of our products undergo strict quality checks to ensure that they reach you in perfect condition. In the unlikely event that your device develops a fault, please contact our service department at the address shown on this guarantee card. You can also contact us by telephone using the service number shown. Please note the following terms under which guarantee claims can be made:

1. These guarantee terms apply to consumers only, i.e. natural persons intending to use this product neither for their commercial activities nor for any other self-employed activities. These warranty terms regulate additional warranty services, which the manufacturer mentioned below promises to buyers of its new products in addition to their statutory rights of guarantee. Your statutory guarantee claims are not affected by this guarantee. Our guarantee is free of charge to you.
2. The warranty services cover only defects due to material or manufacturing faults on a product which you have bought from the manufacturer mentioned below and are limited to either the rectification of said defects on the product or the replacement of the product, whichever we prefer.
   Please note that our devices are not designed for use in commercial, trade or professional applications. A guarantee contract will not be created if the device has been used by commercial, trade or industrial business or has been exposed to similar stresses during the guarantee period.
3. The following are not covered by our guarantee:
   - Damage to the device caused by a failure to follow the assembly instructions or due to incorrect installation, a failure to follow the operating instructions (for example connecting it to an incorrect mains voltage or current type) or a failure to follow the maintenance and safety instructions or by exposing the device to abnormal environmental conditions or by lack of care and maintenance.
   - Damage to the device caused by abuse or incorrect use (for example overloading the device or the use or unapproved tools or accessories), ingress of foreign bodies into the device (such as sand, stones or dust, transport damage), the use of force or damage caused by external forces (for example by dropping it).
   - Damage to the device or parts of the device caused by normal or natural wear or tear or by normal use of the device.
4. The guarantee is valid for a period of 24 months starting from the purchase date of the device. Guarantee claims should be submitted before the end of the guarantee period within two weeks of the defect being noticed. No guarantee claims will be accepted after the end of the guarantee period. The original guarantee period remains applicable to the device even if repairs are carried out or parts are replaced. In such cases, the work performed or parts fitted will not result in an extension of the guarantee period, and no new guarantee will become active for the work performed or parts fitted. This also applies if an on-site service is used.
5. To make a claim under the guarantee, please register the defective device at: www.isc-gmbh.info. Please keep your bill of purchase or other proof of purchase for the new device. Devices that are returned without proof of purchase or without a rating plate shall not be covered by the guarantee, because appropriate identification will not be possible. If the defect is covered by our guarantee, then the item in question will either be repaired immediately and returned to you or we will send you a new replacement.

Of course, we are also happy offer a chargeable repair service for any defects which are not covered by the scope of this guarantee or for units which are no longer covered. To take advantage of this service, please send the device to our service address.

Also refer to the restrictions of this warranty concerning wear parts, consumables and missing parts as set out in the service information in these operating instructions.

สารบัญ

1. คำชี้แจงเรื่องความปลอดภัย
2. คำอธิบายเครื่อง และชุดอุปกรณ์ที่จัดส่งมา
3. การใช้งานตามที่กำหนด
4. ข้อมูลด้านเทคนิค
5. ก่อนเปิดเครื่องใช้งานครั้งแรก
6. การปฏิบัติงาน
7. การเปลี่ยนสายไฟใหม่
8. การทำความสะอาด การบำรุงรักษา และการสั่งอะไหล่ชิ้นส่วน
9. การขจัดทิ้ง และ การนำวัสดุเก่ากลับมาใช้ใหม่
10. การเก็บรักษา

อันตราย - อ่านคำแนะนำวิธีใช้เพื่อลดความเสี่ยงต่อการได้รับบาดเจ็บ

ระวัง สวมที่ครอบหูป้องกันเสียง ผลกระทบของเสียงดังอาจทำให้สูญเสียความสามารถในการได้ยินได้

ระวัง สวมหน้ากากป้องกันฝุ่น ในระหว่างทำงานกับไม้หรือวัสดุอื่น อาจเกิดฝุ่นละอองที่เป็นอันตรายต่อสุขภาพได้ อย่าใช้เครื่องทำงานกับวัสดุที่มีแร่ใยหิน

ระวัง สวมแว่นครอบตา ในขณะทำงานลูกไฟที่เกิดขึ้น หรือ สะเก็ด ขี้เลื่อย และฝุ่นละอองที่กระเด็นออกมาจากเครื่อง อาจทำให้สูญเสียความสามารถในการมองเห็นได้

อันตราย!
เมื่อใช้อุปกรณ์ จะต้องคำนึงถึงมาตรการความปลอดภัยบางประการ เพื่อหลีกเลี่ยงการได้รับบาดเจ็บและความเสียหาย กรุณาอ่านคู่มือการปฏิบัติงาน และ คำชี้แจงเรื่องความปลอดภัยอย่างถี่ถ้วนโดยตลอด เก็บคู่มือนี้ไว้ในที่ปลอดภัยเพื่อให้เข้าถึงข้อมูลได้ตลอดเวลา หากคุณมอบเครื่องมือนี้ต่อไปให้แก่ผู้อื่น กรุณามอบคำแนะนำวิธีใช้ฉบับนี้ให้ด้วย เราไม่รับผิดต่อความเสียหายหรืออุบัติเหตุใด ๆ ซึ่งเกิดขึ้นเนื่องจากการไม่ปฏิบัติตามคำแนะนำวิธีใช้และตามคำชี้แจงเรื่องความปลอดภัยนี้

1. คำชี้แจงเรื่องความปลอดภัย

จะดูคำชี้แจงเรื่องความปลอดภัยดังกล่าวได้ในหนังสือเล่มเล็กที่จัดส่งมาพร้อมกับอุปกรณ์นี้
อันตราย!
โปรดอ่านคำชี้แจงเรื่องความปลอดภัยและคำแนะนำวิธีใช้ทั้งหมด หากไม่ปฏิบัติตามคำชี้แจงเรื่องความปลอดภัยและคำแนะนำวิธีใช้ อาจทำให้เกิดไฟดูด เพลิงไหม้ และ/หรือ บาดเจ็บร้ายแรงได้ **เก็บรักษาคำชี้แจงเรื่องความปลอดภัยและคำแนะนำวิธีใช้ทั้งหมดนี้ไว้ให้ดีเพื่อใช้ในอนาคตได้**

2. คำอธิบายเครื่อง และชุดอุปกรณ์ที่จัดส่งมา

2.1 คำอธิบายเครื่อง (ภาพ 1a/1b)

1. ด้ามจับ
2. สวิตช์ เปิด/ปิด
3. ปุ่มล็อก สวิตช์ เปิด/ปิด
4. ก้านล็อกตำแหน่งค่าความลึกของคลองเลื่อย
5. สายไฟ
6. ฐานเลื่อย
7. สลักเกลียวล็อก สำหรับ การตั้งค่าการตัดองศา
8. สลักเกลียวล็อก สำหรับ รั้วกันแนวขนาน
9. มาตรสำหรับตั้งมุมการตัดองศา
10. ด้ามจับเสริม
11. ฝาครอบป้องกัน
12. ใบเลื่อย
13. กุญแจสำหรับใบเลื่อย
14. จุดต่อเครื่องดูดขี้เลื่อย
15. ก้านสำหรับฝาครอบป้องกันแบบแกว่ง
16. รั้วกันแนวขนาน
17. สลักเกลียวสำหรับยึดตรึงใบเลื่อย
18. น้อตหน้าแปลน
19. ฝาครอบป้องกันแบบแกว่ง
20. ตัวกันไม้ตีกลับ

2.2 ชุดอุปกรณ์ที่จัดส่งมา
กรุณาตรวจสอบว่าอุปกรณ์ที่จัดส่งมาครบถ้วนตามคำอธิบายเรื่องอุปกรณ์ที่จัดส่งมาหรือไม่ หากชิ้นส่วนใดขาดไป กรุณาติดต่อศูนย์บริการของเราหรือร้านค้าที่คุณซื้ออุปกรณ์นี้ อย่างช้าที่สุดภายใน 5 วันทำการหลังจากที่ซื้อสินค้านี้ โดยแสดงหลักฐานการซื้อที่ถูกต้อง โปรดคำนึงถึงตารางเงื่อนไขการรับประกันในข้อกำหนดเรื่องการรับประกันที่ท้ายคำแนะนำนี้ด้วย

- เปิดบรรจุภัณฑ์ออก และนำเครื่องอุปกรณ์ออกมาด้วยความระมัดระวัง
- แกะวัสดุห่อหุ้มออก รวมทั้งสิ่งเกาะยึดเพื่อความปลอดภัยของบรรจุภัณฑ์และสำหรับการขนส่ง (ถ้ามี)
- ตรวจดูว่าส่วนประกอบทั้งหมดของอุปกรณ์เครื่องจัดส่งมาครบถ้วนหรือไม่
- ตรวจสอบเครื่องและอุปกรณ์เสริมว่าได้รับความเสียหายจากการขนส่งหรือไม่
- ถ้าเป็นไปได้ โปรดเก็บบรรจุภัณฑ์นี้ไว้จนกว่าระยะเวลาการรับประกันจะสิ้นสุดลง

อันตราย!
เครื่องอุปกรณ์และวัสดุบรรจุภัณฑ์ไม่ใช่ของเล่น อย่าให้เด็กเล่นถุงพลาสติก แผ่นพลาสติก หรือชิ้นส่วนขนาดเล็ก อาจเกิดอันตรายจากการกลืนเข้าไปหรือหายใจไม่ออกได้

- เลื่อยวงเดือนแบบมือถือ
- ใบเลื่อย
- ประแจสำหรับใบเลื่อย
- รั้วกันแนวขนาน
- คำแนะนำวิธีใช้ฉบับต้นฉบับ
- คำชี้แจงเรื่องความปลอดภัย

3. การใช้งานตามที่กำหนด

เลื่อยวงเดือนแบบมือถือเหมาะสำหรับเลื่อยตัดไม้ วัสดุที่คล้ายกับไม้ และพลาสติก ในแนวตรง ในการเลื่อยตัดนี้ต้องหลีกเลี่ยงอย่าให้ร้อนเกินไป และอย่าให้พลาสติกละลาย

เครื่องจักรนี้จะต้องนำไปใช้ตามวัตถุประสงค์ที่กำหนดไว้เท่านั้น การใช้งานนอกเหนือจากนี้ถือว่าเป็นการใช้งานในทางที่ผิด ซึ่ง ผู้ใช้/ผู้ปฏิบัติงาน จะเป็นผู้รับผิดต่อความเสียหายทุกประการหรือการบาดเจ็บทุกอย่างที่เกิดขึ้นอันเป็นผลจากการใช้งานผิดนี้ ไม่ใช่ผู้ผลิต

4. ข้อมูลด้านเทคนิค

แรงดันไฟฟ้าของแหล่งจ่ายไฟฟ้า: ..... 230 V ~ 50 Hz
กำลังด้านเข้า: .....1400 W
อัตราเร็วในจังหวะเดินเบา: ..... 5200 min^{-1}
ความลึกของคลองเลื่อยที่ 90°:..... 66 mm
ความลึกของคลองเลื่อยที่ 45°: .....45 mm
ใบเลื่อย: .....Ø 7.5"
หัวรับใบเลื่อย: .....Ø 1"
ความหนาของใบเลื่อย: .....2.5 mm
ระดับการป้องกัน: .....II/&
น้ำหนัก:.....4.3 kg

อันตราย!
เสียงและความสั่นสะเทือน
ค่าเสียงและความสั่นสะเทือนได้รับการวัดตามเกณฑ์ EN 60745

ระดับความดันเสียง L_{pA} .....93.4 dB(A)
ค่าความไม่แน่นอน K_{pA} .....3 dB
ระดับกำลังเสียง L_{WA} .....104.4 dB(A)
ค่าความไม่แน่นอน K_{WA} .....3 dB

สวมที่ครอบหูป้องกันเสียง
ผลกระทบของเสียงดังอาจทำให้สูญเสียความสามารถในการได้ยินได้

ค่าความสั่นสะเทือนรวมทั้งสิ้น (จำนวนเวกเตอร์รวมของสามทิศทาง) ที่กำหนดตามเกณฑ์ EN 60745

ด้ามจับ:
ค่าการปล่อยแรงสั่นสะเทือน a_h = 2.502 m/s^2
ความไม่แน่นอน K = 1.5 m/s^2

ด้ามจับเสริม:
ค่าการปล่อยแรงสั่นสะเทือน a_h = 2.242 m/s^2
ความไม่แน่นอน K = 1.5 m/s^2

ค่าการปล่อยแรงสั่นสะเทือนที่ระบุไว้นี้ได้รับการวัดตามกระบวนวิธีการทดสอบมาตรฐาน ซึ่งอาจเปลี่ยนแปลงได้โดยขึ้นอยู่กับประเภทและลักษณะการใช้งานเครื่องอุปกรณ์ไฟฟ้านี้ และในกรณียกเว้นอาจมีค่าเกินกว่าค่าที่ระบุไว้นี้ได้

สามารถใช้ค่าแรงสั่นสะเทือนที่ระบุไว้นี้เพื่อเปรียบเทียบอุปกรณ์นี้กับเครื่องมือไฟฟ้าอื่นๆ ได้
สามารถใช้ค่าแรงสั่นสะเทือนที่ระบุไว้นี้เพื่อการประเมินเบื้องต้นของอันตรายจากผลกระทบที่เกิดขึ้นได้

จำกัดการปล่อยเสียงและความสั่นสะเทือนให้ต่ำที่สุด
- ใช้แต่อุปกรณ์ที่ทำงานได้อย่างไร้ที่ติเท่านั้น
- บำรุงรักษาและทำความสะอาดเครื่องอย่างสม่ำเสมอ
- ปรับลักษณะการทำงานของคุณให้เหมาะกับเครื่อง
- อย่าโหมใช้เครื่องจนเกินกำลัง
- นำเครื่องไปรับการตรวจสอบ หากจำเป็น
- ปิดสวิตช์เครื่อง เมื่อไม่ใช้งานเครื่อง
- สวมถุงมือป้องกัน

ระวัง!
ความเสี่ยงที่ยังหลงเหลืออยู่
แม้ว่าจะใช้เครื่องมือไฟฟ้านี้ตามคำแนะนำวิธีใช้แล้วก็ตาม แต่ยังคงมีความเสี่ยงบางประการหลงเหลืออยู่เสมอ อันตรายต่อไปนี้อาจเกิดขึ้นในส่วนที่เกี่ยวข้องกับโครงสร้างและการทำงานเครื่องได้:
1. เกิดความเสียหายแก่ปอด หากไม่ใช้หน้ากากกันฝุ่นที่เหมาะสม
2. ความเสียหายแก่การได้ยิน ถ้าไม่ใช้เครื่องป้องกันหูที่เหมาะสม
3. ความเสียหายแก่สุขภาพอันเป็นผลมาจากความสั่นสะเทือนของ มือ-แขน ถ้าใช้เครื่องเป็นระยะเวลานาน หรือใช้เครื่องทำงานอย่างไม่เหมาะสมและไม่ทำการบำรุงรักษาเครื่องอย่างถูกต้องเรียบร้อย

5. ก่อนเปิดเครื่องใช้งานครั้งแรก

ก่อนเสียบต่อเครื่องเข้ากับแหล่งจ่ายไฟฟ้า โปรดตรวจดูว่าข้อมูลบนป้ายระบุรุ่นเครื่องตรงกับข้อมูลของแหล่งจ่ายไฟฟ้าทุกประการ
คำเตือน!
ดึงปลั๊กเสียบไฟออกเสมอ ก่อนที่จะทำการปรับตั้งใด ๆ กับเครื่องอุปกรณ์

5.1 การตั้งความลึกของคลองเลื่อย (ภาพ 2/3)
- คลาย ก้านล็อกตำแหน่งค่าความลึกของคลองเลื่อย (4) ที่อยู่ด้านหลังของฝาครอบป้องกัน
- วาง ฐานเลื่อย (6) บนวัสดุที่จะเลื่อยให้ราบแนบกับพื้นผิวหน้า ยกเลื่อยให้สูงขึ้นจนใบเลื่อย (12) อยู่ที่ระดับความลึกของคลองเลื่อย (a) ที่ต้องการ
- ล็อก ก้านล็อกตำแหน่งค่าความลึกของคลองเลื่อย (4) กลับเข้าที่อีกครั้ง ตรวจดูว่าก้านนี้ติดแน่นเข้าที่เรียบร้อย

5.2 รั้วกันสำหรับการตัดองศา (ภาพ 4/5)

- องศามาตรฐานที่ตั้งไว้ล่วงหน้าระหว่าง ฐานเลื่อย (6) และ ใบเลื่อย (12) อยู่ที่ 90° แต่สามารถเปลี่ยนแปลงมุมนี้เพื่อทำการตัดองศาได้
- คลาย สลักเกลียวล็อกสำหรับการตั้งค่าการตัดองศา (7) ที่อยู่ตรงด้านหน้าของฐานเลื่อย
- สามารถเปลี่ยนองศามุมตัดได้จนถึง 45° ในการเปลี่ยนค่ามุมนี้ โปรดดูที่ มาตรสำหรับตั้งมุมการตัดองศา (9) ด้วย
- ล็อก สลักเกลียวล็อกสำหรับการตั้งค่าการตัดองศา (7) กลับเข้าที่อีกครั้ง ตรวจดูว่าสลักนี้ติดแน่นเข้าที่เรียบร้อย

5.3 การดูดฝุ่นและขี้เลื่อย (ภาพ 6)

- ต่อเครื่องดูดฝุ่นที่ใช้เข้ากันได้เข้ากับ จุดต่อเครื่องดูดขี้เลื่อย (14) ที่ตัวเลื่อยวงเดือนที่จัดไว้ให้ (เครื่องดูดฝุ่นไม่รวมอยู่ในอุปกรณ์ที่จัดส่งมาด้วย) ซึ่งจะทำให้สามารถดูดฝุ่นจากวัสดุงานได้อย่างเหมาะยิ่ง ข้อดีคือ คุณถนอมทั้งเครื่องอุปกรณ์และสุขภาพของคุณเอง นอกจากนี้แล้ว ที่ทำงานของคุณจะสะอาดขึ้นและปลอดภัยยิ่งขึ้น
- ฝุ่นละอองที่เกิดจากการทำงานอาจเป็นอันตรายได้ กรุณาปฏิบัติตามคำชี้แจงเรื่องความปลอดภัยในเรื่องนี้ด้วย
- ระวัง! เครื่องดูดฝุ่นที่ใช้ดูดฝุ่นนี้จะต้องเหมาะกับวัสดุที่นำมาทำงานด้วย
- ตรวจสอบดูว่าชิ้นส่วนทุกชิ้นต่อเข้าด้วยกันอย่างถูกต้องเรียบร้อยดี

5.4 รั้วกันแนวขนาน (ภาพ 7/8)

- รั้วกันแนวขนาน (16) ช่วยให้คุณสามารถเลื่อยเส้นในแนวขนานได้
- คลาย สลักเกลียวล็อกสำหรับรั้วกันแนวขนาน (8) ที่อยู่ที่ ฐานเลื่อย (6)
- ทำการประกอบติดตั้งได้ด้วยการเสียบ รั้วกันแนวขนาน (16) เข้าไปใน ร่องนำ (a) ในฐานเลื่อย (6) (ดูภาพ 7)
- ตั้งค่าระยะห่างที่ต้องใช้ แล้วขัน สลักเกลียวล็อก (8) ลงไปให้ติดแน่นดังเดิม
- การใช้รั้วกันแนวขนาน: จัดวางตำแหน่ง รั้วกันแนวขนาน (16) ให้ชิดแนบกับขอบของวัสดุที่จะเลื่อย แล้วเริ่มทำการเลื่อย

⚠ ระวัง! ทดลองการเลื่อยตัดกับเศษไม้ก่อน

6. การปฏิบัติงาน

6.1 การทำงานกับเลื่อยวงเดือนแบบมือถือ

- จับเลื่อยวงเดือนไว้ให้แน่นมั่นคงเสมอ
- ฝาครอบป้องกันแบบแกว่ง (19) จะถูกวัสดุงานดันกลับมาโดยอัตโนมัติ
- อย่าใช้กำลังแรงผลักดันเลื่อย จับเลื่อยให้ค่อยๆ เลื่อนไปข้างหน้าอย่างสม่ำเสมอ
- ควรให้ชิ้นวัสดุที่ตกหล่นอยู่ทางด้านขวาของเลื่อยวงเดือน เพื่อให้ส่วนกว้างของโต๊ะเลื่อยรองรับพื้นที่ได้เต็มที่
- ถ้าจะเลื่อยตามเส้นที่ขีดไว้ก่อน ให้เลื่อยไปตามร่องของรอยเส้น
- ก่อนเลื่อยชิ้นไม้ขนาดเล็ก หนีบยึดชิ้นไม้ให้แน่น อย่าจับด้วยมือเป็นอันขาด
- ปฏิบัติตามข้อกำหนดเรื่องความปลอดภัย! สวมแว่นครอบตา!
- อย่าใช้ใบเลื่อยที่ชำรุด หรือใบเลื่อยที่เห็นได้ว่ามีรอยร้าวและแตกบิน
- อย่าใช้ หน้าแปลน/น้อตหน้าแปลน ที่มีรูใหญ่กว่าหรือเล็กกว่ารูของใบเลื่อย
- ห้ามหยุดใบเลื่อยด้วยมือหรือด้วยการกดด้านข้างของใบเลื่อย
- อย่าให้ฝาครอบป้องกันแบบแกว่งติดขัด และเมื่อปฏิบัติงานเสร็จตามขั้นตอนแล้ว ฝาครอบจะต้องกลับมาอยู่ที่ตำแหน่งเริ่มต้นอีกครั้ง
- ก่อนใช้งาน ถอดปลั๊กไฟออกและตรวจสอบการทำงานของฝาครอบป้องกันแบบแกว่ง
- ดูให้แน่ใจก่อนการนำเลื่อยไปทำงานทุกครั้งว่าอุปกรณ์นิรภัย เช่น ที่ฝาครอบป้องกันแบบแกว่ง ตัวกันไม้ตีกลับ หน้าแปลน อุปกรณ์ปรับตั้งค่า ทำงานได้ตามหน้าที่ และได้รับการตั้งอย่างถูกต้อง
- ที่ จุดต่อเครื่องดูดขี้เลื่อย (14) สามารถต่อเครื่องดูดฝุ่นที่ใช้เข้ากันได้ ดูให้แน่ใจว่าเชื่อมต่อเครื่องดูดฝุ่นเข้าไปอย่างแน่นหนาปลอดภัยและถูกต้องเรียบร้อย
- ในขณะใช้งานเลื่อยนั้น ห้ามยึดฝาครอบป้องกันแบบแกว่งที่เคลื่อนที่ได้เข้าไปในฝาครอบป้องกันที่ถูกดึงรั้งไปทางข้างหลัง
- ห้ามใช้ใบเลื่อยที่ตัวเลื่อยหนากว่า หรือชุดฟันเลื่อยที่แคบกว่าความหนาของตัวกันไม้ตีกลับ

⚠ ระวัง! ดึงปลั๊กเสียบไฟออกเสมอ ก่อนที่จะทำงานทุกอย่างกับตัวเลื่อยวงเดือน!

6.2 การใช้เลื่อยวงเดือน

- ปรับความล็กคลองเลื่อย มุมตัด และรั้วกันแนวขนานให้ได้ขนาดเหมาะสม (ดูข้อ 5.1, 5.2 และ 5.4)
- ดูจนแน่ใจว่า สวิตช์ เปิด/ปิด (2) ไม่ถูกกดลงไป จากนั้นจึงค่อยเสียบปลั๊กไฟลงในเต้าเสียบที่เหมาะสม
- เปิดสวิตช์เลื่อยวงเดือน ต่อเมื่อใส่ใบเลื่อยเข้าที่ไว้เรียบร้อยแล้วเท่านั้น
- วางฐานเลื่อยให้แนบราบบนชิ้นงานที่จะเลื่อย อย่าให้ใบเลื่อยสัมผัสกับชิ้นงาน
- จากนั้น จับเครื่องเลื่อยวงเดือนด้วยมือทั้งสองข้าง

6.3 เปิด/ปิด เครื่อง (ภาพ 9)

เปิดเครื่อง:

กด ปุ่มล็อก (3) และ สวิตช์ เปิด/ปิด (2) ลงไปพร้อมกัน

- ปล่อยให้ใบเลื่อยเริ่มหมุน จนกระทั่งถึงระดับความเร็วสูงสุด แล้วจึงค่อยๆ เคลื่อนใบเลื่อยไปตามเส้นตัดอย่างช้าๆ ออกแรงดันใบเลื่อยเพียงเบาๆ เท่านั้น

ปิดเครื่อง:

ปล่อย ปุ่มล็อก และ สวิตช์ เปิด/ปิด

- เมื่อปล่อยด้ามจับ เครื่องจะปิดลงเองโดยอัตโนมัติ เพื่อไม่ให้เครื่องเปิดทำงานโดยไม่ตั้งใจได้
- คอยระวังดูว่าระหว่างการทำงาน ช่องระบายอากาศไม่ถูกปิดคลุมไว้ หรืออุดตัน
- หลังจากที่ปิดสวิตช์แล้ว อย่าหยุดใบเลื่อยด้วยการกดลงไปทางด้านข้าง
- ระวัง! วางเครื่องลง ต่อเมื่อใบเลื่อยหยุดนิ่งแล้วเท่านั้น

⚠ ระวัง! ทดลองการเลื่อยตัดกับเศษไม้ก่อน

6.4 การเปลี่ยนใบเลื่อย (ภาพ 10/11)

⚠ ดึงปลั๊กเสียบไฟออกเสมอ ก่อนที่จะทำงานทุกอย่างกับตัวเลื่อยวงเดือน!

ใช้แต่ใบเลื่อยที่มีคุณภาพตามมาตรฐาน EN 847-1 และประเภทเดียวกับใบเลื่อยที่จัดส่งมาพร้อมกับเลื่อยวงเดือนแบบมือถือนี้เท่านั้น เชิญติดต่อขอคำปรึกษาได้ที่ร้านจำหน่ายผลิตภัณฑ์สาขานี้

- ดัน ฝาครอบป้องกันแบบแกว่งที่เคลื่อนไหวได้ (19) ด้วย ก้านสำหรับฝาครอบป้องกันแบบแกว่ง (15) ไปทางด้านหลัง และจับไว้ให้อยู่กับที่
- ใช้ ประแจสำหรับใบเลื่อย (13) จับด้านไว้ที่ หน้าแปลน (18)
- คลาย สลักเกลียวสำหรับยึดตรึงใบเลื่อย (17) ด้วย กุญแจหกเหลี่ยม (a)
- ถอด หน้าแปลน (18) และ ใบเลื่อย (12) ลงทางด้านล่าง
- ทำความสะอาดหน้าแปลน ใส่ใบเลื่อยใบใหม่ลงไป คอยระวังดูทิศทางการหมุน (ดู ลูกศรบนฝาครอบป้องกัน และบนใบเลื่อย)!
- ขัน สลักเกลียวสำหรับยึดตรึงใบเลื่อย (17) คอยระวังดูให้ใบเลื่อยหมุนได้ถูกต้องไม่ติดขัด
- ก่อนที่จะกดสวิตช์ เปิด/ปิด ขอให้ตรวจดูจนแน่ใจได้ว่าประกอบติดตั้งใบเลื่อยเข้าไปอย่างถูกต้อง ชิ้นส่วนที่เคลื่อนไหวได้ทำงานอย่างราบรื่น และสลักเกลียวสำหรับยึดตรึงทุกตัวขันปิดลงให้แน่นแล้ว

7. การเปลี่ยนสายไฟใหม่

อันตราย!

ถ้าสายไฟสำหรับเครื่องนี้ชำรุดเสียหาย จะต้องให้ผู้ผลิต หรือบริการหลังขายของผู้ผลิต หรือบุคคลที่มีคุณสมบัติเทียบเท่ากันเป็นผู้เปลี่ยนให้ใหม่เพื่อหลีกเลี่ยงการเกิดอันตราย

8. การทำความสะอาด การบำรุงรักษา และการสั่งอะไหล่ชิ้นส่วน

อันตราย!

ดึงปลั๊กไฟออกจากแหล่งจ่ายไฟเสมอ ก่อนที่จะเริ่มทำความสะอาด

8.1 การทำความสะอาด

- รักษาอุปกรณ์ป้องกันทั้งหมด ช่องระบายอากาศ และตัวเรือนเครื่องยนต์ให้ปราศจากสิ่งสกปรกและฝุ่นละอองให้มากที่สุดเท่าที่ทำได้ เช็ดอุปกรณ์ด้วยผ้าสะอาด หรือเป่าด้วยลมแรงดันระดับต่ำ
- ขอแนะนำให้ทำความสะอาดเครื่องทันทีหลังการใช้ทุกครั้ง
- ทำความสะอาดเครื่องอุปกรณ์เป็นประจำด้วยผ้าชื้นหมาดๆ และสบู่เหลวเล็กน้อย อย่าใช้สารทำความสะอาดหรือสารทำละลาย เพราะจะกัดชิ้นส่วนที่ทำจากพลาสติกของเครื่องได้ ดูให้แน่ใจว่าไม่มีน้ำไหลเข้าภายในเครื่องได้ น้ำที่ไหลซึมเข้าเครื่องมือไฟฟ้าได้จะเพิ่มความเสี่ยงต่อการถูกไฟดูด

8.2 แปรงถ่าน

ในกรณีที่เกิดลูกไฟออกมามากเกินขนาด ให้ช่างไฟฟ้าชำนาญการตรวจสอบแปรงถ่านให้

อันตราย! จะต้องให้ช่างไฟฟ้าชำนาญการเป็นผู้เปลี่ยนแปรงถ่านให้เท่านั้น

8.3 การบำรุงรักษา

ไม่มีชิ้นส่วนอื่นใดอีกในเครื่องที่จำเป็นต้องได้รับการบำรุงรักษา

8.4 การสั่งอะไหล่ชิ้นส่วน และอุปกรณ์เสริม:
ในการสั่งอะไหล่ชิ้นส่วนนั้น กรุณาแจ้งรายละเอียดข้อมูลต่อไปนี้:

- รุ่นของเครื่อง
- หมายเลขผลิตภัณฑ์ของเครื่อง
- หมายเลขประจำตัวเครื่อง
- หมายเลขอะไหล่ชิ้นส่วนที่ต้องการ

เชิญดูรายการราคาและข้อมูลข่าวสารล่าสุดของเราได้ที่ www.isc-gmbh.info

คำแนะนำ! เพื่อให้ได้ผลการทำงานที่ดี เราขอแนะนำอุปกรณ์เสริมของ
kwb !www.kwb.eu
welcome@kwb.eu

9. การขจัดทิ้ง และการนำวัสดุเก่ากลับมาใช้ใหม่

อุปกรณ์ได้รับการจัดส่งมาในบรรจุภัณฑ์เพื่อป้องกันความเสียหายระหว่างการขนส่ง บรรจุภัณฑ์เหล่านี้เป็นวัตถุดิบ ดังนั้นจึงสามารถนำกลับมาใช้ใหม่หรือนำกลับสู่วงจรวัตถุดิบได้ เครื่องและอุปกรณ์เพิ่มเติมทำจากวัสดุต่างชนิดกัน เช่น โลหะ และพลาสติก เครื่องที่ชำรุดใช้การไม่ได้แล้วไม่ใช่สิ่งที่จะนำไปทิ้งพร้อมกับขยะมูลฝอยในครัวเรือน ควรนำเครื่องไปที่ศูนย์รวมขยะที่เหมาะสมสำหรับผลิตภัณฑ์ดังกล่าวเพื่อให้ขจัดทิ้งอย่างถูกหลักวิธี หากไม่ทราบว่าศูนย์รวมขยะอยู่ที่ใด กรุณาติดต่อสอบถามที่องค์การบริหารในท้องถิ่นของคุณ

10. การเก็บรักษา

เก็บเครื่องและอุปกรณ์เพิ่มเติมในที่มืด แห้ง และมีอุณหภูมิเหนือจุดเยือกแข็ง อุณหภูมิในการเก็บรักษาที่เหมาะที่สุดคือ ระหว่าง 5 ถึง 30 °C เก็บเครื่องมือไฟฟ้าไว้ในบรรจุภัณฑ์เดิมที่จัดส่งมา

อนุญาตให้พิมพ์ใหม่หรือทำสำเนาใหม่ด้วยวิธีการใดๆ ไม่ว่าทั้งหมดหรือส่วนหนึ่งส่วนใดของระบบเอกสารและเอกสารแต่ละฉบับที่จัดส่งมาพร้อมกับอุปกรณ์นี้ได้ ต่อเมื่อได้รับความเห็นชอบอย่างชัดเจนจากบริษัท iSC GmbH เสียก่อน

สงวนสิทธิ์ในการเปลี่ยนแปลงด้านเทคนิค

รายละเอียดข้อมูลในเรื่องการบริการ

เรามีผู้ร่วมให้บริการที่มีความสามารถอยู่ในทุกประเทศซึ่งระบุชื่อไว้ในหนังสือรับประกัน จะดูรายละเอียดเรื่องวิธีติดต่อได้ในหนังสือรับประกันเช่นเดียวกัน ผู้ร่วมให้บริการเหล่านี้จะคอยช่วยเหลือคุณในเรื่องการบริการทุกประการที่คุณขอมา เช่น การซ่อมแซม อะไหล่ ชิ้นส่วนที่สึกหรอ หรือการซื้อวัสดุสิ้นเปลือง

โปรดทราบว่าบางส่วนของผลิตภัณฑ์นี้เป็นวัสดุที่เกิดความสึกหรอตามปกติหรือเพราะการใช้งาน หรือชิ้นส่วนต่อไปนี้จำเป็นต้องใช้เป็นวัสดุสิ้นเปลือง

ประเภท	ตัวอย่าง
ชิ้นส่วนที่สึกหรอ*	แปรงถ่าน
วัสดุสิ้นเปลือง/ชิ้นส่วนสิ้นเปลือง*	ใบเลื่อย
ชิ้นส่วนที่ขาดหายไป	

* ไม่จำเป็นต้องรวมอยู่ในชุดอุปกรณ์ที่จัดส่งมาด้วย

ในกรณีที่มีความบกพร่องหรือมีข้อผิดพลาด กรุณาแจ้งปัญหานี้ทางอินเทอร์เน็ตที่ www.eurospin.it โปรดดูให้แน่ใจว่าได้บรรยายปัญหาที่เกิดขึ้นได้อย่างถูกต้องแน่นอน และได้ตอบคำถามต่อไปนี้ในทุกกรณี:

- คุณเคยเปิดอุปกรณ์นี้ใช้งานได้หรือไม่ หรือชำรุดมาตั้งแต่ต้น
- คุณสังเกตเห็นว่ามีสิ่งใดเกิดขึ้นหรือไม่ (อาการ หรือความบกพร่อง) ก่อนที่เครื่องจะใช้งานไม่ได้
- คุณคิดว่าเครื่องทำงานผิดปกติตรงไหน (อาการสำคัญ)
  กรุณาอธิบายลักษณะการทำงานที่ผิดปกตินี้

ใบรับรองการประกัน

เรียน ท่านลูกค้า
ผลิตภัณฑ์ของเราทั้งหมดผ่านการตรวจสอบคุณภาพอย่างเคร่งครัดเพื่อให้แน่ใจได้ว่าจะถึงมือท่านในสภาพสมบูรณ์แบบ แต่กระนั้นก็ตาม ในกรณีซึ่งอาจเป็นไปได้น้อยมากที่เครื่องนี้เกิดทำงานบกพร่องขึ้นมา กรุณาติดต่อแผนกบริการของเราตามที่อยู่ที่แสดงไว้ในบัตรรับประกัน คุณสามารถติดต่อเราได้ทางโทรศัพท์เช่นเดียวกัน โดยใช้หมายเลขของฝ่ายบริการที่แสดงไว้ โปรดทราบข้อกำหนดเงื่อนไขที่สามารถเรียกร้องการประกันได้ ดังนี้

1. เงื่อนไขการรับประกันเหล่านี้ใช้ได้สำหรับผู้บริโภคเท่านั้น ซึ่งหมายถึงบุคคลธรรมดาที่ไม่มีวัตถุประสงค์ที่จะนำเครื่องมือนี้ไปใช้ในงานธุรกิจการค้า หรืองานอื่นๆ ของผู้ประกอบอาชีพอิสระ เงื่อนไขการรับประกันนี้กำหนดการจัดการเรื่องการบริการรับประกันซึ่งผู้ผลิตที่ระบุนามไว้ข้างท้ายนี้สัญญาจะให้เพิ่มเติมแก่ผู้ซื้อผลิตภัณฑ์เครื่องใหม่ของผู้ผลิต นอกเหนือจากสิทธิการรับประกันที่ผู้ซื้อจะได้รับตามกฎหมาย สิทธิเรียกร้องการขอรับประกันตามกฎหมายของคุณไม่ได้รับผลกระทบประการใดจากการรับประกันนี้ การรับประกันของเราเป็นสิ่งที่เรามอบให้แก่คุณโดยไม่คิดมูลค่า
2. บริการการรับประกันนี้ครอบคลุมเฉพาะข้อบกพร่องอันสืบเนื่องมาจากข้อผิดพลาดของวัสดุหรือการผลิตที่เกิดกับผลิตภัณฑ์ที่คุณซื้อจากผู้ผลิตที่ระบุนามไว้ข้างท้ายนี้เท่านั้น และจำกัดเพียงแค่การแก้ไขขจัดข้อบกพร่องนี้หรือเปลี่ยนผลิตภัณฑ์เครื่องใหม่ให้ตามที่เราพิจารณาว่าสมควรทำประการใด
   โปรดทราบว่าอุปกรณ์เครื่องนี้ เราไม่ได้กำหนดให้ใช้ปฏิบัติงานที่ทำเป็นธุรกิจการค้า ในโรงงานช่าง หรือสำหรับการใช้งานใดๆ ที่ทำเป็นอาชีพ สัญญารับประกันจะไม่เกิดขึ้นถ้านำอุปกรณ์เครื่องนี้ไปใช้ในสถานประกอบการธุรกิจการค้า โรงงานช่าง หรือในงานอุตสาหกรรม หรือนำไปใช้ภายใต้สภาวะงานหนักในทำนองเดียวกันในระหว่างช่วงเวลารับประกัน
3. สิ่งต่อไปนี้ไม่รวมอยู่ในการรับประกันของเรา:
   - ความเสียหายที่เกิดแก่เครื่องอันมีสาเหตุมาจากการไม่ปฏิบัติตามคำแนะนำในการประกอบติดตั้ง หรือเนื่องจากประกอบติดตั้งอย่างไม่ถูกต้องตามหลักวิธี การไม่ปฏิบัติตามคำแนะนำวิธีใช้ (เช่น เชื่อมต่อเครื่องเข้ากับแหล่งจ่ายไฟที่มีแรงดันไฟฟ้าที่ไม่ถูกต้อง หรือกระแสไฟผิดประเภท) หรือไม่ปฏิบัติตามข้อกำหนดการบำรุงรักษาและข้อกำหนดเรื่องความปลอดภัย หรือปล่อยให้อุปกรณ์เครื่องอยู่ในสภาวะแวดล้อมผิดปกติ หรือปล่อยปละละเลยไม่ดูแลและบำรุงรักษา
   - ความเสียหายที่เกิดแก่เครื่องอันมีสาเหตุมาจากการใช้งานผิดวิสัยหรือใช้ผิดหลักวิธี (เช่น ใช้งานเครื่องอุปกรณ์เกินกำลัง หรือใช้หัวเครื่องมือใช้งานหรืออุปกรณ์เพิ่มเติมที่ไม่อนุญาตให้ใช้) มีวัสดุแปลกปลอมแทรกซึมเข้าเครื่อง (เช่น เม็ดทราย หิน หรือฝุ่นละออง ความเสียหายจากการขนส่ง) การใช้พละกำลัง หรือความเสียหายที่เกิดจากกำลังแรงภายนอก (เช่น การทำเครื่องตกหล่น)
   - ความเสียหายที่เกิดแก่เครื่องหรือชิ้นส่วนของเครื่องอันมีสาเหตุจากความสึกหรอหรือฉีกขาดที่เกิดขึ้นจากการใช้งานเครื่องตามปกติ หรือเหตุอื่นๆ ตามธรรมชาติของการใช้งาน
4. การรับประกันมีผลใช้ได้เป็นเวลา 24 เดือน โดยเริ่มตั้งแต่วันที่ซื้อเครื่อง ควรยื่นคำเรียกร้องขอการรับประกันก่อนที่ระยะเวลาการประกันจะสิ้นสุดลง ภายในกำหนดเวลาสองสัปดาห์หลังจากที่สังเกตเห็นข้อบกพร่อง หลังจากที่กำหนดเวลาการรับประกันสิ้นสุดลงแล้ว จะไม่รับคำร้องขอการรับประกันใดๆ ทั้งสิ้น ระยะเวลาการประกันเดิมยังคงมีผลใช้ได้กับเครื่องอุปกรณ์อีกต่อไป แม้ว่าจะมีการซ่อมแซมหรือมีการเปลี่ยนชิ้นส่วนใหม่ก็ตาม ในกรณีดังกล่าวนี้ ผลงานที่ทำหรือชิ้นส่วนที่ประกอบติดตั้งใหม่นั้นจะไม่ส่งผลให้มีการต่อระยะเวลาการรับประกันออกไป และไม่มีการรับประกันใหม่เกิดขึ้นแก่ผลงานที่ทำหรือชิ้นส่วนที่ประกอบติดตั้งใหม่นั้น ความข้อนี้ยังใช้ได้กับงานบริการที่ทำนอกสถานที่
5. ในการเรียกร้องขอใช้สิทธิตามการรับประกันนั้น กรุณาแจ้งเรื่องอุปกรณ์ที่ชำรุดที่ www.isc-gmbh.info กรุณาเก็บใบเสร็จรับเงินหรือหลักฐานการซื้ออุปกรณ์เครื่องใหม่นี้ไว้ให้พร้อมแสดงได้ อุปกรณ์เครื่องที่ส่งกลับคืนมาโดยไม่มีหลักฐานการซื้อหรือไม่มีป้ายระบุรุ่นจะไม่จัดอยู่ในขอบเขตการรับประกัน เนื่องจากไม่สามารถทำการระบุได้อย่างถูกต้อง ถ้าข้อบกพร่องอยู่ในขอบเขตการรับประกันของเรา ผลิตภัณฑ์ที่มีปัญหาจะได้รับการซ่อมแซมทันทีและส่งกลับไปให้คุณ หรือเราจะส่งเครื่องใหม่ไปให้คุณแทน

นอกจากนี้ เรายังยินดีบริการซ่อมแซมข้อบกพร่องใดก็ตามที่ไม่จัดอยู่ในขอบเขตการรับประกันนี้ หรือไม่มีการรับประกันอีกต่อไป โดยคิดค่าบริการ เพื่อใช้ประโยชน์จากการบริการนี้ได้ กรุณาส่งเครื่องมาที่ที่อยู่ของฝ่ายบริการของเรา

ขอชี้แจงให้ทราบอีกครั้งถึงเรื่องข้อจำกัดการรับประกันที่เกี่ยวกับชิ้นส่วนสึกหรอ วัสดุสิ้นเปลือง และชิ้นส่วนที่ขาดหายดังที่แจ้งไว้ในรายละเอียดข้อมูลเรื่องการบริการในคำแนะนำวิธีใช้นี้

iSC GmbH · Eschenstraße 6 · 94405 Landau/Isar (Germany)

Anl_TC_CS_1400_EX_TH_SPK7.indb 24 20.12.2017 14:17:40