Ⓓ **Bedienungsanleitung Kompressor**

Ⓟ **Manual de instruções do compressor**

Ⓡ**O** **Instrucţiuni de folosire compresor**

Ⓔ **Manual de instrucciones Compresor**

Ⓗ **Használati utasítás Kompresszor**

Ⓒ**Z** **Návod k použití Kompresor**

Ⓑ**G** **ИНСТРУКЦИЯ ЗА ОБСЛУЖВАНЕ КОМПРЕСОР ЗА ТЕХНИЧЕСКИ ВЪЗДУХ**

Ⓟ**L** **Instrukcja obsługi Kompresor**

Ⓖ**R** **Οδηγία χρήσης Συμπιεστής**

❼

CE

Professional

**Art.-Nr.: 40.072.92** **I.-Nr.: 01017**

**Euro 8-24 Set P**

## Inhaltsverzeichnis


| | | |
|---|---|---|
| 1. | Beschreibung der Hinweissymbole | S. 3 |
| 2. | Gerätebeschreibung (siehe Bild 1/2/3) | S. 4 - 5 |
| 3. | Anwendungsbereich | S. 6 |
| 4. | Hinweise zur Aufstellung | S. 6 |
| 5. | Sicherheitshinweise | S. 6 - 8 |
| 6. | Lieferumfang | S. 9 |
| 7. | Montage und Inbetriebnahme | S. 9 - 11 |
| 8. | Technische Daten | S. 11 |
| 9. | Reinigung und Wartung | S. 11 - 12 |
| 10. | Ersatzteilbestellung | S. 13 |
| 11. | Entsorgung und Wiederverwertung | S. 13 |
| 12. | Mögliche Ausfallursachen | S. 14 |

## 1. Beschreibung der Hinweissymbole

Gebrauchsanweisung beachten!

Warnung vor elektrischer Spannung

Warnung vor heißen Teilen

Gehörschutz tragen!

D

1

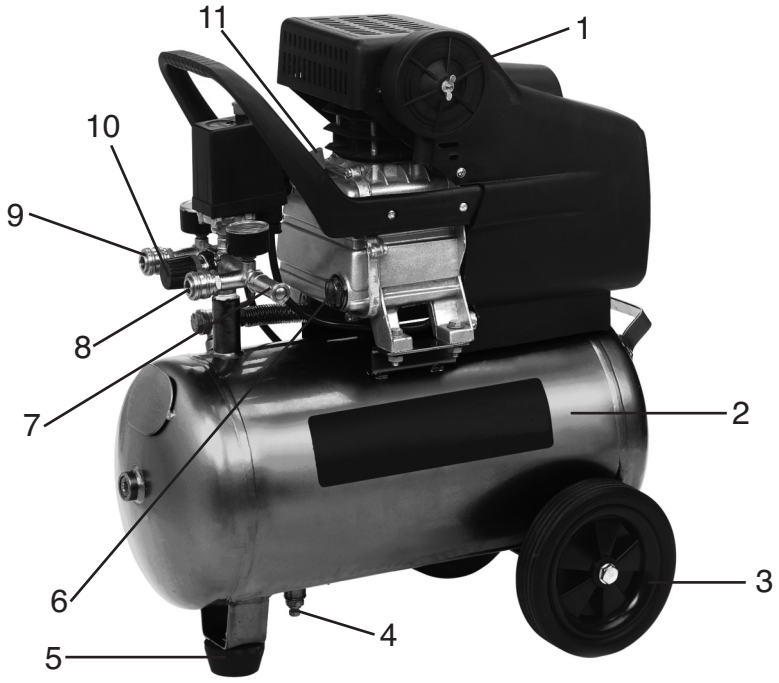


2

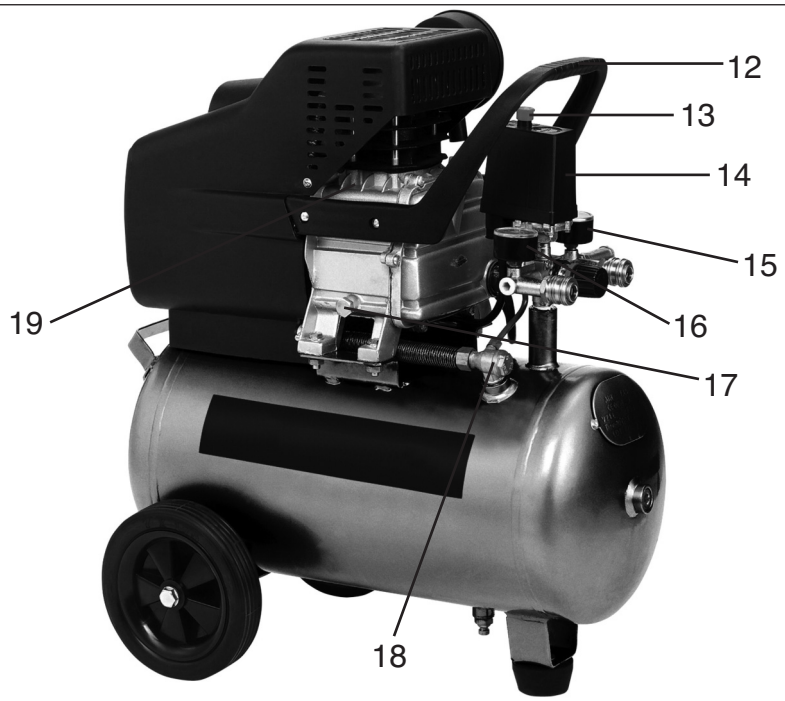

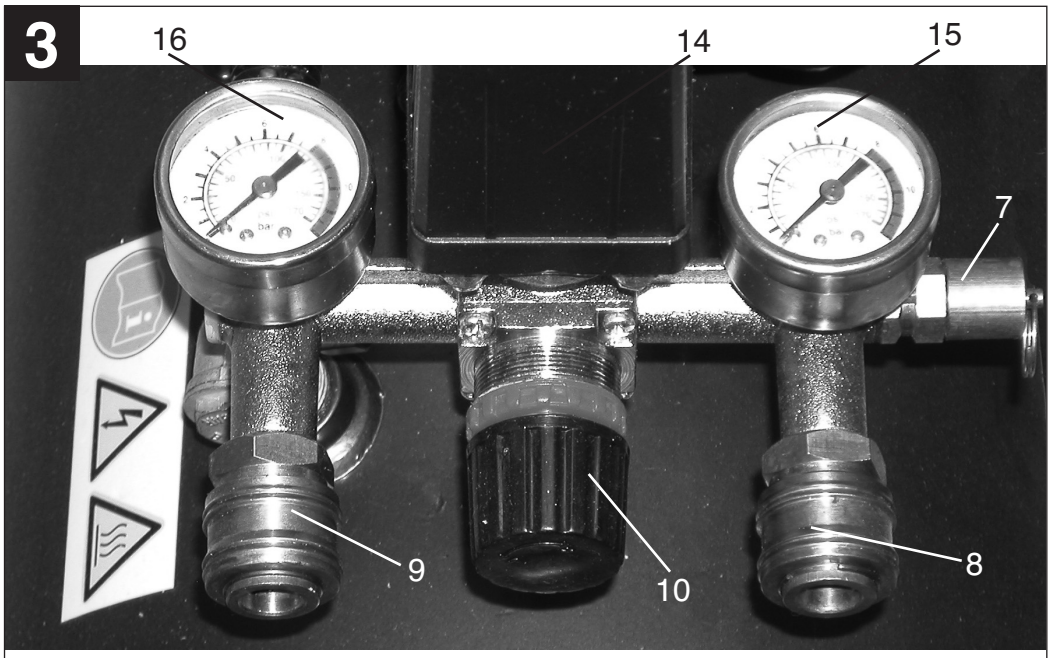


## 2. Gerätebeschreibung (Abb. 1/2/3)

1. Ansaug-Luftfilter
2. Druckbehälter
3. Rad
4. Ablass-Schraube für Kondenswasser
5. Standfuß
6. Ölstandanzeige
7. Sicherheitsventil
8. Schnellkupplung (ungeregelte Druckluft)
9. Schnellkupplung (geregelte Druckluft)
10. Druckregler
11. Öl-Verschlußstopfen (Öl-Einfüllöffnung)
12. Transportgriff
13. Ein-/ Aus-Schalter
14. Druckschalter
15. Manometer (Kesseldruck kann abgelesen werden)
16. Manometer (eingestellter Druck kann abgelesen werden)
17. Öl-Ablaßschraube
18. Rückschlagventil
19. Verdichter

D

## ⚠ Achtung!

Beim Benutzen von Geräten müssen einige Sicherheitsvorkehrungen eingehalten werden, um Verletzungen und Schäden zu verhindern. Lesen Sie diese Bedienungsanleitung deshalb sorgfältig durch. Bewahren Sie diese gut auf, damit Ihnen die Informationen jederzeit zur Verfügung stehen. Falls Sie das Gerät an andere Personen übergeben sollten, händigen Sie diese Bedienungsanleitung bitte mit aus.

Wir übernehmen keine Haftung für Unfälle oder Schäden, die durch Nichtbeachten dieser Anleitung und den Sicherheitshinweisen entstehen.

## 3. Anwendungbereich

Der Kompressor dient zum Erzeugen von Druckluft für druckluftbetriebene Werkzeuge. Bitte beachten Sie, dass unsere Geräte bestimmungsgemäß nicht für den gewerblichen, handwerklichen oder industriellen Einsatz konstruiert wurden. Wir übernehmen keine Gewährleistung, wenn das Gerät in Gewerbe-, Handwerks- oder Industriebetrieben sowie bei gleichzusetzenden Tätigkeiten eingesetzt wird.

## 4. Hinweise zur Aufstellung

- Überprüfen Sie das Gerät auf Transportschäden. Etwaige Schäden sofort dem Transportunternehmen melden, mit dem der Kompressor angeliefert wurde.
- Vor Inbetriebnahme muss der Ölstand in der Kompressorpumpe kontrolliert werden.
- Die Aufstellung des Kompressors sollte in der Nähe des Verbrauchers erfolgen.
- Lange Luftleitungen und lange Zuleitungen (Verlängerungskabel) sind zu vermeiden.
- Auf trockene und staubfreie Ansaugluft achten.
- Den Kompressor nicht in feuchten oder nassen Raum aufstellen.
- Der Kompressor darf nur in geeigneten Räumen (gut belüftet, Umgebungstemperatur +5°C bis 40°C) betrieben werden. Im Raum dürfen sich keine Stäube, keine Säuren, Dämpfe, explosive oder entflammbare Gase befinden.
- Der Kompressor ist geeignet für den Einsatz in trockenen Räumen. In Bereichen, in denen mit Spritzwasser gearbeitet wird, ist der Einsatz nicht zulässig.

## 5. Sicherheitshinweise

### 5.1 Sicherheitshinweise

**⚠ Achtung! Beim Gebrauch dieses Kompressors sind zum Schutz gegen elektrischen Schlag, Verletzungs- und Brandgefahr folgende grundsätzlichen Sicherheitsmaßnahmen zu beachten. Lesen und beachten Sie diese Hinweise, bevor Sie das Gerät benutzen.**

1. **Halten Sie Ihren Arbeitsbereich in Ordnung**
   – Unordnung im Arbeitsbereich ergibt Unfallgefahr.
2. **Berücksichtigen Sie Umgebungseinflüsse**
   – Setzen Sie den Kompressor nicht dem Regen aus. Benutzen Sie den Kompressor nicht in feuchter oder nasser Umgebung. Sorgen Sie für gute Beleuchtung. Benutzen Sie den Kompressor nicht in der Nähe von brennbaren Flüssigkeiten oder Gasen.
3. **Schützen Sie sich vor elektrischem Schlag**
   – Vermeiden Sie Körperberührung mit geerdeten Teilen, zum Beispiel Rohren, Heizkörpern, Herden, Kühlschränken.
4. **Halten Sie Kinder fern!**
   – Lassen Sie andere Personen nicht den Kompressor oder das Kabel berühren, halten Sie sie von Ihrem Arbeitsbereich fern.

5. **Bewahren Sie Ihren Kompressor sicher auf**
   – Der unbenutzte Kompressor sollte in trockenem, verschlossenem Raum und für Kinder nicht erreichbar aufbewahrt werden.
6. **Überlasten Sie Ihren Kompressor nicht**
   – Sie arbeiten besser und sicherer im angegebenen Leistungsbereich.
7. **Tragen Sie geeignete Arbeitskleidung**
   – Tragen Sie keine weite Kleidung oder Schmuck. Sie können von beweglichen Teilen erfasst werden. Bei Arbeiten im Freien sind Gummihandschuhe und rutschfestes Schuhwerk empfehlenswert. Tragen Sie bei langen Haaren ein Haarnetz.
8. **Zweckentfremden Sie nicht das Kabel**
   – Ziehen Sie den Kompressor nicht am Kabel, und benutzen Sie es nicht, um den Stecker aus der Steckdose zu ziehen. Schützen Sie das Kabel vor Hitze, Öl und scharfen Kanten.
9. **Pflegen Sie Ihren Kompressor mit Sorgfalt**
   – Halten Sie Ihren Kompressor sauber, um gut und sicher zu arbeiten. Befolgen Sie die Wartungsvorschriften. Kontrollieren Sie regelmäßig den Stecker und das Kabel, und lassen Sie diese bei Beschädigung von einem anerkannten Fachmann erneuern. Kontrollieren Sie Verlängerungskabel regelmäßig und ersetzen Sie beschädigte.
10. **Ziehen Sie den Netzstecker**
    – Bei Nichtgebrauch, vor der Wartung .
11. **Vermeiden Sie unbeabsichtigten Anlauf**
    – Vergewissern Sie sich, dass der Schalter beim Anschluss an das Stromnetz ausgeschaltet ist.
12. **Verlängerungskabel im Freien**
    – Verwenden Sie im Freien nur dafür zugelassene und entsprechend gekennzeichnete Verlängerungskabel.
13. **Seien Sie stets aufmerksam**
    – Beobachten Sie Ihre Arbeit. Gehen Sie vernünftig vor. Verwenden Sie den Kompressor nicht, wenn Sie unkonzentriert sind.
14. **Kontrollieren Sie Ihren Kompressor auf Beschädigungen**
    – Vor weiterem Gebrauch des Kompressors die Schutzeinrichtungen oder leicht beschädigte Teile sorgfältig auf ihre einwandfreie und bestimmungsgemäße Funktion überprüfen. Überprüfen Sie, ob die Funktion beweglicher Teile in Ordnung ist, ob sie nicht klemmen oder ob Teile beschädigt sind. Sämtliche Teile müssen richtig montiert sein und alle Bedingungen des Gerätes zu gewährleisten. Beschädigte Schutzvorrichtungen und Teile sollen sachgemäß durch eine Kundendienstwerkstatt repariert oder ausgewechselt werden, soweit nichts anderes in den Betriebsanleitungen angegeben ist. Beschädigte Schalter müssen bei einer Kundendienstwerkstatt ersetzt werden. Benutzen Sie keine Werkzeuge, bei denen sich der Schalter nicht ein- und ausschalten lässt.
15. **Achtung!**
    – Zu Ihrer eigenen Sicherheit, benutzen Sie nur Zubehör und Zusatzgeräte, die in der Bedienungsanleitung angegeben oder vom Hersteller empfohlen oder angegeben werden. Der Gebrauch anderer als der in der Bedienungsanleitung oder im Katalog empfohlenen Einsatzwerkzeuge oder Zubehöre kann eine persönliche Verletzungsgefahr für Sie bedeuten.
16. **Reparaturen nur vom Elektrofachmann**
    Reparaturen dürfen nur von einer Elektrofachkraft ausgeführt werden, andernfalls können Unfälle für den Betreiber entstehen.
17. **Geräusch**
    – Bei Verwendung des Kompressors Gehörschutz tragen.
18. **Austausch der Anschlussleitung**
    Wenn die Anschlussleitung beschädigt wird, muss sie vom Hersteller oder einer Elektrofachkraft ersetzt werden, um Gefährdungen zu vermeiden.

**Bewahren Sie die Sicherheitshinweise gut auf.**

## 5.2 Sicherheitshinweise zum Arbeiten mit Druckluft und Ausblaspistolen

- Verdichter und Leitungen erreichen im Betrieb hohe Temperaturen. Berührungen führen zu Verbrennungen.
- Die vom Verdichter angesaugten Gase oder Dämpfe sind frei von Beimengungen zu halten, die in dem Verdichter zu Bränden oder Explosionen führen können.
- Beim Lösen der Schlauchkupplung ist das Kupplungsstück des Schlauches mit der Hand festzuhalten, um Verletzungen durch den zurückschnellenden Schlauch zu vermeiden.
- Bei Arbeiten mit der Ausblaspistole Schutzbrille tragen. Durch Fremdkörper und weggeblasene Teile können leicht Verletzungen verursacht werden.
- Mit der Ausblaspistole keine Personen anblasen oder Kleidung am Körper reinigen.

## 5.3 Sicherheitshinweise beim Farbspritzen

- Keine Lacke oder Lösungsmittel mit einem Flammpunkt von weniger als 55° C verarbeiten.
- Lacke und Lösungsmittel nicht erwärmen.
- Werden gesundheitsschädliche Flüssigkeiten verarbeitet, sind zum Schutz Filtergeräte (Gesichtsmasken) erforderlich. Beachten Sie auch die von den Herstellern solcher Stoffe gemachten Angaben über Schutzmaßnahmen.
- Die auf den Umverpackungen der verarbeiteten Materialien aufgebrachten Angaben und Kennzeichnungen der Gefahrstoffverordnung sind zu beachten. Gegebenenfalls sind zusätzliche Schutzmaßnahmen zu treffen, insbesondere geeignete Kleidung und Masken zu tragen.
- Während des Spritzvorgangs sowie im Arbeitsraum darf nicht geraucht werden. Auch Farbdämpfe sind leicht brennbar.
- Feuerstellen, offenes Licht oder funkenschlagende Maschinen dürfen nicht vorhanden bzw. betrieben werden.
- Speisen und Getränke nicht im Arbeitsraum aufbewahren oder verzehren. Farbdämpfe sind schädlich.
- Der Arbeitsraum muss größer als 30 $m^3$ sein und es muss ausreichender Luftwechsel beim Spritzen und Trocknen gewährleistet sein. Nicht gegen den Wind spritzen. Grundsätzlich beim Verspritzen von brennbaren bzw. gefährlichen Spritzgütern die Bestimmungen der örtlichen Polizeibehörde beachten.
- In Verbindung mit dem PVC-Druckschlauch keine Medien wie Testbenzin, Butylalkohol und Methylenchlorid verarbeiten (verminderte Lebensdauer).

## 5.4 Betrieb von Druckbehältern

- Wer einen Druckbehälter betreibt, hat diesen in einem ordnungsgemäßen Zustand zu erhalten, ordnungsgemäß zu betreiben, zu überwachen, notwendige Instandhaltungs- und Instandsetzungsarbeiten unverzüglich vorzunehmen und die den Umständen nach erforderlichen Sicherheitsmaßnahmen zu treffen.
- Die Aufsichtsbehörde kann im Einzelfall erforderliche Überwachungsmaßnahmen anordnen.
- Ein Druckbehälter darf nicht betrieben werden, wenn er Mängel aufweist, durch die Beschäftigte oder Dritte gefährdet werden.
- Der Druckbehälter ist regelmäßig auf Beschädigungen, wie z. B. Rost zu kontrollieren. Stellen Sie Beschädigungen fest, so wenden Sie sich bitte an die Kundendienstwerkstatt.

## 6. Lieferumfang

2 x Rad (a)
2 x Befestigungsmaterial für die Räder (b)
1 x Öl-Verschlußstopfen (c)
1 x Standfuß (d)
1 x Befestigungsmaterial für den Standfuß (e)
1 x Luftfilter (f)

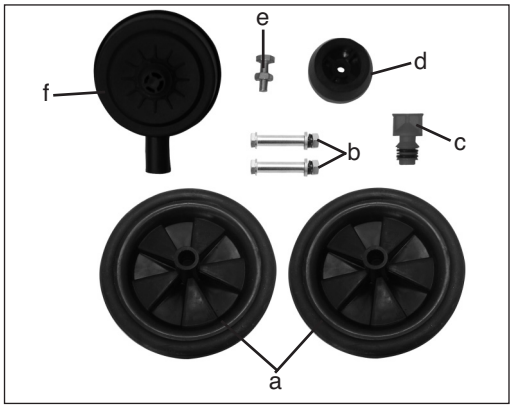


## 7. Montage und Inbetriebnahme

**⚠ Achtung!**
**Vor der Inbetriebnahme das Gerät unbedingt komplett montieren!**

## 7.1 Montage der Räder (3)

Montieren Sie die Räder wie abgebildet.

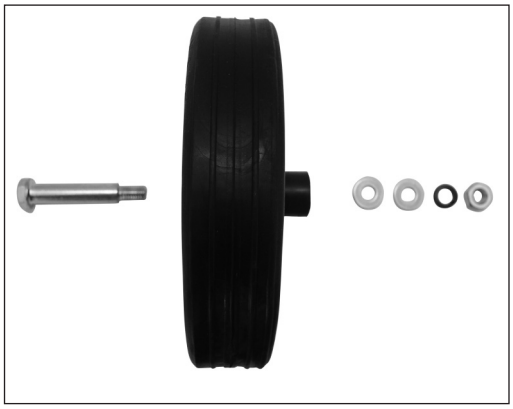

## 7.2 Montage des Standfußes (5)

Befestigen Sie den Standfuß wie abgebildet.

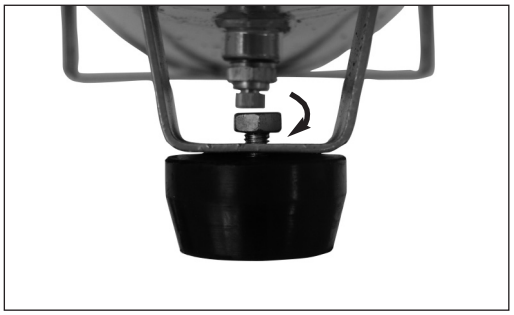

D

## 7.3 Montage des Luftfilters (1)

Entfernen Sie den Transportstopfen (Bild a) mit einem Schraubenzieher oder ähnl. und schrauben Sie den Luftfilter (1) mit der Flügelschraube (a) am Gerät fest (Bild b).

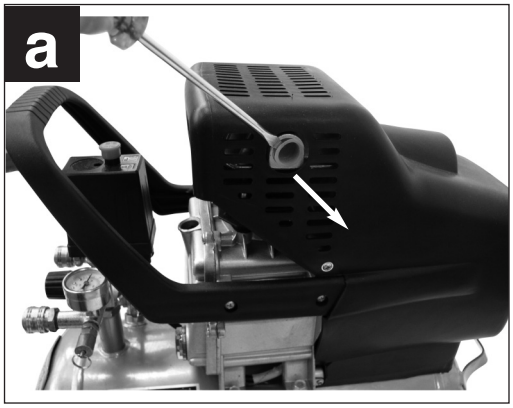


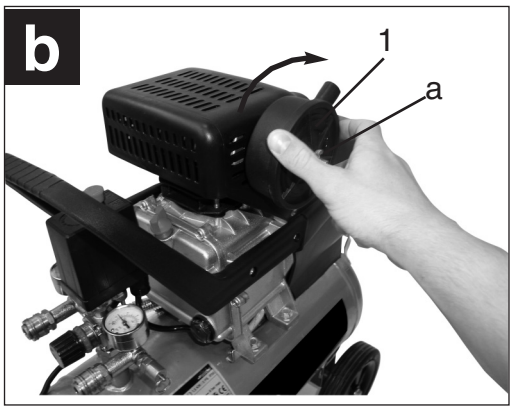


## 7.4 Austausch des Öl-Verschlussstopfens (11)

Entfernen Sie mit einem Schraubenzieher den Transportdeckel der Öleinfüllöffnung (Bild c) und setzen Sie den beiliegenden Öl-Verschlussstopfen (11) in die Öleinfüllöffnung ein (Bild d).

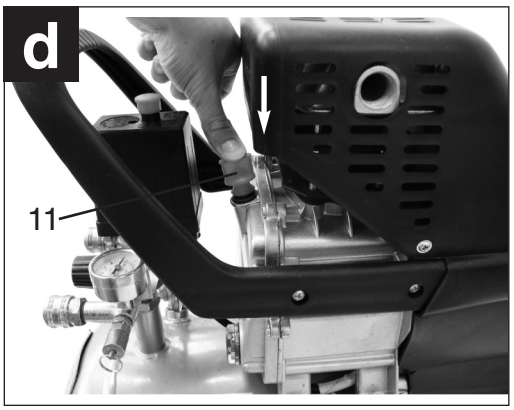


## 7.5 Netzanschluß

Der Kompressor ist mit einer Netzleitung mit Schutzkontaktstecker ausgerüstet. Dieser kann an jeder Schutzkontaktsteckdose 230V ~ 50 Hz, welche mit 16 A abgesichert ist, angeschlossen werden. Achten Sie vor Inbetriebnahme darauf, dass die Netzspannung mit der Betriebsspannung lt. Maschinenleistungsschild übereinstimmt. Lange Zuleitungen, sowie Verlängerungen, Kabeltrommeln usw. verursachen Spannungabfall und können den Motoranlauf verhindern. Bei niedrigen Temperaturen unter +5°C ist der Motoranlauf durch Schwergängigkeit gefährdet.

## 7.6 Aus-/ Einschalter (13)

Durch Herausziehen des roten Knopfes (13) wird der Kompressor eingeschaltet.
Zum Ausschalten des Kompressors muss der rote Knopf (13) gedrückt werden. (Bild 2)

## 7.7 Schnellkupplung (8/9)

**Anschließen:**
Schieben Sie den Nippel Ihres Druckluftschlauches in die Schnellkupplung, Hülse springt automatisch nach vorn.

**Trennen:**
Ziehen Sie die Hülse zurück und entfernen Sie den Schlauch. **Achtung! Beim Lösen der Schlauchkupplung ist das Kupplungsstück des Schlauches mit der Hand festzuhalten, um Verletzungen durch den zurückschnellenden Schlauch zu vermeiden.**

## 7.8 Druckeinstellung

- Mit dem Druckregler (10) kann der Druck am Manometer (16) eingestellt werden.
- Der eingestellte Druck kann an der Schnellkupplung (9) entnommen werden.
- Am Manometer (15) kann der Kesseldruck abgelesen werden.
- Der Kesseldruck kann an der Schnellkupplung (8) entnommen werden.
- Der Druckschalter ist werkseitig eingestellt
  Einschaltdruck ca. 6 bar
  Ausschaltdruck ca. 8 bar

## 8. Technische Daten

| | |
|---|---|
| Netzanschluss | 230 V ~ 50 Hz |
| Motorleistung kW | 1,5 |
| Kompressor-Drehzahl $min^{-1}$ | 2850 |
| Betriebsdruck bar | 8 |
| Druckbehältervolumen (in Liter) | 24 |
| Theo. Ansaugleistung l/min. | 210 |
| Schalleistungspegel $L_{WA}$ | 97 |
| Schalldruckpegel $L_{pA}$ | 92 |
| Schutzart | IP 20 |
| Gerätegewicht in kg | 31 |

## 9. Reinigung und Wartung

**⚠ Achtung!**
**Ziehen Sie vor allen Reinigungs- und Wartungsarbeiten den Netzstecker.**

**⚠ Achtung!**
**Warten Sie bis der Verdichter vollständig abgekühlt ist! Verbrennungsgefahr!**

**⚠ Achtung!**
**Vor allen Reinigungs- und Wartungsarbeiten ist der Kessel drucklos zu machen**

## 9.1 Reinigung

- Halten Sie Schutzvorrichtungen so staub- und schmutzfrei wie möglich. Reiben Sie das Gerät mit einem sauberen Tuch ab oder blasen Sie es mit Druckluft bei niedrigem Druck aus.
- Wir empfehlen, dass Sie das Gerät direkt nach jeder Benutzung reinigen.
- Reinigen Sie das Gerät regelmäßig mit einem feuchten Tuch und etwas Schmierseife. Verwenden Sie keine Reinigungs- oder Lösungsmittel; diese könnten die Kunststoffteile des Gerätes angreifen. Achten Sie darauf, dass kein Wasser in das Geräteinnere gelangen kann.
- Schlauch und Spritzwerkzeuge müssen vor Reinigung vom Kompressor getrennt werden. Der Kompressor darf nicht mit Wasser, Lösungsmitteln o. Ä. gereinigt werden.

## 9.2 Kondenswasser

Das Kondenswasser ist täglich durch Öffnen des Entwässerungsventils (4) (Bodenseite des Druckbehälters) abzulassen.

⚠ **Achtung!**
**Das Kondenswasser aus dem Druckbehälter enthält Ölrückstände. Entsorgen Sie das Kondenswasser umweltgerecht bei einer entsprechenden Sammelstelle.**

## 9.3 Sicherheitsventil (7)

Das Sicherheitsventil ist auf höchstzulässigen Druck des Druckbehälters eingestellt. Es ist nicht zulässig, das Sicherheitsventil zu verstellen oder dessen Plombe zu entfernen. Damit das Sicherheitsventil im Bedarfsfall richtig funktioniert, sollte dies von Zeit zu Zeit betätigt werden. Ziehen Sie so stark am Ring, bis die Druckluft hörbar abbläst. Anschließend lassen Sie den Ring wieder los.

## 9.4 Ölstand regelmäßig kontrollieren

Der Ölstand muss auf der Ölstandsanzeige (6) zwischen dem roten Ölstandskontrollpunkt und dem oberen Rand des Schauglases sichtbar sein. Ölwechsel: Empfohlenes Öl: SAE 15W/40 oder gleichwertiges.
Die Erstfüllung soll nach 100 Betriebsstunden gewechselt werden. Danach ist alle 500 Betriebsstunden das Öl abzulassen und neues nachzufüllen.

## 9.5 Ölwechsel

Schalten Sie den Motor ab und ziehen Sie den Netzstecker aus der Steckdose. Nachdem Sie den eventuell vorhandenen Luftdruck abgelassen haben, können Sie die Öl-Ablassschraube (17) an der Verdichterpumpe herausschrauben. Damit das Öl nicht unkontrolliert herausläuft, halten Sie eine kleine Blechrinne darunter und fangen Sie das Öl in einem Behälter auf. Falls das Öl nicht vollständig herausläuft empfehlen wir den Kompressor ein wenig zu neigen.

**Das Altöl entsorgen Sie bei einer entsprechenden Annahmestelle für Altöl.**
Ist das Öl herausgelaufen, setzen Sie die Öl-Ablassschraube (17) wieder ein. Füllen Sie das neue Öl in die Öleinfüllöffnung (11) ein, bis der Ölstand im Schauglas (6) den roten Punkt erreicht hat. Anschließend setzen Sie den Öl-Verschlußstopfen (11) wieder ein.

## 9.6 Reinigen des Ansaugfilters (1)

Der Ansaugfilter verhindert das Einsaugen von Staub und Schmutz. Es ist notwendig, diesen Filter mindestens alle 300 Betriebsstunden zu reinigen. Ein verstopfter Ansaugfilter vermindert die Leistung des Kompressors erheblich. Entfernen Sie den Filter vom Kompressor, indem dass Sie die Flügelschraube am Luftfilter lösen. Nun können Sie den Filter aus den beiden Kunststoffgehäusehälften entnehmen, ausklopfen und mit Druckluft bei niedrigem Druck (ca. 3 bar) ausblasen und anschließend wieder einsetzen.

## 9.7 Lagerung

⚠ **Achtung!**
Ziehen Sie den Netzstecker, entlüften Sie das Gerät und alle angeschlossenen Druckluftwerkzeuge. Stellen Sie den Kompressor so ab, dass dieser nicht von Unbefugten in Betrieb genommen werden kann.

⚠ **Achtung!**
**Den Kompressor nur in trockener und für Unbefugte unzugänglicher Umgebung aufbewahren. Nicht kippen, nur stehend aufbewahren!**

## 10. Ersatzteilbestellung

Bei der Ersatzteilbestellung sollten folgende Angaben gemacht werden;

- Typ des Gerätes
- Artikelnummer des Gerätes
- Ident-Nummer des Gerätes
- Ersatzteilnummer des erforderlichen Ersatzteils

Aktuelle Preise und Infos finden Sie unter www.isc-gmbh.info

## 11. Entsorgung und Wiederverwertung

Das Gerät befindet sich in einer Verpackung um Transportschäden zu verhindern. Diese Verpackung ist Rohstoff und ist somit wieder verwendbar oder kann dem Rohstoffkreislauf zurückgeführt werden.

Der Kompressor und dessen Zubehör bestehen aus verschiedenen Materialien, wie z.B. Metall und Kunststoffe. Führen Sie defekte Bauteile der Sondermüllentsorgung zu. Fragen Sie im Fachgeschäft oder in der Gemeindeverwaltung nach!

D

## 12. Mögliche Ausfallursachen

| Problem | Ursache | Lösung |
|---|---|---|
| **Kompressor läuft nicht.** | 1. Netzspannung nicht vorhanden | 1. Kabel, Netzstecker, Sicherung und Steckdose überprüfen. |
| | 2. Netzspannung zu niedrig | 2. Zu lange Verlängerungskabel vermeiden. Verlängerungskabel mit ausreichendem Aderquerschnitt verwenden. |
| | 3. Außentemperatur zu niedrig | 3. Nicht unter +5° C Außentemperatur betreiben. |
| | 4. Motor überhitzt | 4. Motor abkühlen lassen ggf. Ursache der Überhitzung beseitigen. |
| **Kompressor läuft, jedoch kein Druck** | 1. Rückschlagventil (18) undicht | 1. Rückschlagventil austauschen. |
| | 2. Dichtungen kaputt. | 2. Dichtungen überprüfen, kaputte Dichtungen bei einer Fachwerkstatt ersetzen lassen. |
| | 3. Ablass-Schraube für Kondenswasser (4) undicht. | 3. Schraube per Hand nachziehen. Dichtung auf der Schraube überprüfen, ggf. ersetzen. |
| **Kompressor läuft, Druck wird am Manometer angezeigt, jedoch Werkzeuge laufen nicht.** | 1. Schlauchverbindungen undicht. | 1. Druckluftschlauch und Werkzeuge überprüfen, ggf. austauschen. |
| | 2. Schnellkupplung undicht. | 2. Schnellkupplung überprüfen, ggf. ersetzen. |
| | 3. Zu wenig Druck am Druckregler eingestellt. | 3. Druckregler weiter aufdrehen oder Schlauch mit der Kupplung für ungeregelten Kesseldruck verbinden. |

# Índice


1. Descrição dos símbolos pág. 16
2. Descrição do aparelho (ver figura 1/2/3) pág. 17 -18
3. Área de aplicação pág. 19
4. Instruções para a montagem pág. 19
5. Instruções de segurança pág. 19 - 21
6. Material a fornecer pág. 22
7. Montagem e colocação em funcionamento pág. 22 - 24
8. Dados técnicos pág. 24
9. Limpeza e manutenção pág. 24 - 25
10. Encomenda de peças sobressalentes pág. 26
11. Eliminação e reciclagem pág. 26
12. Causas para possíveis falhas pág. 27

P

## 1. Descrição dos símbolos de instrução

**Respeitar o manual de instruções!**

**Aviso sobre tensão eléctrica**

**Aviso sobre peças quentes**

**Use protecção auditiva!**

P

1

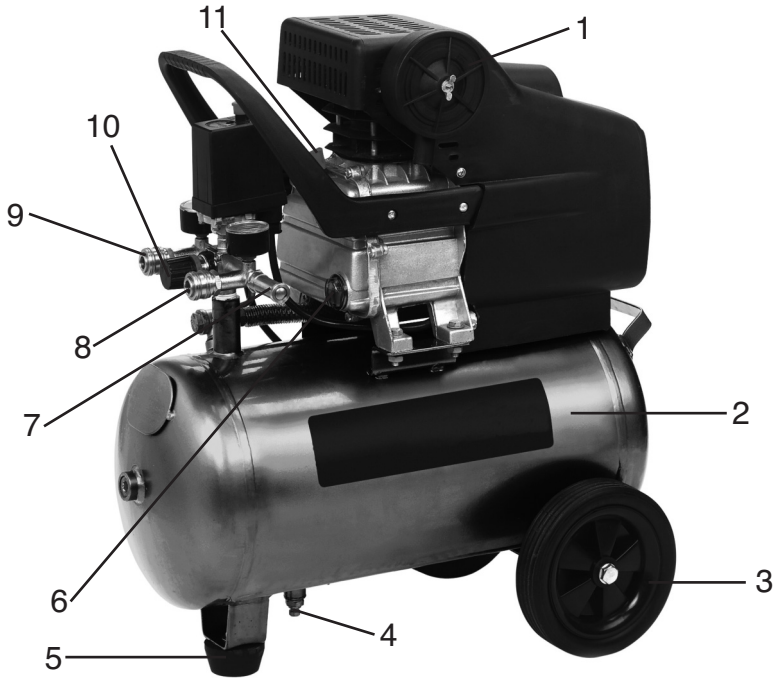


2

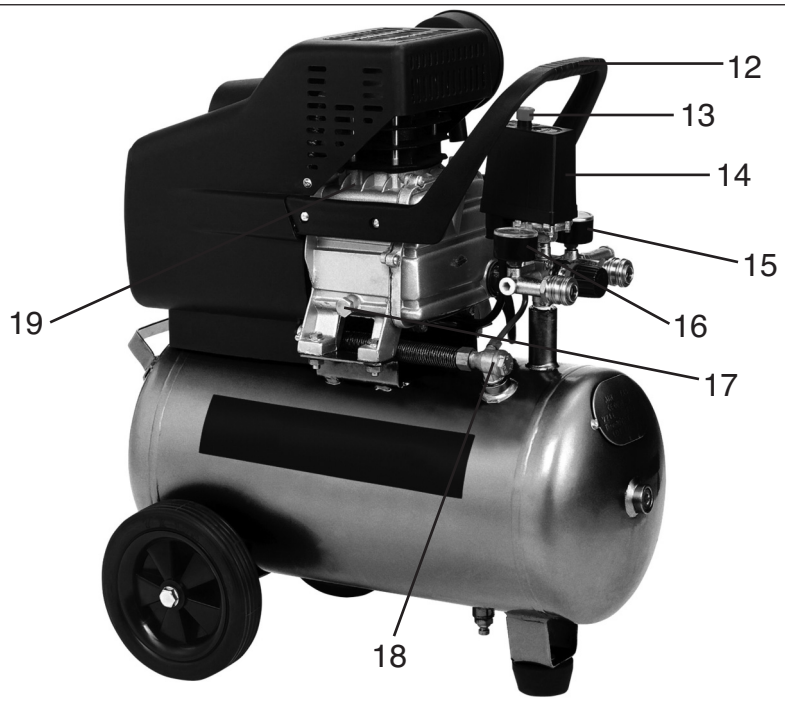

P

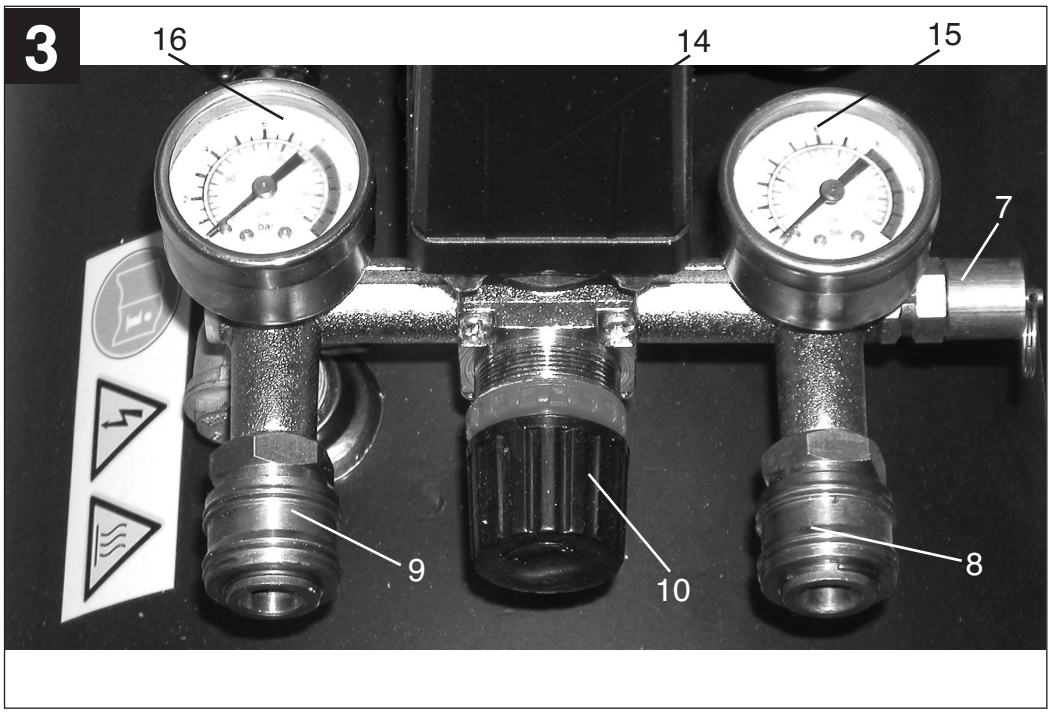


## 2. Descrição do aparelho (fig. 1/2/3)

1. Filtro de ar da admissão
2. Recipiente sob pressão
3. Roda
4. Parafuso de drenagem para água condensada
5. Base
6. Indicador do nível de óleo
7. Válvula de segurança
8. Acoplamento rápido (ar comprimido não regulado)
9. Acoplamento rápido (ar comprimido regulado)
10. Regulador de pressão
11. Tampa do óleo (abertura de enchimento de óleo)
12. Pega de transporte
13. Interruptor para ligar/desligar
14. Interruptor manométrico
15. Manómetro (pode consultar-se a pressão do reservatório)
16. Manómetro (pode consultar-se a pressão ajustada)
17. Parafuso de drenagem do óleo
18. Válvula de retenção
19. Compressor

## ⚠ Atenção!

Ao utilizar ferramentas, devem ser respeitadas algumas medidas de segurança para prevenir ferimentos e danos. Por conseguinte, leia atentamente este manual de instruções. Guarde-o num local seguro, para que o possa consultar a qualquer momento. Caso ceda o aparelho a outras pessoas, entregue também este manual de instruções.

Não nos responsabilizamos pelos acidentes ou danos causados pela não observância deste manual e das instruções de segurança.

## 3. Área de aplicação

O compressor destina-se à produção de ar comprimido para ferramentas que funcionam a ar comprimido.
Chamamos a atenção para o facto de os nossos aparelhos não terem sido concebidos para uso comercial, artesanal ou industrial. Não assumimos qualquer responsabilidade se o aparelho for utilizado no comércio, artesanato ou indústria ou em actividades equiparáveis.

## 4. Instruções de montagem

- Verifique se o aparelho apresenta danos de transporte. No caso de eventuais danos informe de imediato o transitário, que transportou o compressor.
- Antes da colocação em funcionamento tem de verificar o nível do óleo na bomba do compressor.
- O compressor dever ser instalado perto do consumidor.
- Deve evitar tubos de ar e cabos de alimentação longos (cabo de extensão).
- Cuidado com o ar aspirado seco e sem pó.
- Não monte o compressor em salas húmidas ou molhadas.
- O compressor só pode ser colocado em funcionamento em salas apropriadas (bem arejadas, temperatura ambiente +5° até +40°C). Na sala não se podem encontrar poeiras, ácidos, vapores, explosivos ou gases inflamáveis.
- O compressor foi concebido para a utilização em salas secas. A utilização não é permitida em áreas onde ocorra a projecção de água.

## 5. Instruções de segurança

## 5.1 Instruções de segurança

**⚠ Atenção! Ao utilizar este compressor deve respeitar as seguintes medidas de segurança essenciais para a protecção contra choques eléctricos, ferimentos ou incêndio. Leia e respeite estas indicações antes de utilizar o aparelho.**

1. **Mantenha a área de trabalho arrumada.**
   – Uma área de trabalho desarrumada aumenta o perigo de acidentes.
2. **Tenha em atenção as influências do meio circundante.**
   - Não exponha o compressor à chuva. Não use o compressor em ambientes húmidos ou molhados. Assegure uma boa iluminação. Não use o compressor na proximidade de líquidos ou gases inflamáveis.
3. **Proteja-se contra choques eléctricos**
   – Evite o contacto físico com peças ligadas à terra, como sejam tubos, radiadores, fogões, frigoríficos.
4. **Mantenha as crianças afastadas!**
   – Não deixe outras pessoas tocar no compressor ou no cabo de alimentação, mantenha-as afastadas da área de trabalho.
5. **Guarde o seu compressor de forma segura**
   – Quando não estiver a ser utilizado, o compressor deve ser guardado num local seco e fechado, fora do alcance das crianças.
6. **Não sobrecarregue o seu compressor**
   – As ferramentas trabalham melhor e com mais segurança dentro dos limites de potência indicados.

7. **Use vestuário de trabalho adequado.**
   – Não use roupa larga ou jóias. Pode ser apanhado por peças em movimento. Durante os trabalhos no exterior, recomenda-se o uso de luvas de borracha e calçado antiderrapante.
   Se tiver cabelos compridos, apanhe-os com uma rede própria para esse efeito.
8. **Não utilize o cabo para outros fins que não os previstos.**
   – Não transporte o compressor pelo cabo, nem o utilize para retirar a ficha eléctrica da tomada.
   Proteja o cabo da acção do calor, do óleo e das arestas vivas.
9. **Trate da conservação do seu compressor com cuidado**
   – Mantenha o seu compressor limpo para assegurar um trabalho bom e seguro. Siga todas as normas de manutenção. Verifique regularmente a ficha e o cabo eléctrico e, em caso de danos, mande-os substituir por um electricista. Verifique regularmente as extensões de cabos eléctricos e substitua as que estiverem danificadas.
10. **Retire a ficha da corrente**
    – No caso de não utilizar antes da manutenção.
11. **Evite arranques inadvertidos**
    Certifique-se de que o interruptor se encontra desligado ao ligar a máquina à corrente.
12. **Extensões ao ar livre**
    - Ao ar livre use unicamente extensões eléctricas adequadas para esse meio e devidamente identificadas para o efeito.
13. **Esteja sempre atento.**
    – Observe o trabalho. Proceda de modo sensato. Não utilize o compressor se estiver desconcentrado.
14. **Verifique se o seu compressor tem danos**
    – Antes de voltar a usar o compressor, verifique cuidadosamente se os dispositivos de protecção ou peças ligeiramente danificadas funcionam de modo correcto e adequado. Verifique se o funcionamento das peças móveis está em ordem, se não estão perras ou se há peças danificadas. Todas as peças têm de estar montadas correctamente para assegurar as condições de funcionamento do aparelho. Os dispositivos de protecção e as peças danificados devem ser reparados ou substituídos numa oficina de assistência técnica, desde que os manuais de instruções não mencionem nada em contrário. Os interruptores danificados devem ser substituídos numa oficina de assistência técnica. Não utilize ferramentas em que não seja possível ligar e desligar o interruptor.
15. **Atenção!**
    - Para sua própria segurança, utilize apenas acessórios e equipamento extra que sejam mencionados no manual de instruções ou recomendados ou indicados pelo fabricante. O uso de ferramentas de trabalho ou de acessórios de outras marcas diferentes dos referidos no manual de instruções ou no catálogo poderá constituir perigo de ferimento.
16. **As reparações devem ser realizadas unicamente por electricistas**
    - As reparações só devem ser realizadas por um electricista, caso contrário, o utilizador poderá sofrer acidentes.
17. **Ruído**
    – Ao utilizar o compressor use protecção auditiva.
18. **Substituição do cabo de ligação**
    - Para evitar perigos, sempre que o cabo de ligação for danificado, tem de ser substituído pelo fabricante ou pelo representante do serviço de assistência técnica.

**Guarde as instruções de segurança num local seguro.**

## 5.2 Instruções de segurança para trabalhar com ar comprimido e pistolas de sopro

- Durante o funcionamento o compressor e os cabos atingem temperaturas elevadas. O contacto leva a queimaduras.
- Os gases e os vapores aspirados pelo compressor não contêm aditivos que possam conduzir a incêndios ou a explosões no compressor.
- Ao soltar o acoplamento da mangueira imobilize a peça de acoplamento da mangueira com a mão, para evitar ferimentos quando a mangueira é puxada.
- Ao trabalhar com pistola de sopro use óculos de protecção. Corpos estranhos e peças sopradas podem causar ferimentos ligeiros.
- Não apontar a pistola de sopro a ninguém nem limpar roupa que esteja vestida.

## 5.3 Instruções de segurança ao para pintar com ar comprimido

- Não utilizar tinta ou solventes com um ponto de inflamação inferior a 55° C.
- Não aquecer a tinta ou os solventes.
- Se utilizar líquidos prejudiciais à saúde, tem de usar filtros para protecção (máscaras faciais). Nas medidas de protecção, tenha em atenção as indicações dos fabricantes acerca desses materiais.
- Devem ser respeitadas as indicações e identificações do decreto alemão relativo às substâncias perigosas, que constam das embalagens dos materiais processados. Se necessário, têm que ser tomadas medidas de protecção suplementares, usando nomeadamente vestuário e máscaras adequadas.
- Não fumar na área de trabalho durante o processo de pintura. Os vapores de tinta também são facilmente inflamáveis.
- Não deve existir nem ser feito lume, fontes de luz ou máquinas que produzam faíscas nas proximidades.
- Não guardar ou consumir alimentos e bebidas na área de trabalho. Os vapores de tinta são prejudiciais.
- A área de trabalho tem de ter mais que 30 $m^3$ e é necessário garantir um arejamento suficiente ao pintar e secar. Não pintar contra o vento. Ao pintar materiais inflamáveis ou perigosos, ter em atenção as disposições da polícia local.
- Em conjunto com a mangueira de pressão de PVC não processar fluidos como gasolina de teste, álcool butanol e clorídrico de metileno (diminui a vida útil).

## 5.4 Funcionamento de recipientes sob pressão

- Quem operar um recipiente sob pressão, deve mantê-lo num estado adequado, operá-lo de forma adequada, monitorizá-lo, efectuar de imediato os trabalhos de manutenção e de reparação necessários e tomar as medidas de segurança necessárias.
- A entidade de supervisão pode, num caso isolado, ordenar medidas de monitorização necessárias.
- Um recipiente sob pressão não deve ser operado quando apresentar deficiências, para não colocar em perigo os operadores e terceiros.
- Deverá verificar regularmente a presença de danos, como p. ex. ferrugem, no recipiente sob pressão. Se detectar danos, dirija-se à oficina de assistência técnica.

P

## 6. Material a fornecer

2 x Roda (a)
2 x Material de fixação para as rodas (b)
1 x Tampa do óleo (c)
1 x Apoio (d)
1 x Material de fixação para o apoio (e)
1 x Filtro de ar (f)

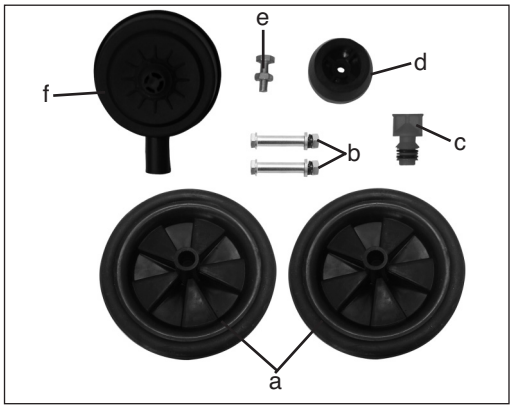


## 7. Montagem e colocação em funcionamento

**⚠ Atenção!**
**Antes de colocar em funcionamento montar o aparelho por completo!**

### 7.1. Montagem das rodas (3)

Monte as rodas como indicado na figura.

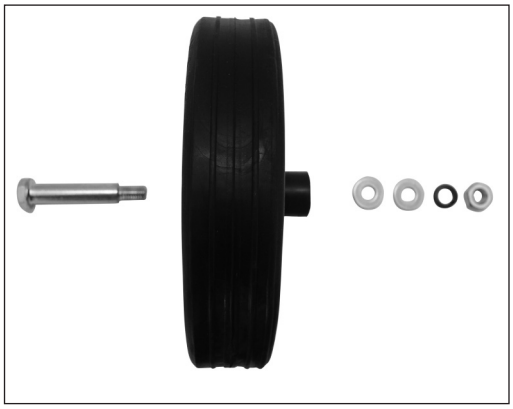

### 7.2. Montagem do apoio (5)

Fixe o apoio como indicado na figura.

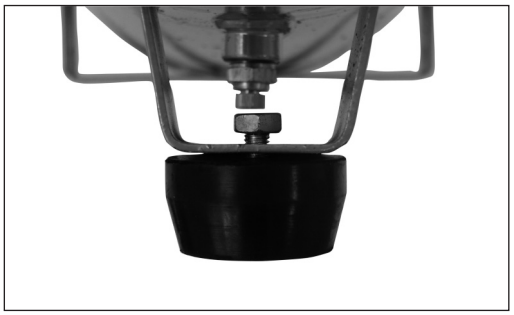

## 7.3. Montagem do filtro do ar (1)

Remova os tampões de transporte (figura a) com uma chave de fendas ou ferramenta parecida e aparafuse o filtro de ar (1) com o parafuso de orelhas (a) ao aparelho (figura b).

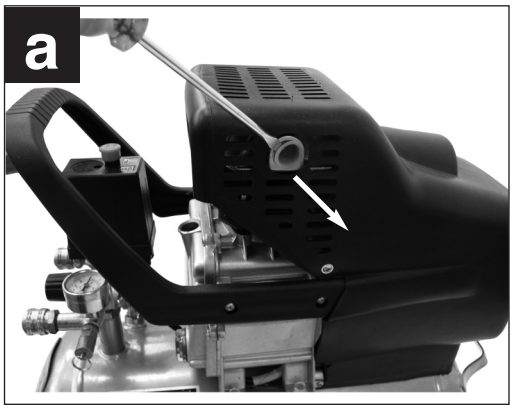


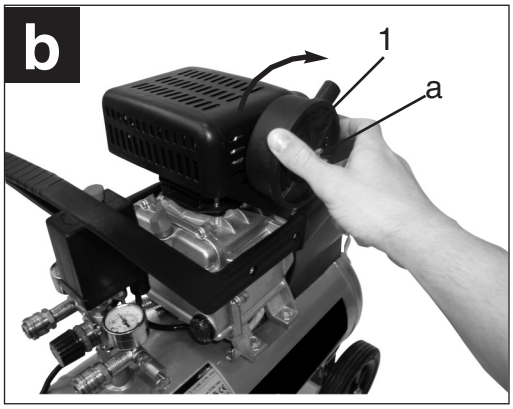


## 7.4 Substituição da tampa do óleo (11)

Remova a tampa de transporte da abertura de enchimento do óleo (figura c) com uma chave de fendas e coloque as tampas do óleo (11) fornecidas na abertura de enchimento do óleo (figura d).

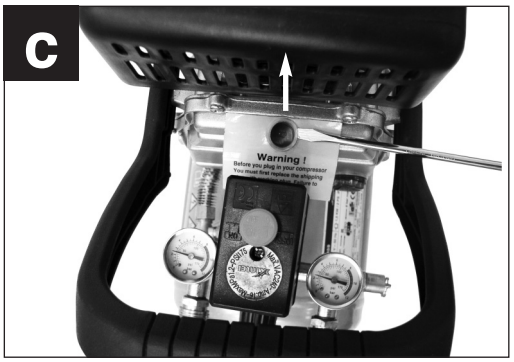


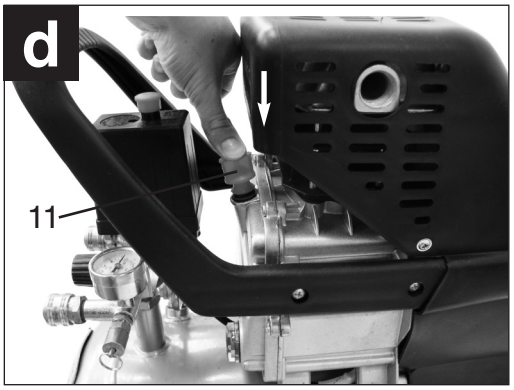


## 7.5 Ligação à rede

O compressor encontra-se munido de um cabo eléctrico com ficha Schuko, Esta pode ser ligada a qualquer tomada com ligação à terra de 230 V ~ 50 Hz, que esteja protegida com 16 A. Antes da colocação em funcionamento, certifique-se de que a tensão de rede corresponde à tensão de serviço constante na chapa de potência da máquina. Os cabos de alimentação longos, as extensões, os tambores para cabos, etc. causam queda de tensão e podem impossibilitar o arranque do motor. Com temperaturas inferiores a +5°C, a falta de mobilidade compromete o arranque do motor.

## 7.6 Interruptor para desligar e ligar (13)

O compressor é ligado quando puxar o botão vermelho (13).
Para desligar o compressor tem de pressionar o botão vermelho (13). (fig. 2)

## 7.7 Acoplamento rápido (8/9)

**Ligar:**
Empurre o niple da sua mangueira de ar comprimido para o acoplamento rápido, o casquilho salta automaticamente para a frente.

**Separar:**
Puxe o casquilho para trás e remova a mangueira. **Atenção! Ao soltar o acoplamento da mangueira imobilize a peça de acoplamento da mangueira com a mão, para evitar ferimentos quando a mangueira é puxada.**

## 7.8 Regulação da pressão:

- Com o regulador de pressão (10) pode ajustar a pressão no manómetro (16).
- A pressão ajustada pode ser retirada no acoplamento rápido (9).
- A pressão do reservatório pode ser consultada no manómetro (15).
- A pressão do reservatório pode ser retirada no acoplamento rápido (8).
- O interruptor de pressão é ajustado na fábrica.
  Pressão de ligação 6 bars
  Pressão de desligação 8 bars

## 8. Dados técnicos

| | |
|---|---|
| Tensão de rede | 230 V ~ 50 Hz |
| Potência do motor kW | 1,5 |
| Rotação do compressor r.p.m. | 2850 |
| Pressão de serviço em bar | 8 |
| Volume dos recipientes sob pressão (em litros) | 24 |
| Potência de aspiração teórica l/min | 210 |
| Nível de potência acústica $L_{WA}$ em dB | 97 |
| Nível de pressão acústica $L_{pA}$ em dB | 92 |
| Grau de protecção: | IP 20 |
| Peso do aparelho em kg | 31 |

## 9. Para limpeza e manutenção

**⚠ Atenção!**
**Retire a ficha de corrente da respectiva tomada sempre que sejam realizados trabalhos de limpeza e de manutenção.**

**⚠ Atenção!**
**Espere até que o compressor esteja completamente frio! Perigo de queimaduras!**

**⚠ Atenção!**
**Retire a pressão do reservatório antes de efectuar todos os trabalhos de limpeza e de manutenção.**

## 9.1 Limpeza

- Mantenha os dispositivos de segurança o mais limpos possível. Esfregue o aparelho com um pano limpo ou sopre com ar comprimido a baixa pressão.
- Aconselhamos a limpeza do aparelho imediatamente após cada utilização.
- Limpe regularmente o aparelho com um pano húmido e um pouco de sabonete líquido. Não utilize detergentes ou solventes, pois estes podem corroer as peças de plástico do aparelho. Certifique-se de que não entra água para o interior do aparelho.
- Antes da limpeza separe a mangueira e os respectivos bicos do compressor. Não

limpe o compressor com água, solventes ou outros produtos.

## 9.2 Água condensada

Deixe a água condensada sair diariamente pela abertura da válvula de descarga (4) (no fundo do recipiente sob pressão).

⚠ **Atenção!**
**A água condensada do recipiente sob pressão contém resíduos de óleo. Elimine a água condensada de forma ecológica num local de recolha próprio.**

## 9.3 Válvula de segurança (7)

A válvula de segurança é ajustada pela pressão admissível do recipiente sob pressão. Não é permitido ajustar a válvula de segurança, ou remover o seu selo de chumbo. Para que a válvula de segurança funcione correctamente em caso de necessidade, deverá ser accionada de tempos a tempos. Puxe o anel com força até o ar comprimido sair de forma audível. De seguida, solte o anel.

## 9.4 Verifique regularmente o nível do óleo

No indicador do nível do óleo (6), o nível do óleo tem de estar visível entre o ponto vermelho de verificação do nível do óleo e o rebordo superior do vidro de inspecção. Mudança de óleo: óleo recomendado: SAE 15W/40 ou de qualidade equivalente.
O primeiro enchimento deve ser substituído após 100 horas de serviço. Depois, escoar e reatestar o óleo a cada 500 horas de serviço.

## 9.5 Mudança de óleo

Desligue o motor e retire a ficha de corrente da tomada. Depois de aliviar a eventual pressão de ar, pode desapertar o parafuso de descarga do óleo (17) na bomba do compressor. Para que o óleo não saia descontrolado, coloque por baixo um pequeno canal de chapa que conduza o óleo para um recipiente. Se o óleo não sair todo, incline um pouco o compressor.

**O óleo antigo tem de ser levado para um posto de recolha.**
Depois de escoado o óleo, volte a apertar o parafuso de descarga do óleo (17). Ateste o óleo novo pela abertura de enchimento de óleo (11), até que, no vidro de inspecção (6), o nível do óleo atinja o ponto vermelho. De seguida volte a colocar a tampa do óleo (11).

## 9.6 Limpar o filtro de aspiração (1)

O filtro de aspiração impede a sucção de pó e sujidade. Este filtro tem de ser limpo, pelo menos, todas as 300 horas de serviço. Um filtro de aspiração entupido reduz significativamente a potência do compressor.
Remova o filtro do compressor, soltando o parafuso de orelhas no filtro de ar. Agora pode remover o filtro de ambas as metades da carcaça de plástico, sacudi-lo e soprá-lo com ar comprimido de baixa pressão (aprox. 3 bar) e, de seguida, voltar a montá-lo.

## 9.7 Armazenagem

⚠ **Atenção!**
Retire a ficha da corrente, faça a sangria do aparelho e de todas as ferramentas de ar comprimido ligadas ao aparelho. Desligue o compressor de modo a evitar uma entrada em funcionamento indesejada.

⚠ **Atenção!**
**Só guardar o compressor num espaço seco e inacessível a estranhos. Não virar, guardar de pé!**

P

## 10. Encomenda de peças sobressalentes

Para encomendar peças sobressalentes, deve indicar os seguintes dados;

- Modelo do aparelho
- Número de referência do aparelho
- N.º de identificação do aparelho
- Número de peça sobressalente necessária

Pode consultar os preços e informações actuais em www.ISC-GmbH.info

## 11. Eliminação e reciclagem

O aparelho encontra-se dentro de uma embalagem para evitar danos de transporte. Esta embalagem é matéria-prima, podendo ser reutilizada ou reciclada.

O compressor e os respectivos acessórios são de diferentes materiais, como por ex. o metal e o plástico. Os componentes que não estiverem em condições devem ter tratamento de lixo especial. Informe-se junto das lojas da especialidade ou da sua Câmara Municipal!

## 12. Causas para possíveis falhas

| Problema | Solução | Causa |
|---|---|---|
| **O compressor não funciona** | 1.Tensão de rede inexistente<br>2.Tensão de rede demasiado baixa<br>3. Temperatura exterior demasiado baixa<br>4.Sobreaquecimento do motor | 1. Verifique cabo, ficha de corrente, fusível e tomada.<br>2. Evite cabos de extensão demasiado longos. Utilize um cabo de extensão com uma secção transversal suficiente.<br>3. Não utilize com temperaturas exteriores inferiores a +5° C.<br>4. Deixe o motor arrefecer e, se for caso disso, elimine as causas para o sobreaquecimento. |
| **O compressor funciona mas não tem pressão** | 1. Fuga na válvula de retenção (18)<br>2. Juntas danificadas.<br>3. Parafuso de drenagem para a água condensada (4) com fuga. | 1. Substitua a válvula de retenção.<br>2. Verifique as juntas, substitua as juntas danificadas numa oficina especializada.<br>3. Aperte o parafuse manualmente. Verifique a junta do parafuso, e se necessário, substitua-a. |
| **O compressor funciona, é indicada pressão no manómetro, mas as ferramentas não funcionam.** | 1. Ligação da mangueira com fugas.<br>2. Acoplamento rápido com fugas.<br>3. Pressão ajustada é demasiado reduzida. | 1. Verifique a mangueira de ar comprimido e as ferramentas e substitua-as, se necessário.<br>2. Verifique o acoplamento rápido e substitua-o, se necessário.<br>3. Continue a rodar o regulador de pressão ou ligue a mangueira com acoplamento para pressão de caldeira desafinada. |

RO

## Cuprins


| | | |
|---|---|---|
| 1. | Descrierea simbolurilor | P. 23 |
| 2. | Descrierea aparatului (vezi figura 1/2/3) | P. 30 - 31 |
| 3. | Domeniul de utilizare | P. 32 |
| 4. | Indicaţii de amplasare | P. 32 |
| 5. | Indicaţii de siguranţă | P. 32 - 34 |
| 6. | Cuprinsul livrării | P. 35 |
| 7. | Montarea şi punerea în funcţiune | P. 35 - 37 |
| 8. | Date tehnice | P. 37 |
| 9. | Curăţirea şi întreţinerea | P. 37 - 38 |
| 10. | Comanda pieselor de schimb | P. 39 |
| 11. | Îndepărtarea şi reciclarea | P. 39 |
| 12. | Deranjamente posibile | P. 40 |

## 1. Descrierea simbolurilor

**Respectaţi instrucţiunile de folosire!**

**Atenţie la tensiunea electrică**

**Atenţie la piesele fierbinţi**

**Protejează auzul!**

RO

1

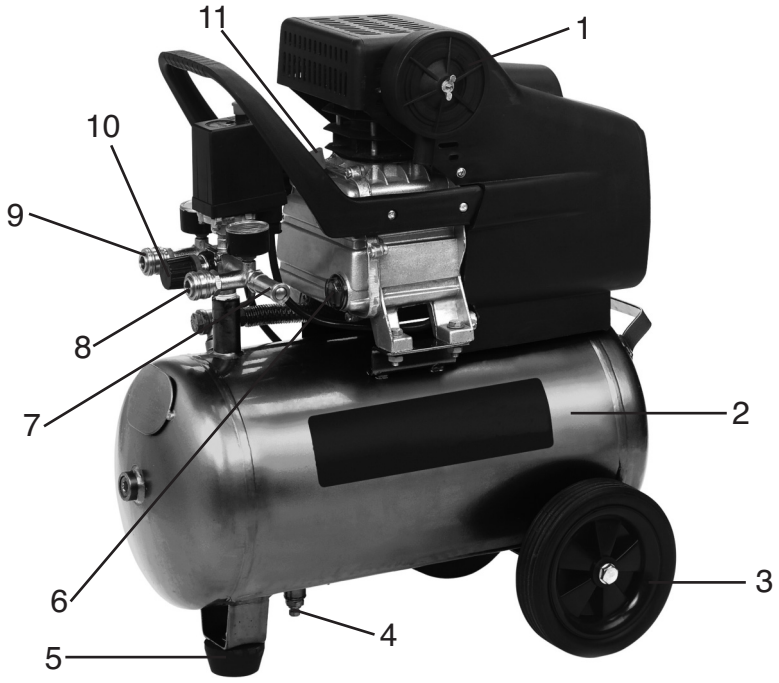


2

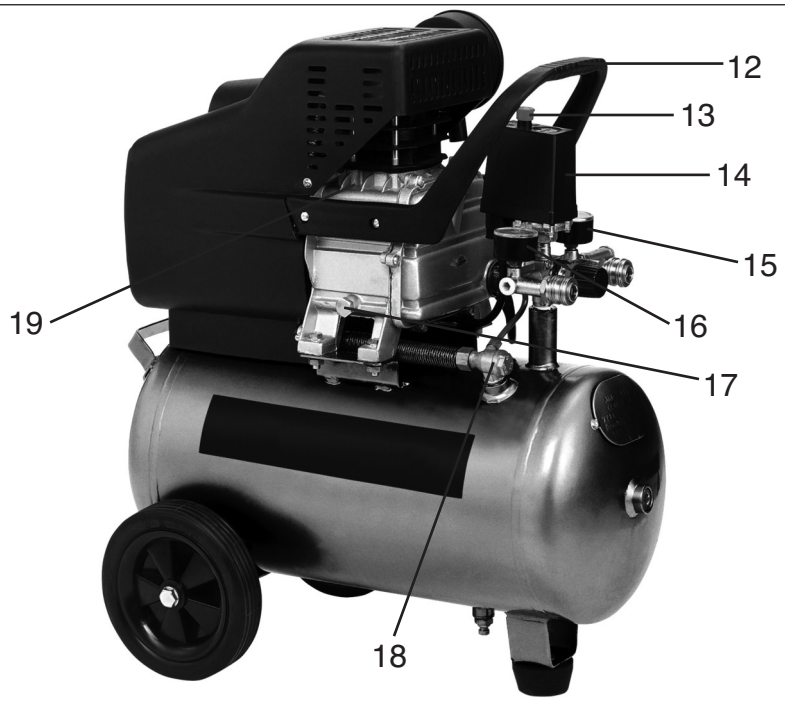

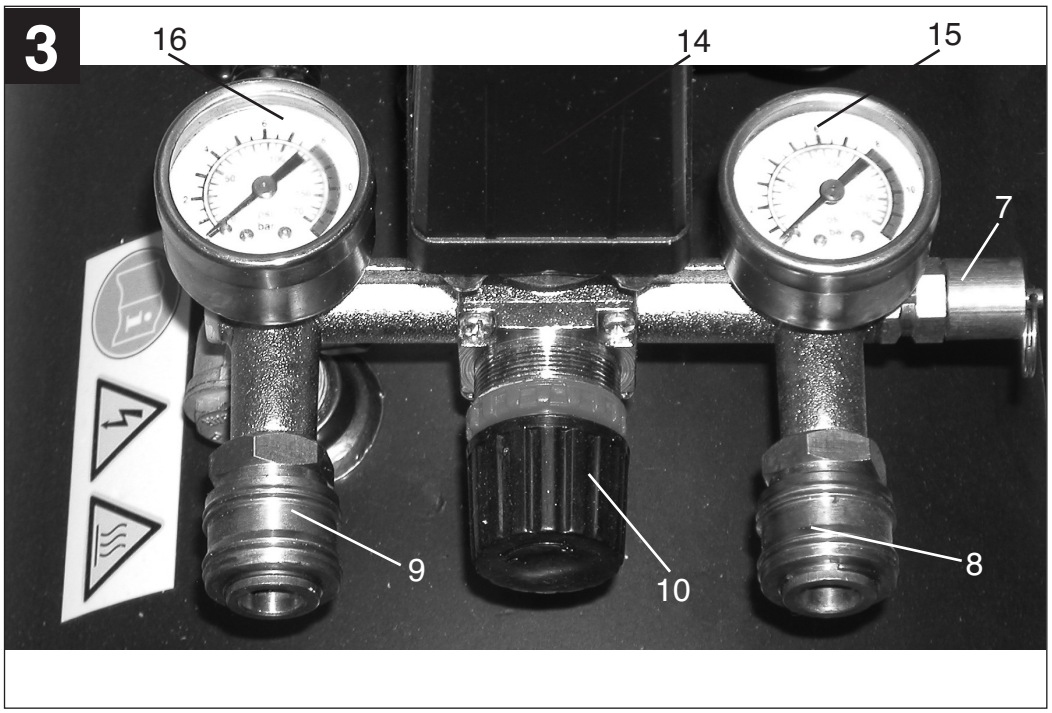


## 2. Descrierea aparatului (Fig. 1/2/3)

1. Filtru de aer de aspiraţie
2. Recipient de presiune
3. Roată
4. Şurub de scurgere a apei de condens
5. Picior de sprijin
6. Indicator pentru nivelul uleiului
7. Ventil de siguranţă
8. Cuplaj rapid (aer comprimat nereglat)
9. Cuplaj rapid (aer comprimat reglat)
10. Regulator de presiune
11. Dop pentru ulei (orificiul de completare a uleiului)
12. Mâner de transport
13. Întrerupător pornire - oprire
14. Comutator de presiune
15. Manometru (poate fi citită presiunea din recipient)
16. Manometru (poate fi citită presiunea reglată)
17. Şurub de scurgere a uleiului
18. Ventil de refulare
19. Compresor

RO

## ⚠ Atenţie!

La folosirea aparatului trebuiesc respectate câteva măsuri de siguranţă pentru a se putea evita accidentele şi pagubele. Citiţi cu atenţie aceste instrucţiuni de folosire. Păstraţi-le cu grijă pentru a avea întotdeauna la dispoziţie informaţiile necesare. Dacă daţi aparatul unei alte persoane, vă rugăm să înmânaţi şi aceste instrucţiuni de folosire.

Noi nu preluăm nici o garanţie pentru accidente sau pagube care provin din nerespectarea acestor instrucţiuni de folosire şi a indicaţiilor de siguranţă.

## 3. Domeniul de utilizare

Compresorul serveşte la producerea aerului comprimat pentru echipamente acţionate cu aer sub presiune.
Vă rugăm să ţineţi cont de faptul că maşinile noastre nu sunt construite pentru utilizare în domeniile meşteşugăreşti şi industriale. Noi nu preluăm nici o garanție atunci când aparatul este folosit în întreprinderile meşteşugăreşti sau industriale ori în scopuri similare.

## 4. Indicaţii de amplasare

- Verificaţi aparatul de eventualele deteriorări pe timpul transportului. Deteriorările respective se vor transmite imediat firmei transportoare care a livrat compresorul.
- Înainte de punerea în folosinţă se va controla nivelul uleiului din pompa compresorului.
- Compresorul se va amplasa în apropierea consumatorului.
- Se va evita folosirea conductelor de aer şi a cablurilor de alimentare (cabluri prelungitoare) lungi.
- Aerul aspirat trebuie să fie uscat şi lipsit de praf.
- Compresorul nu se va amplasa în încăperi umede sau ude.
- Compresorul se va folosi numai în încăperi corespunzătoare (bine aerisite, temperatura ambiantă +5 °C - 40 °C). În încăpere nu are voie să existe praf, acizi, vapori, gaze explozive sau inflamabile.
- Compresorul se pretează la utilizare în încăperi uscate. În intervalele în care se lucrează cu apă de stropit este interzisă folosirea compresorului.

## 5. Indicaţii de siguranţă

### 5.1 Indicaţii de siguranţă

**⚠ Atenţie! La folosirea acestui compresor, pentru evitarea şocurilor electrice, pericolelor de accidentare şi incendiu trebuiesc respectate următoarele măsuri de siguranţă fundamentale. Citiţi şi ţineţi cont de aceste indicaţii înainte de folosirea compresorului.**

1. **Păstraţi intervalul de lucru în ordine**
   – Dezordinea în intervalul de lucru măreşte pericolul de accidentare.
2. **Ţineţi cont de influenţele mediului**
   – Nu lăsaţi compresorul în ploaie. Nu folo siţi compresorul în medii umede sau ude. Asiguraţi o aerisire bună. Nu folosiţi com presorul în apropierea lichidelor sau gaze lor inflamabile.
3. **Protejaţi-vă împotriva şocurilor electrice**
   – Evitaţi atingerea obiectelor pământate cum ar fi conducte, calorifere, aragaze, frigidere.
4. **Ţineţi copiii la distanţă!**
   – Nu lăsaţi alte persoane să atingă com presorul sau cablul acestuia, ţineţi-le la distanţă faţă de locul de muncă.
5. **Depozitaţi compresorul în siguranţă**
   – Compresorul nefolosit se va depozita într-o încăpere uscată, închisă şi într-un mod inaccesibil copiilor.
6. **Nu suprasolicitaţi compresorul**
   – Dumneavoastră lucraţi mai bine şi mai sigur în intervalul de putere indicat.
7. **Purtaţi îmbrăcăminte de lucru corespunzătoare**
   – Nu purtaţi îmbrăcăminte largă sau bijute-

rii. Acestea pot fi prinse de piesele aflate în mişcare. La lucrul în aer liber se recomandă folosirea mănuşilor de cauciuc şi a încălţămintei nealunecoase.
În cazul părului lung purtaţi un fileu de păr.

8. **Nu folosiţi cablul în alte scopuri**
– Nu trageţi compresorul de cablu şi nu folosiţi cablul pentru a scoate ştecherul din priză.
Protejaţi cablul de căldură, ulei şi muchii tăioase.
9. **Îngrijiţi compresorul dumneavoastră**
– Păstraţi compresorul curat pentru a putea lucra bine şi sigur cu el. Urmaţi pre scripţiile referitoare la lucrările de întreţine re. Controlaţi cu regularitate ştecherul şi cablul şi în cazul în care acestea sunt deteriorate se vor înlocui de către un specialist recunoscut. Controlaţi cu regularitate cablul prelungitor şi dacă este necesar înlocuiţi-l.
10. **Scoateţi ştecherul din priză**
– Atunci când compresorul nu se foloseşte sau înaintea tuturor lucrărilor de întreţinere se va scoate ştecherul din priză.
11. **Evitaţi pornirile accidentale**
– Asiguraţi-vă că întrerupătorul este pe oprit atunci când racordaţi compresorul la reţeaua de curent.
12. **Cablurile prelungitoare în aer liber**
– În aer liber se vor folosi numai cablurile prelungitoare special prevăzute şi marcate corespunzător pentru acest scop.
13. **Fiţi permanent atenţi**
– Observaţi-vă lucrul. Fiţi prudenţi. Nu folosiţi compresorul atunci când nu sunteţi concentraţi.
14. **Controlaţi compresorul de deteriorări**
– Înainte oricărei utilizări controlaţi cu atenţie dispozitivele de protecţie sau piesele uşor deteriorate de funcţionarea lor ireproşabilă şi conformă cu scopul. Verificaţi dacă funcţionarea pieselor în mişcare este în regulă, dacă acestea nu sunt blocate sau dacă nu există piese deteriorate.
Toate piesele trebuie să fie montate corect şi să asigure toate operaţiile specifice aparatului. Dispozitivele de protecţie şi piesele deteriorate trebuiesc reparate sau înlocuite profesional de către un atelier service pentru clienţi atunci când în instrucţiunile de folosire nu este prevăzut altceva. Întrerupătoarele deteriorate trebuiesc înlocuite într-un atelier service pentru clienţi. Nu folosiţi aparatele la care întrerupătorul oprire/pornire nu funcţionează.
15. **Atenţie!**
– Pentru propria dumneavoastră siguranţă, folosiţi numai auxiliari şi aparate auxiliare care sunt menţionate în instrucţiunile de folosire sau care sunt recomandate sau indicate de către producător. Folosirea altor echipamente ataşabile sau auxiliari decât cele recomandate în instrucţiunile de folosire sau în catalog poate reprezenta pentru dumneavoastră un pericol de accidentare.
16. **Reparaţiile numai de către electricieni profesionişti**
Reparaţiile se vor efectua numai de către un electrician profesionist, în caz contrar pot interveni accidente la utilizator.
17. **Zgomotul**
– Pe timpul folosirii compresorului se va proteja auzul.
18. **Schimbarea cablurilor de legătură**
Atunci când cablurile de legătură sunt deteriorate, acestea se vor schimba de către producător sau un electrician profesionist pentru a se evita pericolele.

**Păstraţi cu grijă indicaţiile de siguranţă.**

## 5.2 Indicaţii de siguranţă pentru lucrul cu aer comprimat şi pistoale de purjare

- Pe timpul funcţionării compresorul şi conductele ating temperaturi înalte. Contactul cu acestea provoacă arsuri.
- Gazele aspirate de compresor nu au voie să conţină adaosuri care ar putea duce la incendii sau explozii în compresor.
- La desfacerea cuplajului furtunului, piesa de cuplare a furtunului se va ţine cu mâna pentru a se evita vătămările provocate de furtunul aruncat cu presiune înapoi.
- La lucrările cu pistolul de purjare se vor purta ochelari de protecţie. Datorită corpurilor străine şi a pieselor purjate împrejur pot interveni uşor vătămări.
- Cu pistolul de purjat nu se va purja asupra persoanelor şi nu se vor curăţa hainele de pe corp.

## 5.3 Indicaţii de folosire la pulverizarea vopselei!

- Nu se vor prelucra lacuri sau solvenţi cu un punct de aprindere mai mic de 55 °C.
- Lacurile şi solvenţii nu se vor încălzi.
- Dacă se prelucrează lichide dăunătoare sănătăţii, drept protecţie sunt necesare aparate filtrante (măşti de faţă). Ţineţi cont şi de datele referitoare la măsurile de protecţie ale producătorilor acestor substanţe.
- Se va ţine cont de datele şi simbolurile din reglementările referitoare la substanţele periculoase prezentate pe ambalajul materialului de prelucrat. În caz contrar se vor lua măsuri de protecţie suplimentare şi în mod special se va purta îmbrăcăminte şi o mască corespunzătoare.
- Pe timpul stropirii precum şi în încăperea în care se lucrează nu se va fuma. Vaporii de vopsea sunt deasemenea uşor inflamabili.
- Nu trebuie să existe sau să fie folosite locurile de foc, lumina deschisă sau maşini care produc scântei.
- Mâncarea sau băuturile nu se vor păstra sau consuma în încăperea în care se lucrează. Vaporii de vopsea sunt dăunători.
- Încăperea în care se lucrează trebuie să fie mai mare de 30 $m^3$ şi trebuie asigurată o circulaţie suficientă a aerului la pulverizare şi uscare. Nu se va pulveriza împotriva vântului. Întotdeauna în cazul pulverizării substanţelor inflamabile respectiv periculoase se va ţine cont de prevederile autorităţii poliţieneşti locale.
- Nu se vor prelucra medii cum ar fi spirtul alb, alcoolul butilic şi metilencloridul împreună cu furtunurile de presiune din PVC (reducerea duratei de funcţionare).

## 5.4 Folosirea recipienţilor de presiune

- Cine exploatează un recipient de presiune trebuie să menţină acesta într-o stare regulamentară, să-l exploateze într-o stare regulamentară, să-l supravegheze, să întreprindă imediat lucrările necesare de punere în funcţiune şi de întreţinere şi să ia măsurile necesare de siguranţă în funcţie de circumstanţe.
- Inspectoratul poate dispune în anumite cazuri măsurile de supraveghere necesare.
- Un recipient de presiune nu se va exploata atunci când prezintă imperfecţiuni de pe urma cărora pot fi accidentaţi operatorii sau terţii.
- Recipientul de presiune se va controla cu regularitate de deteriorări, cum ar fi de exemplu rugina. Dacă aţi constatat deteriorări adresaţi-vă vă rugăm atelierului service pentru clienţi.

## 6. Cuprinsul livrării

2 x Roată (a)
2 x Material de fixare a roţilor (b)
1 x Dop pentru orificiul de ulei (c)
1 x Picior de sprijin (d)
1 x Material de fixare a piciorului de sprijin (e)
1 x Filtru de aer (f)

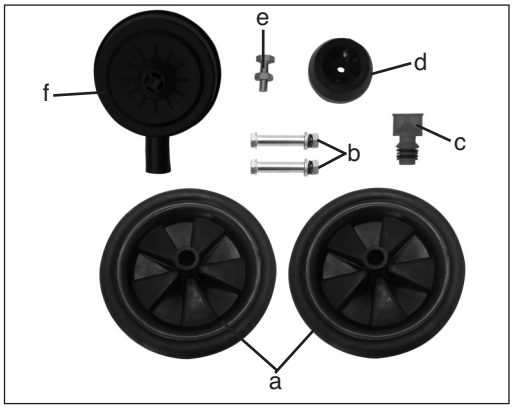


## 7. Montarea şi punerea în funcţiune

⚠ **Atenţie!**
**Înainte de punerea în funcţiune aparatul se va monta neapărat complet!**

## 7.1. Montarea roţilor (3)

Montaţi roţile aşa cum este prezentat în figură.

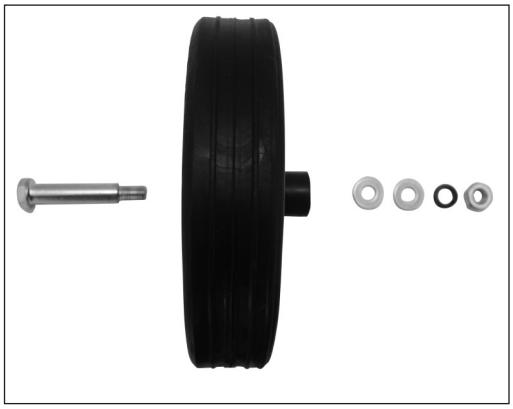

## 7.2 Montarea piciorului de sprijin (5)

Fixaţi piciorul de sprijin aşa cum este prezentat în figură.

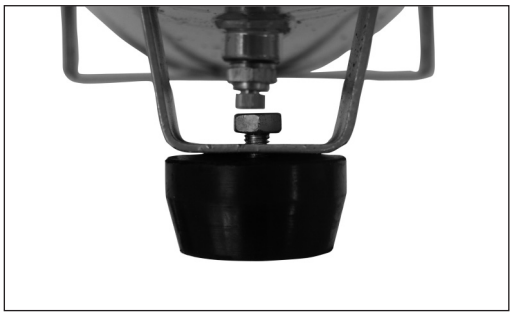

RO

## 7.3. Montarea filtrului de aer (1)

Îndepărtaţi blocajele de transport (figura a) cu o şurubelniţă sau ceva asemănător şi înşurubaţi filtrul de aer (1) de aparat cu şurubul fluture (a) (figura b).

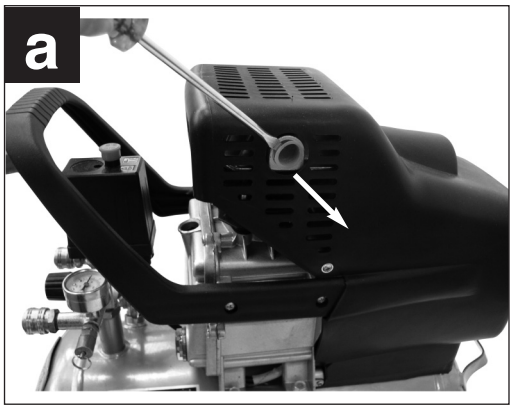


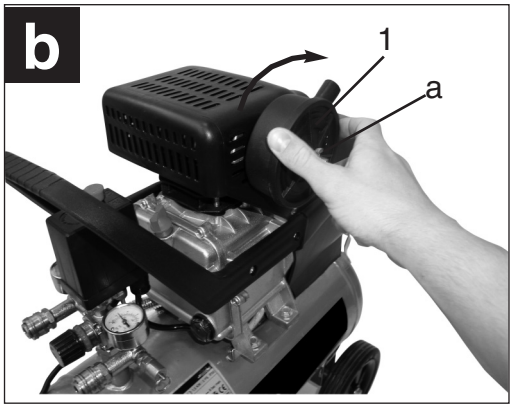


## 7.4 Schimbarea dopului orificiului de ulei (11)

Scoateţi capacul orificiului de umplere cu ulei folosit pe timpul transportului (figura c) cu ajutorul unei şurubelniţe şi introduceţi dopul de închidere (11) anexat în orificiul de umplere cu ulei (figura d).

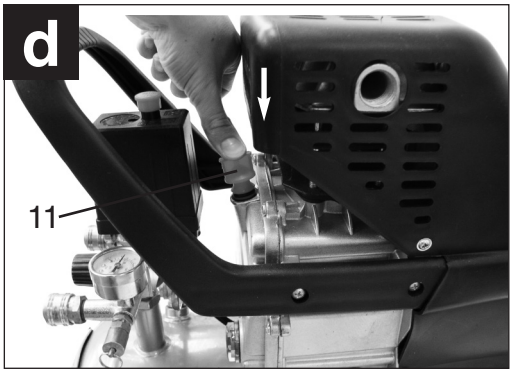


## 7.5 Racordul electric

Compresorul este echipat cu un cablu de reţea cu ştecher cu contact de protecţie. Acesta poate fi racordat la orice priză cu contact de protecţie de 230 V ~ 50 Hz care este prevăzută cu o siguranţă de 16 A. Înainte de punerea în folosiţă verificaţi dacă tensiunea de reţea corespunde cu tensiunea de funcţionare menţionată pe plăcuţa cu datele aparatului.
Cablurile de alimentare lungi precum şi prelungitoarele, tamburii de cablu şi altele provoacă scăderea tensiunii şi pot împiedica pornirea motorului. La temperaturi joase sub +5° C pornirea motorului este prejudiciată de mersul greoi.

## 7.6 Întrerupătorul pornire-oprire (13)

Prin tragerea butonului roşu (13) compresorul porneşte.
Pentru oprirea compresorului trebuie apăsat butonul roşu (13), (figura 2).

## 7.7 Cuplajul rapid (8/9)

**Racordarea:**
Introduceţi niplul furtunului de aer comprimat în cuplajul rapid, manşonul sare automat în faţă.

**Decuplarea:**
Trageţi manşonul înapoi şi îndepărtaţi furtunul.
**Atenţie! La decuplarea furtunului de aer comprimat, piesa de cuplare a furtunului se va ţine cu mâna pentru a se evita vătămările provocate de furtunul aruncat cu presiune înapoi.**

## 7.8 Reglarea presiunii:

- Cu ajutorul regulatorului de presiune (10) poate fi reglată presiunea la manometru (16).
- Presiunea reglată poate fi luată la cuplajul rapid (9).
- La manometrul (15) poate fi citită presiunea din recipient.
- Presiunea din recipient poate fi luată la cuplajul rapid (8).
- Comutatorul de presiune este reglat din fabrică.
  Presiunea de pornire ca. 6 bari
  Presiunea de oprire 8 bari

## 8. Date tehnice

| | |
|---|---|
| Racordul de reţea | 230 V~ 50 Hz |
| Puterea motorului kW | 1,5 |
| Turaţia compresorului $min^{-1}$ | 2850 |
| Presiunea de lucru (în bari) | 8 |
| Volumul recipientului de presiune (în litri) | 24 |
| Capacitatea de aspiraţie teoretică l/min. | 210 |
| Nivelul puterii sonore $L_{WA}$ in dB | 97 |
| Nivelul presiunii sonore $L_{pA}$ in dB | 92 |
| Modul de protecţie | IP 20 |
| Greutatea aparatului în kg | 31 |

## 9. Curăţirea şi întreţinerea

**⚠ Atenţie!**
**Înaintea tuturor lucrărilor de curăţire şi întreţinere se va scoate ştecherul din priză.**
**⚠ Atenţie!**
**Aşteptaţi până când compresorul s-a răcit complet! Pericol de ardere!**
**⚠ Atenţie!**
**Înaintea tuturor lucrărilor de curățire şi întreţinere cazanul se va scoate de sub presiune.**

## 9.1 Curăţirea

- Păstraţi dispozitivele de protecţie cât mai curat posibile. Ştergeţi aparatul cu o cârpă curată sau suflaţi praful de pe el cu aer sub presiune la o presiune mică.
- Recomandăm curăţirea aparatului imediat după utilizare.
- Curăţaţi aparatul cu regularitate cu o cârpă umedă şi puţin săpun. Nu folosiţi detergenţi sau solvenţi; aceştia pot ataca părţile din material plastic. Fiţi atenţi să nu intre apă în interiorul aparatului.
- Înainte de curățire, furtunul şi uneltele de stropit se vor demonta de pe compresor. Compresorul nu se va curăța cu apă, solvenți sau ceva asemănător.

## 9.2 Apa de condens

Apa de condens se va scurge zilnic prin deschiderea ventilului de drenare (4) (la partea de jos a recipientului de presiune).

⚠ **Atenţie!**
**Apa de condens din recipientul de presiune conţine urme de ulei. Predaţi apa de condens în mod ecologic la un centru de colectare corespunzător.**

## 9.3 Ventilul de siguranţă (7)

Ventilul de siguranţă este reglat pe presiunea maximă admisă a recipientului de presiune. Nu este permisă modificarea ventilului de siguranţă şi îndepărtarea plombei. Pentru ca ventilul de siguranţă în caz de necesitate să funcţioneza corect, acesta trebuie acţionat din când în când. Trageţi puternic de inel până când aerul comprimat iese cu zgomot. Apoi eliberaţi din nou ventilul.

## 9.4 Controlarea cu regularitate a nivelului uleiului

Nivelul uleiului trebuie să fie vizibil în vizorul (6) între punctul roşu de control al nivelului uleiului şi marginea superioară a vizorului.
Schimbarea uleiului: Uleiul recomandat: SAE 15W/40 sau ulei de calitate similară.
Prima umplere trebuie efectuată după 100 ore de funcţionare. Apoi uleiul vechi se va scurge la fiecare 500 ore de funcţionare şi se va înlocui cu unul nou.

## 9.5 Schimbarea uleiului

Opriţi motorul şi scoateţi ştecherul din priză. După ce aţi redus presiunea eventual existentă, puteţi scoate şurubul orificiului de scurgere a uleiului (17) de la pompa compresorului. Pentru ca uleiul să nu se scurgă necontrolat, ţineţi un jgeab mic dedesubt şi colectaţi uleiul într-un recipient.

În cazul în care uleiul nu se scurge complet, vă recomandăm să aplecaţi puţin compresorul.

**Uleiul vechi se va preda la un centru de colectare a uleiurilor reziduale.**
După ce uleiul s-a scurs complet, introduceţi la loc şurubul de la orificiul de scurgere a uleiului (17).

Introduceţi uleiul nou în orificiul de completare cu ulei (11) până când nivelul acestuia a atins punctul roşu din vizor (6). Apoi aşezaţi la loc dopul acestui orificiu de ulei (11).

## 9.6 Curăţirea filtrului de aspiraţie (1)

Filtrul de aspiraţie împiedică aspirarea prafului şi mizeriei. Curăţirea acestui filtru este necesară la cel puţin 300 de are de funcţionare. Un filtru de aspiraţie înfundat reduce considerabil performanţa compresorului.
Scoateţi filtrul din compresor prin desfacerea piuliţei fluture de la filtrul de aer.
Scoateţi apoi filtrul din ambele jumătăţi ale carcasei din material plastic, scuturaţi-l şi suflaţi-l cu aer comprimat la o presiune mică (ca. 3 bar) şi aşezaţi-l apoi la loc.

## 9.7 Depozitarea

⚠ **Atenţie!**
Scoateţi ştecherul din priză, depresuraţi aparatul şi toate uneltele cu aer sub presiune racordate. Depozitaţi compresorul în aşa fel încât acesta să nu poată fi pornit de persoane neautorizate.

⚠ **Atenţie!**
**Compresorul se va depozita numai în locuri uscate şi inaccesibile persoanelor neautorizate. Nu se va înclina, se va amplasa numai în picioare!**

## 10. Comanda pieselor de schimb

La comanda pieselor de schimb trebuiesc menţionate următoarele date:
- Tipul aparatului
- Numărul articolului aparatului
- Numărul de identificare al aparatului
- Numărul piesei de schimb respective

Informaţii şi preţuri actuale găsiţi la adresa www. isc-gmbh.info

## 11. Îndepărtarea şi reciclarea

Aparatul se găseşte într-un ambalaj pentru a se preveni deteriorările pe timpul transportului. Acest ambalaj este o resursă şi deci refolosibil şi poate fi supus unui ciclu de reciclare.

Compresorul şi auxiliarii acestuia sunt fabricaţi din materiale diferite cum ar fi de exemplu metal şi material plastic. Piesele defecte se vor preda la un centru de colectare pentru deşeuri speciale. Interesaţi-vă în acest sens în magazinele de specialitate sau la administraţia locală!

RO

## 12. Deranjamentele posibile

| Problema | Soluţia | Cauza |
|---|---|---|
| **Compresorul nu merge** | 1. Nu există tensiune de reţea<br>2. Tensiunea de reţea prea mică<br>3. Temperatura exterioară prea mică<br>4. Motorul supraâncălzit | 1. Se verifică cablul, ştecherul, siguranţa şi priza.<br>2. Se evită cablurile prelungitoare prea lungi. Se folosesc cabluri prelungitoare cu diametrul fibrelor suficient de mare.<br>3. Nu se va folosi la temperaturi exterioare mai mici de +5 °C.<br>4. Se lasă motorul să se răceascăă, eventual se îndepărtează cauza supraâncăl zirii. |
| **Compresorul merge însă nu are presiune** | 1. Ventilul de refulare (18) neetanş<br>2. Garnituri deterioarte.<br>3. Şurubul de scurgere a apei de condens (4) neetanş. | 1. Se înlocuieşte ventilul de refulare.<br>2. Se controlează garniturile, garniturile deteriorate se vor înlocui într-un atelier de specialitate.<br>3. Şurubul se strânge cu mâna.<br>Se controlează garnitura de pe şurub, eventual se înlocuieşte. |
| **Compresorul merge, presiunea este indicată la manometru însă echipamentele ataşate nu funcţionează.** | 1. Legăturile prin furtun neetanşe.<br>2. Cuplajul rapid neetanş.<br>3. Presiunea reglată la regulatorul de presiune prea mică. | 1. Se controlează furtunul de aer comprimat şi uneltele ataşate, eventual se înlocuiesc.<br>2. Se controlează cuplajul rapid, eventual de înlocuieşte.<br>3. Regulatorul de presiune se deschide încă puţin sau fur tunul se racordează cu cuplajul pentru presiunea nereglată. |

# Índice de contenidos


1. Descripción de los símbolos de advertencia Pág. 42
2. Descripción del aparato (véase fig. 1/2/3) Pág. 43 - 44
3. Ámbito de aplicación Pág. 45
4. Advertencias para la colocación Pág. 45
5. Instrucciones de seguridad Pág. 45 - 47
6. Piezas suministradas Pág. 48
7. Montaje y puesta en servicio Pág. 48 - 50
8. Características técnicas Pág. 50
9. Limpieza y mantenimiento Pág. 50 - 51
10. Pedido de piezas de repuesto Pág. 52
11. Eliminación y reciclaje Pág. 52
12. Posibles causas de fallo Pág. 53

E

# 1. Descripción de los símbolos de advertencia

¡Tener en cuenta el manual de instrucciones!

¡Atención! tensión eléctrica

¡Atención! Piezas calientes

¡Ponerse protectores para los oídos!

E

1

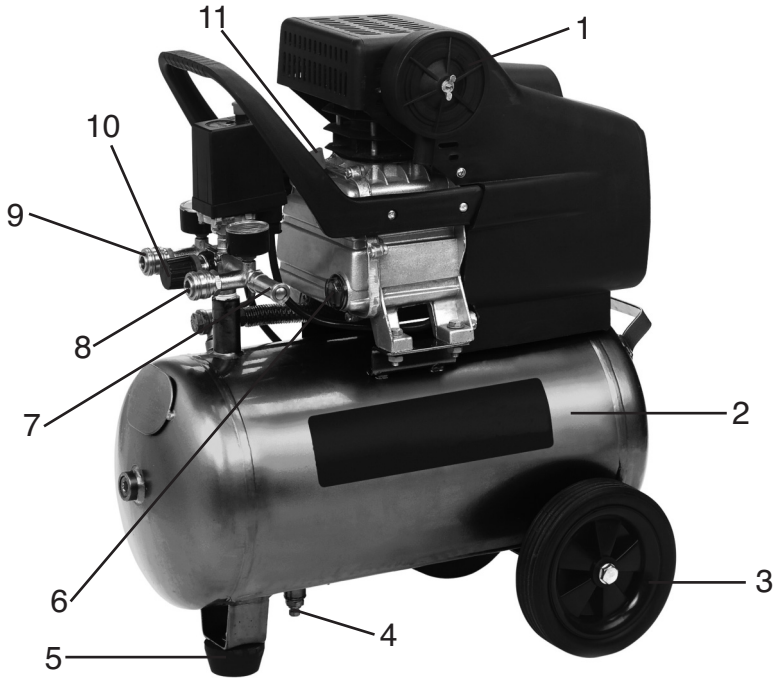


2

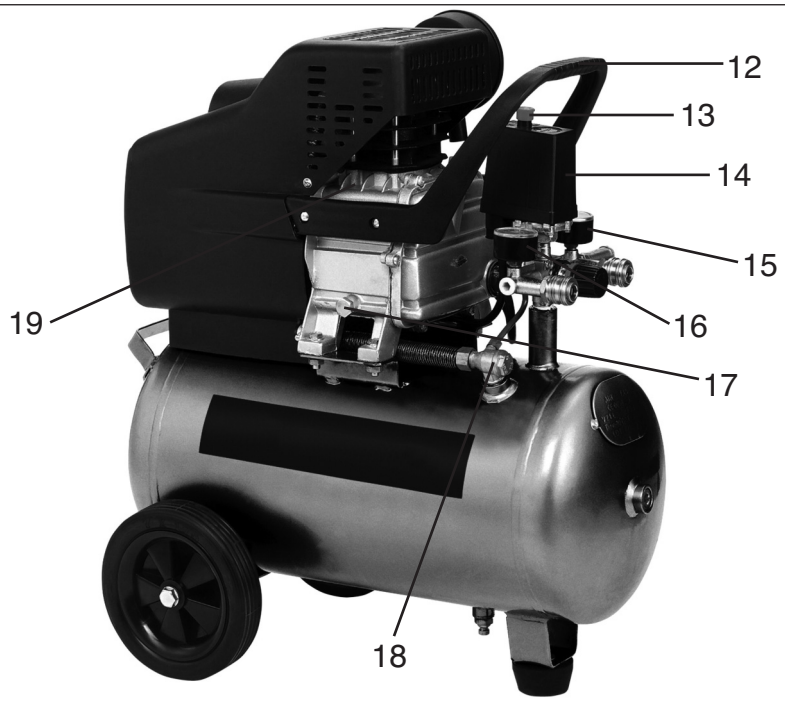

E

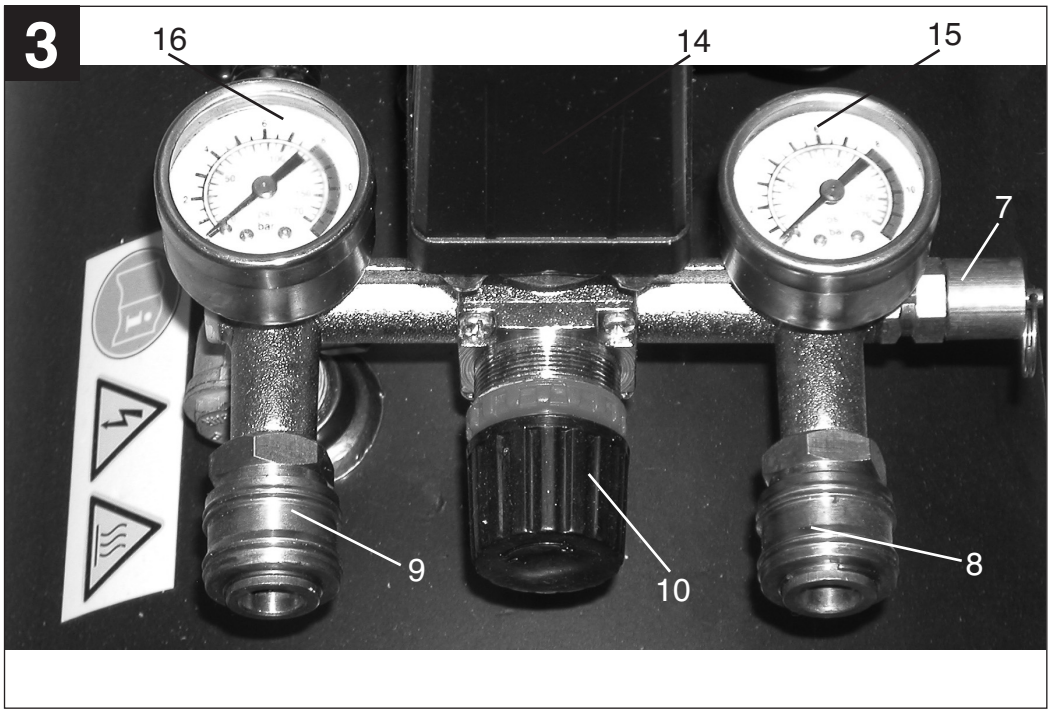


## 2. Descripción del aparato (fig. 1/2/3)

1. Filtro de aire de aspiración
2. Recipiente de presión
3. Rueda
4. Tornillo de purga para agua de condensación
5. Pata de apoyo
6. Indicador nivel de aceite
7. Válvula de seguridad
8. Acoplamiento rápido (aire comprimido no reguldo)
9. Acoplamiento rápido (aire comprimido regulado)
10. Regulador de presión
11. Tapón de cierre del aceite (orificio de llenado de aceite)
12. Empuñadura para transporte
13. Interruptor ON/OFF
14. Controlador de presión
15. Manómetro (para leer la presión de la caldera)
16. Manómetro (para leer la presión ajustada)
17. Tornillo de purga de aceite
18. Válvula de retención
19. Compresor

## ⚠ ¡Atención!

Al usar aparatos es preciso tener en cuenta una serie de medidas de seguridad para evitar lesiones o daños. Por este motivo, es preciso leer atentamente estas instrucciones de uso. Guardar esta información cuidadosamente para poder consultarla en cualquier momento. En caso de entregar el aparato a terceras personas, será preciso entregarles, asimismo, el manual de instrucciones.

No nos hacemos responsables de accidentes o daños provocados por no tener en cuenta este manual y las instrucciones de seguridad.

## 3. Campo de aplicación

El compresor sirve para generar aire comprimido para herramientas que lo necesitan para su funcionamiento.

Tener en consideración que nuestro aparato no está indicado para un uso comercial, industrial o en taller. No asumiremos ningún tipo de garantía cuando se utilice el aparato en zonas industriales, comerciales o talleres, así como actividades similares.

## 4. Advertencias para la instalación

- Compruebe que el aparato no haya sufrido daños durante el transporte. De ser así, los daños detectados deberán comunicarse de inmediato al transportista que ha entregado en compresor.
- Antes de la puesta en servicio es necesario comprobar el nivel de aceite en la bomba del compresor.
- El compresor deberá colocarse cerca del lugar de consumo.
- Es preciso evitar el uso de conductos de aire largos o prolongaciones del cable de conexión.
- El aire aspirado por el compresor deberá ser seco y libre de polvo.
- No instale el compresor en un recinto húmedo o mojado.
- El compresor solo podrá ser operado en recintos apropiados (con ventilación óptima, temperatura ambiente +5°C - +40°C). El recinto deberá estar libre de polvo, ácidos, vapores, así como gases inflamables o explosivos.
- El compresor es apto para su uso en recintos secos. No se permite su uso en áreas de trabajo donde se produzcan salpicaduras.

## 5. Instrucciones de seguridad

### 5.1 Advertencias generales de seguridad

⚠ **¡Atención! Para evitar descargas eléctricas, peligro de accidentes y de incendios al usar este compresor, es imprescindible observar las medidas de seguridad básicas indicadas a continuación. Rogamos leer y respetar estas advertencias antes de utilizar el aparato.**

1. **Mantenga su lugar de trabajo ordenado.**
   - Desorden en el lugar de trabajo conlleva peligro de accidente.
2. **Tenga en cuenta las influencias ambientales.**
   - No deje el compresor bajo la lluvia. No utilice el compresor en una atmósfera húmeda o ambiente mojado. Trabaje con una buena iluminación. No utilice el compresor cerca de líquidos o gases inflamabales.
3. **Protéjase contra las descargas eléctricas.**
   - Evite tocar con el cuerpo piezas provistas de toma de tierra, por ej. tubos, calefacciones, cocinas eléctricas, neveras, etc.
4. **¡Mantenga apartados a los niños!**
   -No deje que otras personas toquen el compresor o el cable. Manténgalos apartados de su lugar de trabajo.
5. **Guarde su compresor en lugar seguro.**
   El compresor fuera de uso deberá guardar-

se en lugar seco, en un recinto cerrado y fuera del alcance de los niños.

6. **No sobrecargue su compresor**
   - Trabajará mejor y más seguro dentro del alcance de potencia indicado.
7. **Póngase ropa de trabajo adecuada.**
   - No se ponga ropa holgada ni lleve joyas al trabajar. Podrían quedarse enganchadas en piezas salientes. Si trabaja al aire libre se recomienda el uso de guantes de goma y zapatos con suela antideslizante. Si lleva el pelo largo, recójalo.
8. **No haga uso indebido del cable.**
   - No tire del cable para desplazar el compresor, ni lo desenchufe estirando del cable. Proteja el cable del calor, del aceite y de las aristas vivas.
9. **Cuide su compresor con el debido esmero.**
   Mantenga su compresor limpio para trabajar bien y seguro. Siga las instrucciones de mantenimiento. Controle regularmente el enchufe y el cable y, de estar dañados, hágalos reparar por un especialista reconocido. Controle regularmente el cable de prolongación y sustitúyalo si está dañado.
10. **Desenchufe el aparato de la red,**
    - siempre que no lo use y antes de hacer trabajos de mantenimiento.
11. **Evite todo arranque innecesario del compresor.**
    - Antes de conectarlo a la red compruebe que el interruptorde puesta en marcha esté apagado.
12. **Cables de prolongación de uso al aire libre.**
    - Al aire libre utilice únicamente cables que hayan sido homologados para dicho uso y lleven la marca correspondiente.
13. **Trabaje siempre con cuidado.**
    - Proceda siempre de forma lógica. No utilice el compresor si no está concentrado.
14. **Compruebe que el compresor no haya sufrido daños.**
    - Antes de continuar usando el compresor proceda a reparar cuidadosamente los equipos de protección o piezas dañadas, de forma que sigan ofreciendo un funcionamiento correcto y un uso adecuado. Compruebe si las piezas que se mueven libremente funcionan como es debido o si, por el contrario, se hallan enclavadas o dañadas. Todas las piezas deberán estar correctamente montadas, para garantizar así todos los requisitos de funcionamiento del aparato. Cualquier equipo de protección u otras piezas que estén dañadas deben ser reparadas por un taller especializado o ser sustituidas, a menos que en el manual de instrucciones se indique otra cosa. Interruptores dañados deberán ser reparados por un taller especializado de servicio al cliente. No utilice jamás un aparato cuyo interruptor de conexión y desconexión no funcione.
15. **¡Atención!**
    - Para su propia seguridad, utilice únicamente accesorios o piezas adicionales que se hallen indicadas en el manual de instrucciones o sean recomendadas por el fabricante. El uso de otras piezas o accesorios que no estén indicados en el manual de instrucciones puede representar para usted personalmente un peligro de accidente.
16. **Cualquier reparación debe ser efectuada por un electricista especializado.**
    - Cualquier reparación sólo puede ser efectuada por un electricista especializado, de lo contrario existe un riesgo de accidente para el usuario.
17. **Ruido**
    Ponerse protección para los oídos cuando se esté empleando el compresor.
18. **Cambio del conducto de conexión**
    Cualquier daño en el cable de conexión debe ser reparado por un electricista, evitando así cualquier peligro.

**Guarde en lugar seguro este manual de instrucciones.**

## 5.2 Instrucciones de seguridad para trabajar con aire comprimido y pistolas de soplado

- Tanto el compresor como los conductos de alimentación alcanzan elevadas temperaturas durante el uso. El tocar dichas piezas produce quemaduras.
- Será preciso mantener los gases o vapores aspirados por el compresor libres de cualquier aditivo que pueda provocar un incendio o una explosión en el interior del aparato.
- Al aflojar el racor de conexión de la manguera es imprescindible sujetarlo con la mano para evitar cualquier accidente provocado por la fuerza de rebote de la manguera.
- Siempre que trabaje con la pistola pulverizadora deberá llevar gafas protectoras. Las piezas o partículas extrañas expulsadas y dispersadas durante la pulverización pueden provocar heridas.
- No apunte a personas con la pistola en funcionamiento, ni tampoco use el aire comprimido para limpiar ropa puesta.

## 5.3 Instrucciones de seguridad en la pulverización

- No trabaje con pinturas o diluyentes que tengan un punto de inflamación menor a 55ºC.
- No caliente la pintura o el diluyente.
- Si trabaja con productos nocivos para la salud es imprescindible usar dispositivos de filtraje (máscara para el rostro). Además es imprescindible observar las indicaciones hechas por el fabricante de dicho material.
- Durante el proceso de pulverización está prohibido fumar. También lo está en el recinto de trabajo. Los vapores de pintura son asimismo fácilmente inflamables.
- No se mantendrá ni fuego abierto, ni luz desprotegida en el recinto, ni tampoco se harán funcionar en el mismo recinto aparatos que expidan chispas.
- No se guardará ni se tomarán comidas o bebidas en el recinto de trabajo. Los vapores de pintura son nocivos.
- Es preciso observar los datos indicados en los envoltorios de los materiales procesados y las identificaciones del reglamento sobre materiales nocivos. En caso necesario, es preciso aplicar medidas de protección adicionales, especialmente en lo que respecta a llevar ropa y mascarillas adecuadas.
- El recinto donde se trabaja deberá tener un volumen de más de 30 $m^3$. Además se comprobará exista suficiente ventilación para trabajar con pintura pulverizada y para dejarla secar. No pulverice a contraviento.
  Al pulverizar materiales inflamables o peligrosos se tendrán en cuenta en todo momento las directivas de la policía local.
- Si usa una manguera de PVC no trabaje con productos como gasolina de comprobación, alcohol butílico y cloruro metílico, pues reducen su duración de vida.

## 5.4 Funcionamiento de recipientes de presión

- Todo aquel que trabaje con un recipiente a presión deberá mantenerlo siempre en buen estado, trabajar con él de forma correcta, controlarlo debidamente y realizar de inmediato cualquier trabajo de mantenimiento o reparación que sea necesario, tomando para ello las medidas de seguridad que fueran precisas.
- En casos particulares, la entidad oficial pertinente está facultada para ordenar las medidas de control requeridas.
- No se deberá trabajar con un recipiente a presión que muestre fallos y por ello sea una fuente de peligro para los empleados o para personas ajenas.
- Será preciso comprobar de forma periódica que el recipiente de presión no presente daños como, por ejemplo, oxidación. Si detecta algún daño, deberá ponerse en contacto con el taller del servicio técnico.

E

## 6. Volumen de entrega

2 ruedas (a)
2 sujeciones para las ruedas (b)
1 tapón de cierre del aceite (c)
1 pata de apoyo (d)
1 sujeción para la pata de apoyo (e)
1 filtro de aire (f)

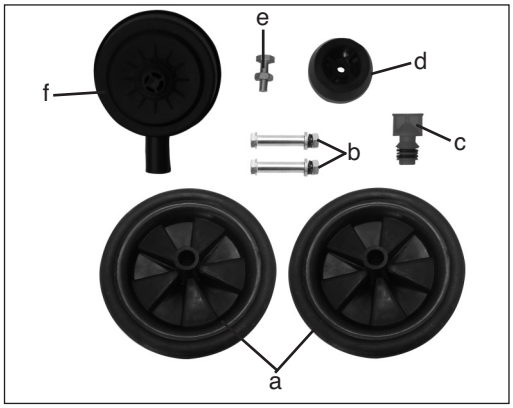


## 7. Montaje y puesta en servicio

⚠ **¡Atención!**
**¡Montar completamente el aparato antes de ponerlo en servicio!**

## 7.1 Montaje de las ruedas (3)

Montar las ruedas según se ilustra.

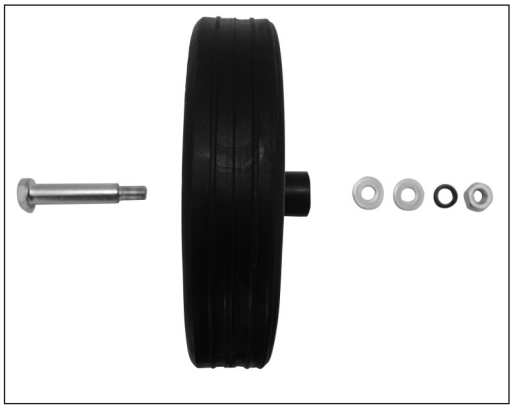

## 7.2 Montaje de la pata de apoyo (5)

Montar las patas de apoyo según se muestra.

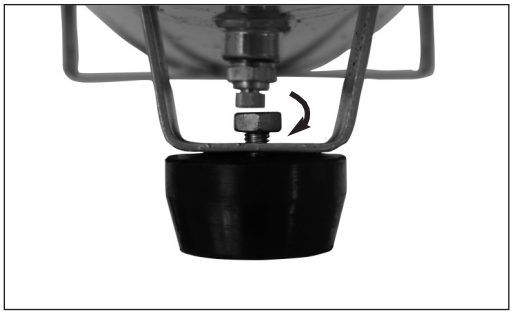

## 7.3 Montaje del filtro de aire (1)

Retirar los tapones para el transporte (fig. a) con un destornillador o similar y atornillar bien el filtro de aire (1) al aparato (fig. b) con ayuda del tornillo de orejetas (a).

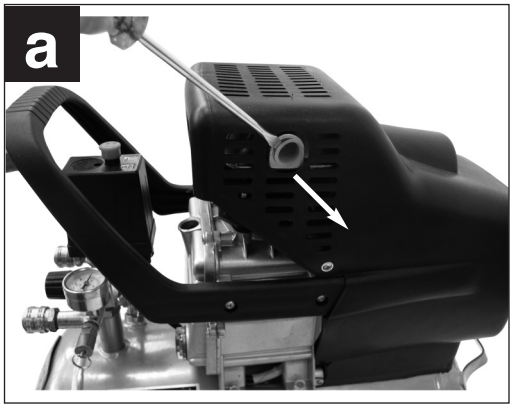


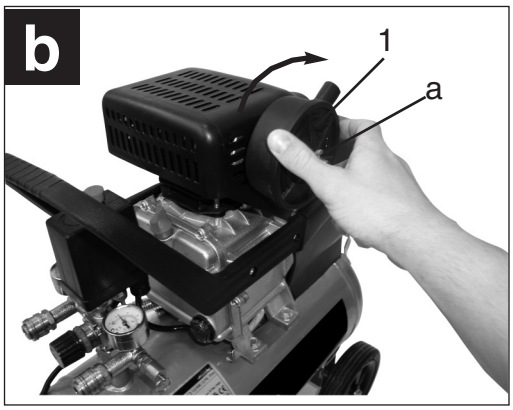


## 7.4 Cambiar el tapón de cierre del aceite (11)

Retirar con ayuda de un destornillador la tapa de transporte del orificio de llenado de aceite (fig. c) y poner en su lugar el tapón adjunto (11) en el orificio (fig. d).

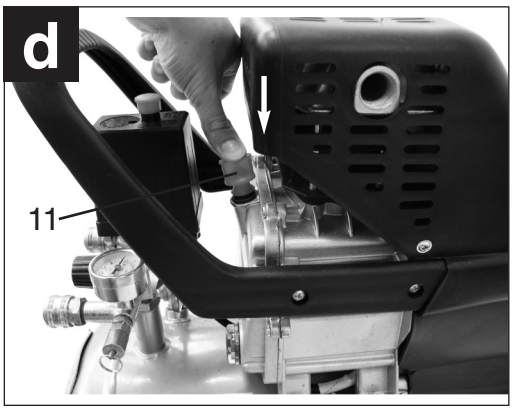


## 7.5 Conexión a la red

El compresor está dotado de un cable de red con un enchufe con puesta a tierra. Éste se puede conectar a cualquier toma de puesta a tierra de 230 V ~ 50 Hz que esté protegida con 16 A. Antes de la puesta en marcha, cerciorarse de que la tensión de red coincida con la tensión de servicio indicada en la placa de potencia del motor. Cables de gran longitud como, p. ej,. las alargaderas, los tambores de arrollamiento, etc. causan descensos de tensión y pueden dificultar la marcha de la máquina. Las bajas temperaturas, inferiores a 5°C, pueden dificultar la marcha del motor.

E

## 7.6 Interruptor ON/OFF (13)

El compresor se conecta tirando del botón rojo (13). Para desconectar el compresor simplemente presionar el botón rojo (13). (Fig. 2)

## 7.7 Acoplamiento rápido(8/9)

**Conectar:**
Desplazar el niple de la manguera de aire comprimido en el acoplamiento rápido, el manguito salta automáticamente hacia delante.

**Separar:**
Tirar del manguito hacia atrás y quitar la manguera. **¡Atención! Al soltar el acoplamiento de la manguera, sujetar con la mano la pieza de acoplamiento de la manguera para evitar sufrir daños puesto que la manguera retrocede de forma brusca.**

## 7.8 Ajuste de presión:

- La presión se puede regular en el manómetro (16) con el regulador de presión (10).
- La presión regulada se puede obtener del acoplamiento rápido (9).
- En el manómetro (15) se puede leer la presión de la caldera.
- La presión de la caldera se puede obtener del acoplamiento rápido (8).
- El interruptor de presión ha sido ajustado en fábrica.
  Presión de conexión: ca. 6 barios
  Presión de desconexión: ca. 8 barios

## 8. Características Técnicas

| | |
|---|---|
| Conexión a la red: | 230 V ~ 50 Hz |
| Potencia del motor kW: | 1,5 |
| Revoluciones del compresor en $min^{-1}$: | 2850 |
| Presión de servicio en barios: | max. 8 |
| Volumen del recipiente a presión (en litros): | 24 |
| Potencia de aspiración teórica l/min: | 210 |
| Nivel de potencia acústica $L_{WA}$ en dB: | 97 |
| Nivel de presión acústica $L_{pA}$ en dB: | 92 |
| Tipo de protección.: | IP 20 |
| Peso de aparato en kg: | 31 |

## 9. Limpieza y mantenimiento

⚠ **¡Atención!**
**Desenchufar el cable cuando se realicen trabajos de mantenimiento o de limpieza.**

⚠ **¡Atención!**
**¡Esperar hasta que el compresor esté totalmente frío! ¡Peligro de sufrir quemaduras!**

⚠ **¡Atención!**
**Eliminar la presión de la caldera antes de efectuar los trabajos de mantenimiento y limpieza.**

## 9.1 Limpieza

- Evitar al máximo posible que la suciedad y el polvo se acumulen en los dispositivos de seguridad. Frotar el aparato con un paño limpio o limpiarlo con aire comprimido manteniendo la presión baja.
- Se recomienda limpiar el aparato tras cada uso.
- Limpiar el aparato de forma periódica con un paño húmedo y un poco de jabón blando. No utilizar productos de limpieza o disolventes; ya que podrían deteriorar las piezas de plástico del aparato. Es preciso evitar que entre agua en el interior del aparato.
- Antes de realizar la limpieza separar del compresor la manguera y las herramientas de pulverizado. No limpiar el compresor con agua, disolventes o similares.

## 9.2 Agua de condensación

Purgar el agua de condensación diariamente abriendo la válvula de desagüe (4) (en la base del recipiente de presión).

**⚠ ¡Atención! El agua de condensación del recipiente de presión contiene residuos de aceite. Eliminar el agua de condensación de forma ecológica en la entidad recolectora pertinente.**

## 9.3 Válvula de seguridad (7)

La válvula de seguridad está regulada a la presión mayor admitida del recipiente de presión. No está permitido reajustar la válvula de seguridad o retirar su precinto. Para que la válvula de seguridad funcione correctamente cuando resulte necesaria, activarla de vez en cuando. Apretar el anillo hasta que se pueda escuchar que sale la presión de aire. A continuación, volver a soltar el anillo.

## 9.4 Controlar regularmente el nivel de aceite

El nivel de aceite se debe poder ver en el indicador de nivel de aceite (6) entre el punto rojo de control del nivel y el borde superior de la mirilla. Cambio de aceite: Aceite recomendado: SAE 15W/40 o similar.
El primer cambio se debe hacer después de 100 horas de funcionamiento. Después, cambiarlo cada 500 horas de funcionamiento.

## 9.5 Cambio de aceite:

Desconecte el motor y desenchufe la clavija de la caja de enchufe. Después de haber dejado salir el aire comprimido que eventualmente hubiera quedado en el compresor, podrá abrir el grifo de purga en la bomba. Para evitar que el aceite salga sin control alguno recomendamos coloque un canal de plancha debajo del aparato para poder recoger el aceite en una lata.

Si no sale todo el aceite recomendamos inclinar un poco el compresor.

**El aceite usado deberá llevarse a un lugar de recogida de aceite debidamente equipado.**
Una vez sacado todo el aceite, volver a poner el tornillo de purga de aceite (17). Introducir el aceite nuevo en el orificio (11) hasta que el nivel de aceite alcance el punto rojo en la mirilla (6). A continuación, volver a poner el tapón de cierre de aceite (11).

## 9.6 Limpieza del filtro de aspiración (1)

El filtro de aspiración impide aspirar polvo y suciedad. Es necesario limpiar dicho filtro como mín. cada 300 horas de servicio. Un filtro de aspiración atascado reduce considerablemente la potencia del compresor. Retirar el filtro del compresor soltando el tornillo de orejetas en el filtro de aire. Ahora se puede sacar el filtro de entre las dos mitades de la carcasa de plástico, sacudirlo y limpiarlo con aire comprimido a baja presión (aprox. 3 bar). A continuación, volver a colocarlo.

## 9.7 Almacenamiento

**⚠ ¡Atención!**
Desenchufar el aparato y purgar de aire el aparato y todas las herramientas de aire comprimido conectadas. Colocar el compresor de manera que no se pueda conectar de forma inesperada.

**⚠ ¡Atención!**
**Guardar el compresor sólo en un entorno seco y al que no se pueda acceder sin autorización. ¡No inclinarlo, guardarlo sólo de pie!**

E

## 10. Pedido de piezas de recambio

Al solicitar recambios se indicarán los datos siguientes:

- Tipo de aparato
- No. de artículo del aparato
- No. de identidad del aparato
- No. del recambio de la pieza necesitada.

Encontrará los precios y la información actual en www.isc-gmbh.info

## 11. Eliminación y reciclaje

El aparato está protegido por un embalaje para evitar daños producidos por el transporte. Este embalaje es materia prima y, por eso, se puede volver a utilizar o llevar a un punto de reciclaje.

El aparato y sus accesorios están compuestos de diversos materiales, como, p. ej., metal y plástico. Depositar las piezas defectuosas en un contenedor destinado a residuos industriales. Informarse en el organismo responsable al respecto en su municipio o en establecimientos especializados.

## 12. Posibles causas de fallo

| Problema | Causa | Solución |
|---|---|---|
| **El compresor no funciona** | 1. No dispone de tensión de red | 1. Comprobar el cable, enchufe, fusible y toma de corriente |
| | 2. Tensión de red demasiado baja | 2. Evitar alargaderas demasiado largas. Utilizar alargaderas con sección de cable suficiente |
| | 3. Temperatura ambiente demasiado baja | 3. No poner en funcionamiento cuando la temperatura ambiente sea inferior a +5°C |
| | 4. Motor sobrecalentado | 4. Dejar enfriar el motor y, en caso necesario, solucionar la causa del sobrecalentamiento |
| **El compresor está en marcha pero no hay presión** | 1. La válvula de retención (18) presenta fugas | 1. Cambiar la válvula de retención |
| | 2. Juntas en mal estado | 2. Comprobar las juntas, cambiar las juntas en mal estado en un taller especializado |
| | 3. El tornillo de purga del agua de condensación (4) presenta fugas | 3. Apretar el tornillo a mano. Comprobar la junta en el tornillo, en caso necesario cambiar |
| **El compresor está en marcha, el manómetro indica la presión pero las herramientas no funcio-nan** | 1. Las conexiones de manguera presentan fugas | 1. Comprobar la manguera de aire comprimido y las herramientas, en caso necesario cambiar |
| | 2. El acoplamiento rápido presenta fugas | 2. Comprobar el acoplamiento rápido, en caso necesario cambiar |
| | 3. Muy poca presión ajustada en el regulador de presión | 3. Seguir abriendo el regulador de presión o conectar la manguera con el acoplamiento para presión de caldera no regulado |

H

# Tartalomjegyzék


| | |
|---|---|
| 1. Az utasítási szimbólumok leírása | 55-as oldal |
| 2. A készülék leírása (lásd az 1/2/3-as képet) | Oldalak 56-től – 57-ig |
| 3. Alkalmazási terület | 58-os oldal |
| 4. Utasítások a felállításhoz | 58-os oldal |
| 5. Biztonsági utasítások | Oldalak 58-tól – 60-ig |
| 6. Szállítás terjedelme | 61-es oldal |
| 7. Összeszerelés és beüzemeltetés | Oldalak 61-től – 63-ig |
| 8. Technikai adatok | 63-es oldal |
| 9. Tisztítás és karbantartás | Oldalak 63-tól – 64-ig |
| 10. Pótalkatrészek megrendelése | 65-as oldal |
| 11. Megsemmisítés és újrahasznosítás | 65-as oldal |
| 12. Lehetséges kiesési okok | 66-es oldal |

## 1. Az utasítási szimbólumok leírása

Figyelembe venni a használati utasítást!

Figyelmeztetés a villamos feszültség elöl

Figyelmeztetés a forró részek elöl.

Hordjon zajcsökkentő hangvédőt!

H

1

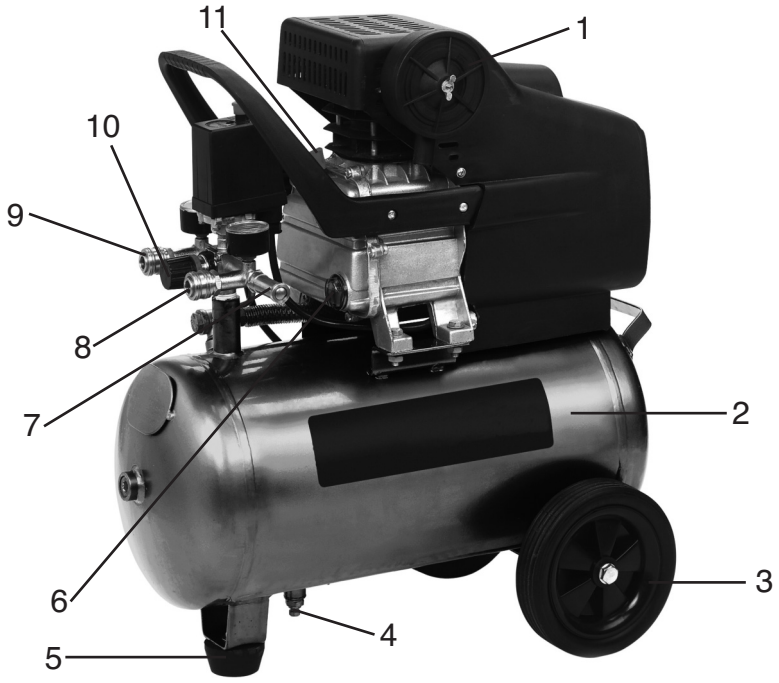


2

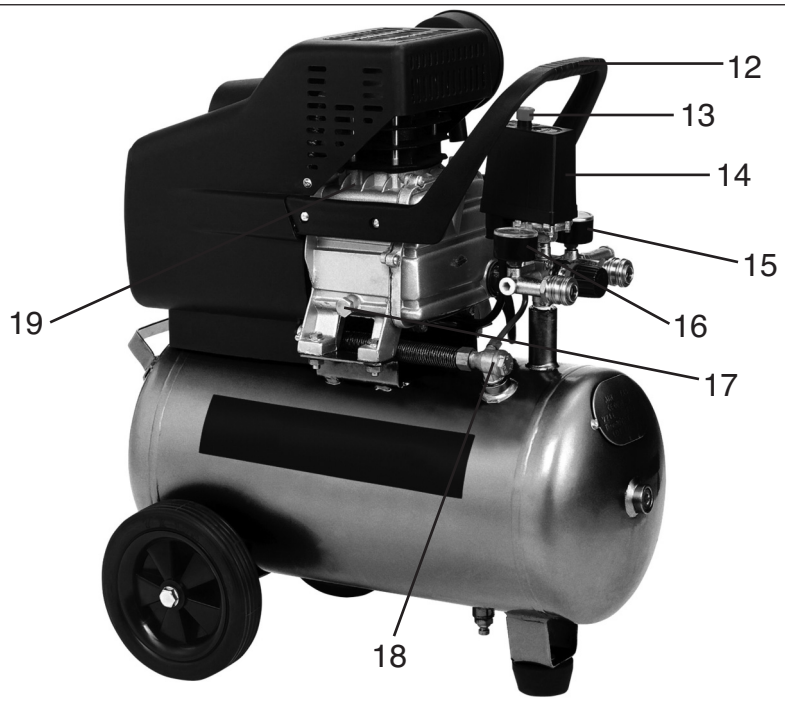

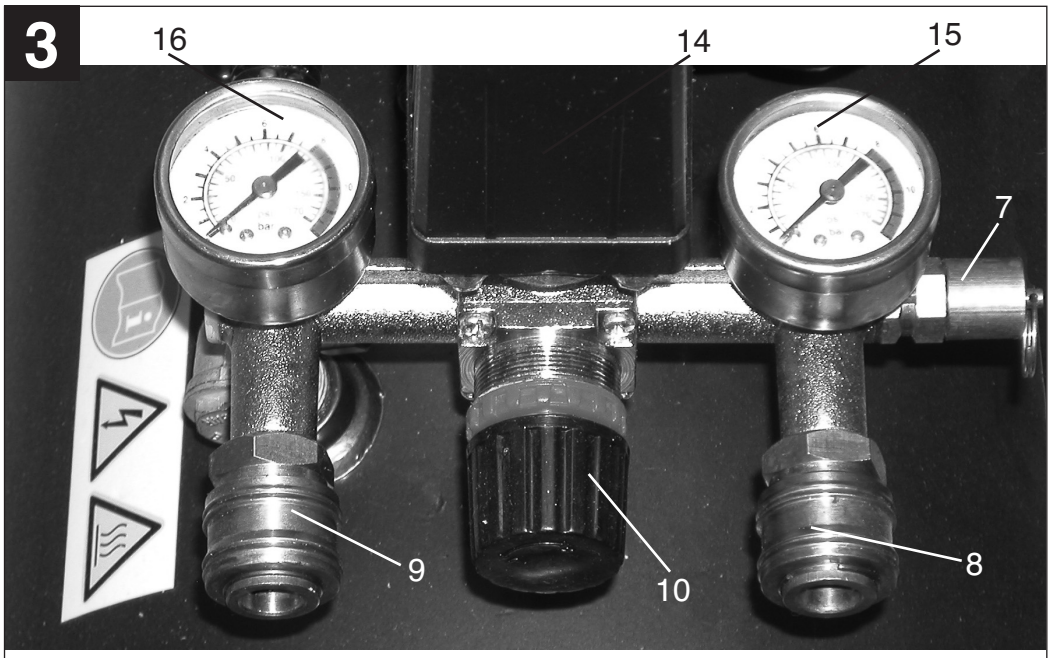


## 2. A készülék leírása (ábrák 1/2/3)

1. Beszívó-légszűrő
2. Nyomótartály
3. Kerék
4. Leengedő- csavar a kondenzvízhez
5. Állóláb
6. Olajálláskimutató
7. Biztonsági szelep
8. Gyorskuplung (szabályozatlan préslég)
9. Gyorskuplung (szabályozott préslég)
10. Nyomásszabályozó
11. Olaj-elzáró dugó (Olaj-betöltési nyíllás)
12. Szállító fogantyú
13. Be-/ Ki-kapcsoló
14. Nyomáskapcsoló
15. Manométer (le lehet olvasni a kazánnyomást)
16. Manométer (le lehet olvasni a beállított nyomást)
17. Olaj-leeresztőcsavar
18. Visszacsapó szelep
19. Kopresszor

H

## ⚠ Figyelem!

A készülékek használatánál, a sérülések és károk megakadályozásához be kell tartani egy pár biztonsági intézkedéseket. Olvassa ezért gondosan végig ezt a biztonsági utasítást. Őrizze ezekt jól meg, azért hogy ezek az információk mindenkor a rendelkezésére álljanak. Ha más személyeknek átadná a készüléket, akkor kézbesítse ki vele ezt a használati utasítást is.

Nem vállalunk felelőséget olyan balesetekért vagy károkért, amelyek ennek az utasításnak és a biztonsagi utasításoknak a figyelmen kívül hagyása álata keletkeznek.

## 3. Alkalmazási terület

A kompresszor, a préslég által meghajtott szerszámokhoz a préslég létrehozására szolgál.

Kérjük vegye figyelembe, hogy a készülékeink a meghatározásuk szerint nem kisipari, kézműipari vagy ipari üzemek területén történő bevetésre lettek tervezve. Ezért a nem vállalunk szavatosságot, ha a készülék kisipari, kézműipari vagy ipari üzemek területén valamint egyenértékű tevékenységek területén van használva.

## 4. Utasítás a készülék felállításához

- Vizsgálja felül a készüléket nem e sérült meg a szállításnál. Az esetleges sérüléseket jelentse azonnal annál a szállítási vállalatnál, amelyik a kompresszort szállította.
- Az üzembevétel előtt muszáj a kompresszor szivattyú olajszintét le ellenőrizni.
- Telepítse a kompresszort lehetőleg a fogyasztó közelébe.
- Kerülje el a hosszú légvezetőt és hosszú bevezetést (hosszabbítókat).
- Ügyeljen arra, hogy a beszívott levegő száraz és pormentes legyen.
- Ne telepítse a kompresszort egy nedves vagy vízes helyiségben.
- A kompresszort csak megfelelô termekben (jól szellôztetet, a környzetehômérséklet +5°C - +40°C) szabad üzemeltetni. A teremben nem szabad pornak, savnak, párának, robbanékony vagy lobbanékony gáznak lennie.
- A kompresszor száraz termekbeni használatra alkalmas. Tiltott a használata az olyan környezetben, ahol fröccsenôvízzel dolgoznak.

## 5. Biztonsági uzasítások

### 5.1 Álltalános biztonsági utasítások

**⚠ Figyelem! Ezen elektromos kompresszor használata alkalmával, az áramütés, személyi sérülés és a tűzveszélí elkerülése végett, vegye figyelembe az alapvető biztonsági intézkedéseket. Olvassa és vegye figyelembe ezeket az utasításokat, mielőtt használná a készüléket.**

1. **Tartsa a munkakörét rendben**
   - Rendetlenség a munkakörbe balesetet idéz elő.
2. **Vegye a környezeti befolyásokat figyelembe**
   - Ne tegye ki a kompresszort esőnek. Ne használja a kompresszort nedves vagy vizes környezetben. Gondoskodjon jó megvilágításról. Ne használja a kompresszort gyullékony folyadékok vagy gázok közelében.
3. **Óvja magát az áramütéstől**
   - Kerülje el a földelt részekkel való testi érintkezést, mint például csövekkel, fűtőtestekkel, tűzhelyekkel, hűtőszekrényekkel.
4. **Tartsa a gyerekeket távol!**
   - Ne engedje meg más személynek, hogy megérintse a kompresszort vagy a kábelt, tartsa őket a munkakörétől távol.
5. **Tárolja biztonságosan a kompresszort**

- A nem használt kompresszort egy száraz, lezárt helyen és a gyerekek számára hozzáférhetetlenül kell tárolni.

6. **Ne terhelje túl a kompresszort**
   - Jobban és biztonságosabban dolgozik a megadott teljesítményi körben.
7. **Viseljen megfelelő munkaruhát**
   - Ne viseljen bő ruhát vagy ékszert. Ezeket elkaphatják a mozgó részek. A szabadban történö munkálatoknál gumikesztyű és tapadós lábbeli ajánlatos. Hosszú hajnál viseljen hajhálót.
8. **Ne használja fel olyan célokra a káb elt, amelyekre ez nincs elölátva**
   - Ne húzza a kompresszort a kábelnál fogva, és ne használja fel a kábelt a csatlakozó dugó kihúzására a fali dugaszoló aljzatból. Óvja a kábelt hőségtől, olajtól és éles szélektől.
9. **Ápolja gondosan a kompresszort**
   - Tartsa a kompresszort tisztán, hogy jól és biztosan tudjon dolgozni. Kövesse a karbantartási előírásokat. Ellenőrizze rendszeresen a szerszám dugós csatlakozóját és a kábelját, és sérülés esetén cseréltesse ki ezt egy elismert szakember által. Ellenőrizze a hosszabbító kábelt rendszeresen és sérülés esetén cserélje ki.
10. **Húzza ki a hállózati dugót**
    - A készülék nem használatánál és a karbantartás előtt.
11. **Kerülje el az akaratlan indítást**
    - Bizonyosodjon meg róla, hogy a kapcsoló a hálózatba való bedugáskor ki van kapcsolva.
12. **Hosszabbító ká bel a szabadban**
    - A szabadban csakis arra engedélyezett és megfelelően megjelölt hosszabbítókábelt használjon.
13. **Legyen mindig figyelmes**
    - Ügyeljen arra amit csinál. Fogjon okosan a munkához. Ne használja a kompresszort, ha nem koncentrált.
14. **Ellenőrizze le a kompresszort sérülésekre**
    - A kompresszor további használata előtt a biztonsági berendezéseket vagy enyhén sérült részeket meg kell gondosan vizsgálni azok hibátlan és meghatározásuknak megfelelő működésükre. Vizsgálja meg, hogy a mozgó részek működése rendben van, és hogy nem szorulnak vagy részeik nincsennek károsulva. Minden résznek helyesen fel kell szerelve lennie és minden feltételt teljesítenie, hogy a szerszám kifogástalan müködése biztosítva legyen. Károsult biztonsági berendezéseket és részeket szakszerüen egy vevőszolgálati műhely által kell megjavítattni vagy kicseréltetni, ha a használati utasításban nincs más megadva. A károsult kapcsolókat egy vevőszolgálati műhely által muszáj kicseréltetni. Ne használjon olyan szerszámokat ahol a kapcsolót nem lehet ki - és bekapcsolni.
15. **Figyelem!**
    - Saját biztonságáért, csak a használati utasításban idézett vagy a szerszám előállítójától ajánlott vagy megnevezett kellékeket és pótgépeket használjon. A használati utasításban vagy a katalógusban ajánlott bevetési szerszámoktól vagy kellékektől eltérőek használata egy személysérülési veszélyt jelenthet az Ön számára.
16. **Javítások csak egy villamossági szakember által**
    Javításokat csak egy villamossági szakember végezhet el, különben balesetek érhetik a használót.
17. **Zörej**
    A kompresszor használatánál zajcsökkentő füllvédőt hordani.
18. **A csatlakozási vezeték kicserélése**
    Ha megrongálódik a csatlakozási vezeték, akkor a gyártó vagy egy villamossági szakerő által ki kell cserélteni, azért hogy elkerülje a veszélyeztetéseket.

H

## 5.2 Biztonsági utasitások a présléggel és a kifúv ópsztolyokkal való dolgozáshoz.

- Kompresszorok és ezek vezetékei üzemeltetés esetében magas hőmérsékleteket érnek el. Ezek megérintése égési sérüléseket okoznak.
- A kompresszor által beszívott gázokat vagy párákat olyan keverékektől mentessen kell tartani, amelyek a kompresszorban tűzhöz vagy robbanáshoz vezethetnének.
- A tömlőkapcsolat megeresztésénél a kapcsolórészt kézzel fogni kell, azért hogy ezáltal megakadályozza a tömlő visszacsapódása általi sérüléseket.
- A kifúvó pisztollyal történő munka esetén, viseljen védőszemüvegeket. Az idegen testek és a kifújt részek által könnyen sérülések keletkezhetnek.
- Ne fújjon a kifúvó pisztollyal személyek felé és ne tisztítson vele ruhát a testen.

## 5.3 Biztonsági utasítások a festékszórásnál

- Ne használjon olyan lakkokat és oldószerekket fel, amelyeknek a gyulladási pontja 55° C alatt van.
- Ne melegítse fel a lakkokat és az oldószereket.
- Ha az egészségre káros folyadékokat dolgoz fel, akkor védelem szempontjából szűrőkészülékek (arcvédők) szükségesek. Vegye figyelembe az ilyen anyagokat gyártók által megadott, a védőintézkedésekkel kapcsolatos adatokat.
- Figyelembe kell venni a feldolgozásra szánt anyagoknak a csomagolásán található adatokat és a veszélyes anyagokra vonatkozó rendelet jelzéseit. Adott esetben kiegészítő védőintézkedéseket kell elvégezni, különössen megfelelő védőruhát és maszkokat hordani.
- A szórási folyamat alatt úgymint a munkateremben tilos a dohányzás. A festékek párái is könnyen gyúlékonyak.
- Nem szabad tűzhelyeknek, nyílt fényforrásoknak vagy szikrátképző gépeknek a teremben lenniük ill. nem szabad azokat üzemeltetni.
- Ne tároljon és ne fogyasszon élemiszereket és italokat abban a teremben ahol dolgozik. A festékek párái károsak.
- A teremnek amelyben dolgozik 30 $m^3$-nél nagyobbnak kell lennie, és biztosítani kell a megfelelő szellőzést a festékszórásnál és szárításnál. Ne fecskendezzen a széllel szembe. A gyulladékony és a veszéljes fecskendezési szerek fecskendezésénél vegye figyelembe a helyi rendőrségi hivatal előírásait.
- A PVC-nyomástömlővel együtt nem ajánlatos a következő médiák fajtáinak, mint pl. tesztbenzín, butylakohol és methylenchlorid feldolgozzása (lecsökkenti az élettartamot).

## 5.4 Nyomótartályok üzemeltetése

- Aki egy nyomótartályt üzemeltet, annak a nyomótartályt egy szabályszerű állapotban kell tartania, szabályszerűen üzemeltetnie, ellenőriznie, a szükséges karbantartási és helyreállítási munkálatokat azonnal elvégeznie és a körülmények szerint szükséges biztonsági intézkedéseket elvégeznie.
- Egyes esetekben a felügyeleti hatóság elrendelheti a szükséges felügyeleti intézkedéseket.
- Egy nyomótartályt akkor nem szabad használni, ha olyan hibákat mutat fel, amelyek által az alkalmazottak vagy más személyek veszélyeztettve lennének.
- A nyomótartályt rendszeresen felül kell vizsgálni sérülésekre, mint például rozsdára. Ha sérüléseket állapítana meg, akkor forduljon a vevőszolgáltatás műhelyéhez.

## 6. Szállítás terjedelme

2 x kerék (a)
2 x rögzítőanyag a kerekekhez (b)
1 x olaj-elzáródugó (c)
1 x állóláb (d)
1 x rögzítőanyag az állólábhoz (e)
1 x légszűrő (f)

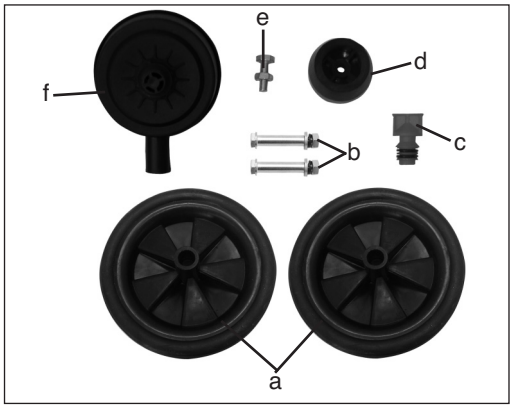


## 7. Összeszerelés és beüzemeltetés

**Figyelem!**
**A beüzemeltetés előtt a készüléket okvetlenül komplett összeszerelni!**

## 7.1 A kerekek felszerelése (3)

Szerelje fel a kerekeket az ábrán mutatottak szerint.

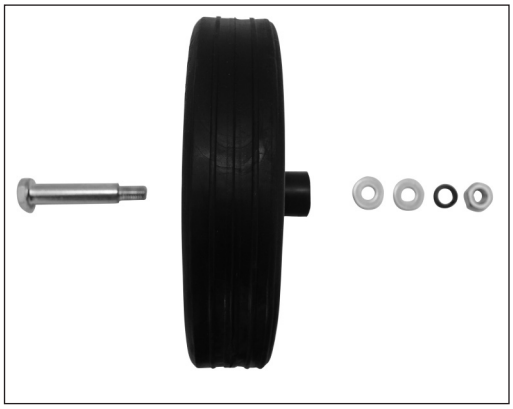

## 7.2 Az állóláb felszerelése (5)

Rögzítse oda az ábrán mutatottak szerint az állólábat.

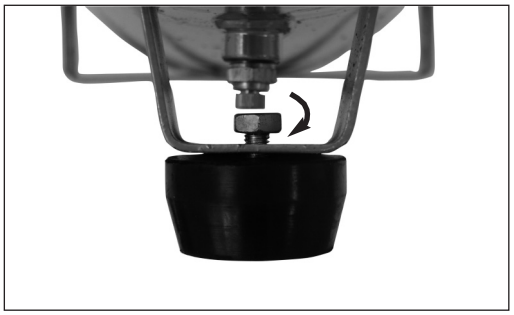

H

## 7.3 A légszűrő (1) összeszerelése

Távolítsa el egy csavarhúzóval vagy hasonlóval a szállítódugaszt (kép a) és csavarja a szárnyascsavarral (a) rá a készülékre (kép b) a légszűrőt (1).

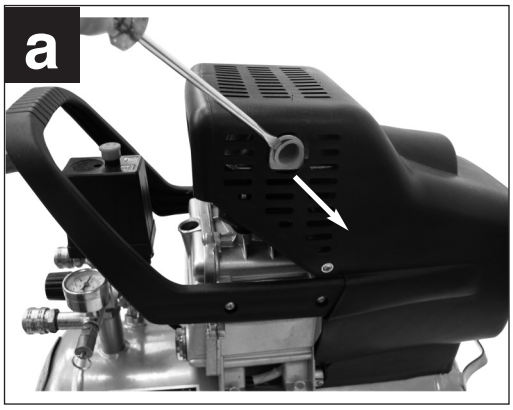


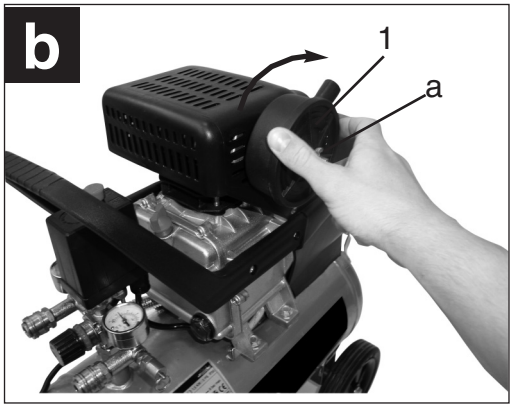


## 7.4 Az olaj-elzáró dugójának a kicserélése (11)

Távolítsa egy csavarhúzóval el az olajbetöltőnyíllás szállítási fedelét (c-as kép) és tegye be az olajbetöltőnyílásba a mellékelt olaj-elzáró dugót (11) (d-es kép).

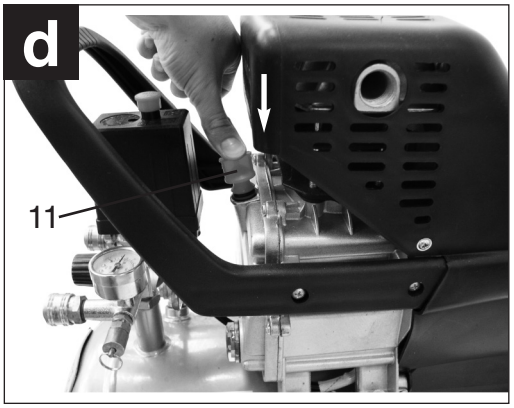


## 7.5 Hálózati csatlakozás

A kompresszor egy védőérintkezős dugós hálózati vezetékkel van felszerelve. Ezt minden olyan védőérintkezős dugaszoló aljzatra 230V ~ 50 Hz, rá lehet kapcsolni, amely 16 A-al le van biztosítva. Ügyeljen arra, hogy a hállózati feszültség a gépteljesítményi tábla szerinti üzemfeszültségnek megfeleljen. Hosszú vezetékek, valamint hosszabítók, kábeldobok stb. feszültségeséshez vezetnek és meg tudják akadályozni a motor indítását. Alacsony hőmérsékleteknél +5°C nehéz járóság miatt veszélyeztetve van a motor indítása.

## 7.6 Ki-/ Bekapcsoló (13)

A piros gomb (13) kihúzása által lehet a kompresszort bekapcsolni. A kompresszor kikapcsolásahoz meg kell nyomni a piros gombot (13) (2-es kép).

## 7.7 Gyorskuplung (8/9)

**Csatlakoztatás:**
Tolja a préslégtömlő menetes csatlakozóját a gyorskuplungba, a hüvely automatikusan előreugrik.

**Leválasztani:**
Húzza hátra a hüvelyt és távolítsa el a tömlőt.
**Figyelem! A tömlőkuplung kioldásánál a tömlőnek kuplungrészét kézzel feszesen kell tartani, azért hogy elkerülje a visszacsapódó tömlő általi sérüléseket.**

## 7.8 Nyomásbeállítás: (3-as kép)

- A nyomásszabályozóval (10) lehet a manométeren (16) beállítani a nyomást.
- A beállított nyomást a gyorskuplungon (9) lehet levenni.
- A manométeren (15) lehet a kazánnyomast leolvasni.
- A kazánnyomást a gyorskuplungon (8) lehet levenni.
- A nyomáskapcsoló gyárilag be van állítva.
  Bekapcsolási nyomás cca. 6 bar
  Kikpacsolási nyomás 8 bar

## 8. Technikai adatok

| | |
|---|---|
| Hálózati csatlakozás: | 230 V ~ 50 Hz |
| A motor teljesítménye kW: | 1,5 |
| Kompresszor-fordulatszám perc$^{-1}$: | 2850 |
| Üzemnyomás bar: | 8 |
| Nyomótartály térfogata (liter-ben): | 24 |
| Teo. szívóteljesítmény l/perc.: | 210 |
| Hangteljesítménymérték $L_{WA}$ dB -ben: | 97 |
| Hangnyomásmérték $L_{pA}$ dB -ben: | 92 |
| Védelmi rendszer: | IP 20 |
| A készülék tömege kg-ban: | 31 |

## 9. Tisztítás és karbantartás

⚠ **Figyelem!**
**Tisztítás és karbanartási munkálatok előtt kihúzni a hálózati csatlakozót.**

⚠ **Figyelem!**
**Várja meg amig a tömörítő teljesen le nem hült! Megégetés veszélye!**

⚠ **Figyelem!**
**A kazánt minden tisztítási és karbantartási munkálat előtt nyomás nélkülire tenni.**

## 9.1 Tisztítás

- Tartsa a védőberendezéseket annyira por és szennyeződés mentesen amennyire csak lehet. Dörzsölje a készüléket egy tiszta posztóval le vagy pedig fújja, alacsony nyomás melett présléggel le.
- Ajánljuk, hogy a készüléket direkt minden használat után megtisztítsa.
- Tisztítsa meg rendszeresen a készüléket egy nedves posztóval és valamennyí kenőszappannal. Ne használjon tisztító vagy oldószereket, mivel ezek meg tudják támadni a készülék műanyag részeit. Ügyeljen arra, hogy ne juthason víz a készülék belsejébe.
- Tisztítás előtt le kell vállasztani a tömlőt és a

permetezőszerszámokat a kompresszorról. Nem szabad a kompresszort vízzel, oldószerekkel vagy hasonlóakkal tisztítani.

## 9.2 Kondenzvíz

A kondenzvízet naponta le kell engedni a leengedőszelep (4) (nyomótartály padlóoldala) kinyitása által.

**⚠ Figyelem! A nyomótartályból levő kondenzvíz olajüredékeket tartalmaz.**
**A kondenzvízet egy megfelelő gyűjtőhelyen a természetnek megfelelően megsemmisíteni.**

## 9.3 Biztonsági szelep (7)

A biztonsági szelep a nyomótartály legnagyobb engedélyezett nyomására van beállítva. Nem engedélyezett a biztonsági szelep elállítása vagy ólomzárjának az eltávolítása. Annak érdekében, hogy a biztonsági szelep szükség esetén rendesen működjön, időröl időre üzemeltetni kellene. Huzzon olyan erősen a gyűrűn, amig a préslég hallhatóan le nem ereszt. Azután engedje ismét el a gyűrűt.

## 9.4 Rendszeresen leellenőrizni az olajállást

Az olajállásnak az olajálláskijelzőn (6) a piros olajállás ellenőrzőpont és a nézőüveg felülső széle között kell láthatónak lennie. Olajcsere: ajánlott olaj: SAE 15W/40 vagy egyenértékű. Az első betöltést 100 üzemóra után kell kicserélni. Azután minden 500 üzemóra után le kell engedni az olajat és frisset utántölteni.

## 9.5 Olajcsere:

Kapcsolja ki a motort és húzza ki a hálózati dugót a dugaszoló aljzatból. Miután az esetleg meglevő légnyomást leengedte, ki lehete csavarni a kompreszzor szivatyúán levő olajleeresztőcsavart. Tartson egy kis bádogcsatornát alá, azért hogy elkerülje az olaj ellenőrizetlen kifolyását és gyűjtse össze az olajat egy tartályba. Ha az olaj nem folyik teljesen ki, akkor a kompresszor enyhe megdöntését ajánljuk.

**Az öreg olajat a megfelelő fáradt olaj átvevőhelyen megsemmisíteni.**
Ha kifojt az olaj, akkor tegye ismét be az olajleeresztőcsavart (17). Töltse addig a friss olajat az olajbetöltési nyíllásba (11), amig a nézőüvegben (6) az olajállás a piros pontot el nem érte. Azután tegye ismét be az olaj-elzáró dugót (11).

## 9.6 A beszívószűrő tisztítása (1)

A beszívószűrő megakadályozza a por és a piszok beszívását. Ezt a szűrőt legalább minden 300 üzemóra után meg kell tisztítani. Egy eldugult beszívószűrő jelentékenyen lecsökkenti a kompresszor teljesítményét. Távolítsa el a szűrőt a kompresszorról, azáltal hogy megereszti a légszűrőn levő szárnyas csavart. Most ki tudja venni a szűrőt mind a két műanyaggépházfélből, kiporolni és alacsony nyomás alatti (cca. 3 bar) présléggel kifújni és azután ismét berakni.

## 9.7 Tárolás

**⚠ Figyelem!**
Húzza ki a hálózati csatlakozót, szellőztesse ki a készüléket és minden csatlakoztatott préslégszerszámot. Állítsa a kompresszort úgy le, hogy jogosulatlanok ne tudják üzembe venni.

**⚠ Figyelem!**
**A kompresszort csak száraz és jogosulatlanok számára nem hozzáférhető környezetben tárolni. Ne döntse meg, csak állva tárolni!**

## 10. Pótalkatrészek megrendelése

A pótalkatrészek megrendelésénél a következő adatokat kellene megadni:

- A készülék típusát
- A készülék cikk-számát
- A készülék ident- számát
- A szükséges pótalkatrész, pótalkatrész-számát

Aktuális árak és inforációk a www.isc-gmbh.info alatt találhatóak.

## 11. Megsemmisítés és újrahsznosítás

A szállítási károk megakadályozásához a készülék egy csomagolásban található. Ez a csomagolás nyersanyag és ezáltal ismét felhasználható vagy pedig visszavezethető a nyersanyagi körforgáshoz.

A szállítási és annak a tartozékai különböző anyagokból állnak, mint például fém és műanyagok. A defekt alkatrészeket vigye a különhulladéki megsemmisítéshez. Érdeklődjön utánna a szaküzletben vagy a községi közigazgatásnál!

H

## 12. Lehetséges kiesési okok

| Probléma | Ok | Megoldás |
|---|---|---|
| **Nem fut a kompresszor** | 1. Hiányzik a hálózati feszültség | 1. Leellenőrizni a kábelt, hálózati csatlakozót, biztosítékot és a dugaszoló aljzatot |
| | 2. Túl alacsony a hálózati feszültség | 2. Elkerülni a túl hosszú hosszabbítókábelt. Elegendő érátmérűjű hosszabbítókábelt használni. |
| | 3. Túl alacsony a kinti hőmérséklet | 3. Nem üzemeltetni +5°C fok alatti kinti hőmérséklet alatt |
| | 4. Túlhevül a motor | 4. Engedni a motort lehülni, adott esetben eltávolítani a túlhevülés okát. |
| **A kompresszor fut, de nincs nyomás** | 1. Szivargós a visszacsapó szelep (18) | 1. Kicserélni a visszacsapó szelepet |
| | 2. Tönkre vannak a tömítők | 2. Leellenőrizni a tömítőket, egy szakműhelyben kicseréltetni a tönkrement tömítőket |
| | 3. Szivárgós a kondenzvíz (4) leeresztőcsavarja. | 3. Utánnahúzni kézzel a csavart. Leellenőrizni a tömítőt a csavaron, adott esetben kicserélni. |
| **A kompresszor fut, a manométeren nyomás van kijelezve, de a szerszámok nem futnak.** | 1. Szivárgósak a tömlőcstalakozók | 1. Leellenőrizni a préslégtömlőt és a szerszámokat, adott esetben kicserélni. |
| | 2. Szivárgós a gyorskuplung | 2. Leellenőrizni a gyorskuplungot, adott esetben kicserélni. |
| | 3. Túl kevés nyomás van a nyomásszabályozón beállítva. | 3. Tovább kinyitni a nyomásszabályozót vagy csatlakoztatni a tömlőt a szabályozatlan kazánnyomás kuplungjához. |

## Obsah


| | | |
|---|---|---|
| 1. | Popis symbolů s pokyny | s. 68 |
| 2. | Popis přístroje (viz obr. 1/2/3) | s. 69 - 70 |
| 3. | Oblast použití | s. 71 |
| 4. | Pokyny k instalování | s. 71 |
| 5. | Bezpečnostní pokyny | s. 71 - 73 |
| 6. | Rozsah dodávky | s. 74 |
| 7. | Montáž a uvedení do provozu | s. 74 - 76 |
| 8. | Technická data | s. 76 |
| 9. | Čištění a údržba | s. 76 - 77 |
| 10. | Objednání náhradních dílů | s. 77 |
| 11. | Likvidace a recyklace | s. 78 |
| 12. | Možné příčiny výpadku | s. 79 |

CZ

# 1. Popis symbolů s pokyny

Dodržovat návod k obsluze!

Varování před elektrickým napětím

Varování před horkými díly

Nosit ochranu sluchu!

1

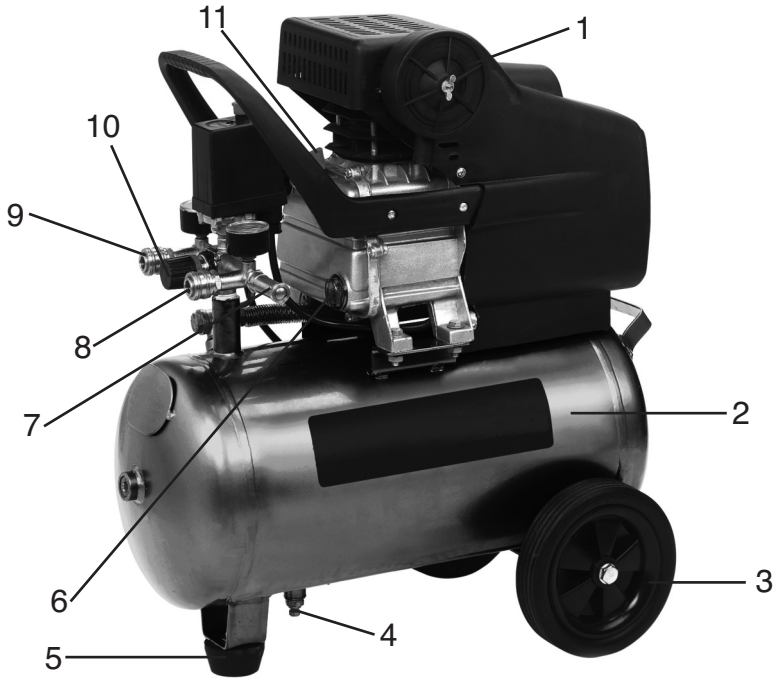


2

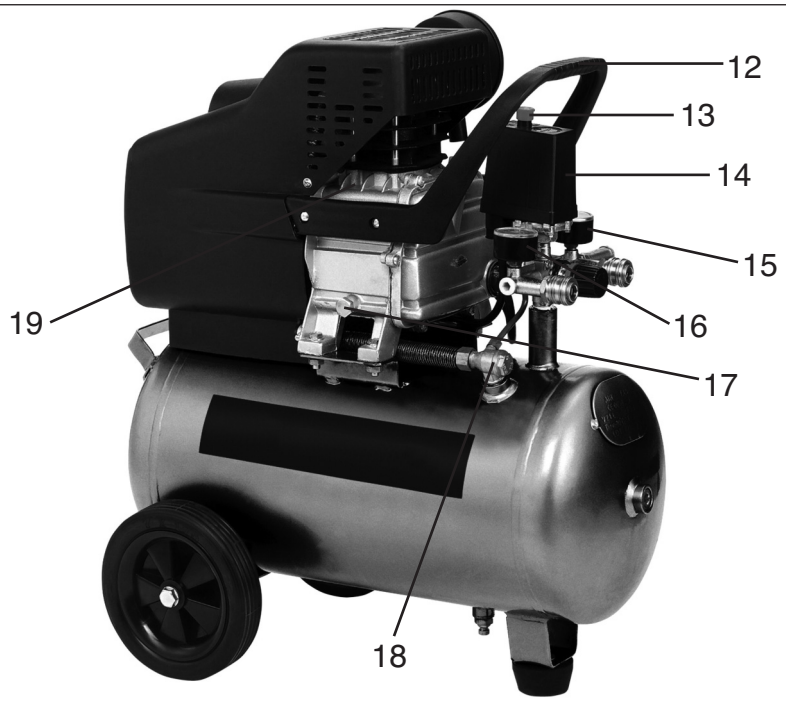

CZ

3

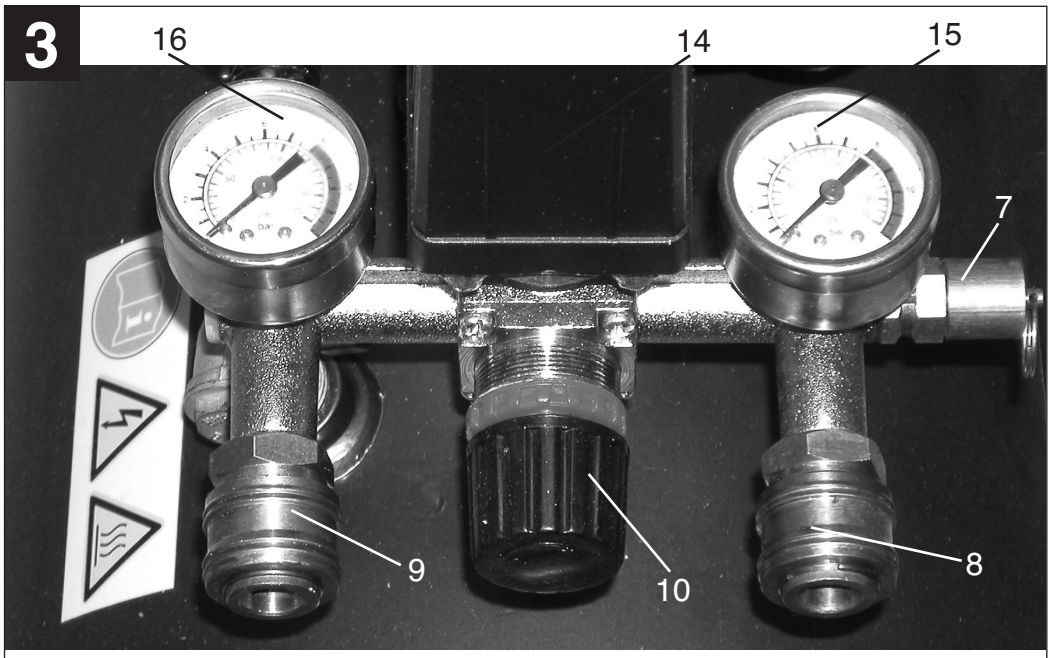


## 2. Popis přístroje (obr. 1/2/3)

1. Sací filtr
2. Tlaková nádrž
3. Kolo
4. Šroub pro vypouštění kondenzační vody
5. Noha
6. Olejoznak
7. Bezpečnostní ventil
8. Rychlospojka (neregulovaný stlačený vzduch)
9. Rychlospojka (regulovaný stlačený vzduch)
10. Regulátor tlaku
11. Zátka plnicího otvoru oleje (plnicí otvor oleje)
12. Držák pro přepravu
13. Za-/vypínač
14. Tlačítko
15. Manometr (tlak v kotli může být odečten)
16. Manometr (nastavený tlak může být odečten)
17. Vypouštěcí šroub oleje
18. Zpětný ventil
19. Kompresor

## ⚠ Pozor!

Při používání přístrojů musí být dodržena některá bezpečnostní opatření, aby se zabránilo poraněním a škodám. Proto si pečlivě přečtěte tento návod k obsluze. Pečlivě ho uschovejte, abyste měli informace kdykoli k dispozici. Pokud předáte přístroj jiným osobám, předejte s ním i tento návod k obsluze.

Nepřebíráme ručení za úrazy a škody, které vznikly nedodržováním tohoto návodu k obsluze a bezpečnostních pokynů.

## 3. Oblast použití

Kompresor slouží k výrobě stlačeného vzduchu pro stlačeným vzduchem provozované nástroje.

Dbejte prosím na to, že naše přístroje nebyly podle svého účelu určení konstruovány pro živnostenské, řemeslnické nebo průmyslové použití. Nepřebíráme žádné ručení, pokud je přístroj používán v živnostenských, řemeslných nebo průmyslových podnicích a při srovnatelných činnostech.

## 4. Pokyny k umístění

- Překontrolujte přístroj, zda nebyl při transportu poškozen. Případné škody ihned nahlásit dopravci, který kompresor dodal.
- Před uvedením do provozu musí být překontrolován stav oleje v čerpadle kompresoru.
- K umístění kompresoru by mělo dojít v blízkosti spotřebiče.
- Je třeba se vyvarovat dlouhých vzduchových vedení a dlouhých přívodních vedení (prodloužení).
- Je třeba dbát na suchý a bezprašný nasávaný vzduch.
- Kompresor neumíst'ovat ve vlhké nebo mokré místnosti.
- Kompresor smí být používán pouze ve vhodných prostorech (dobře větrané, teplota okolí
  +5°C - +40 °C). V prostoru se nesmí vyskytovat žádný prach, kyseliny, plyny, explozivní nebo vznětlivé plyny.
- Kompresor je vhodný pro používání v suchých prostorech. V oblastech, kde je pracováno se stříkající vodou, není používání dovoleno.

## 5. Bezpečnostní pokyny

### 5.1 Všeobecné bezpečnostní pokyny

**⚠ Pozor! Při použití tohoto kompresoru je třeba na ochranu proti úderu elektrickým proudem, nebezpečí úrazu a požáru dbát následujících bezpečnostních opatření. Přečtěte si a dbejte těchto pokynů, ještě než začnete přístroj používat.**

1. **Udržujte pracoviště v pořádku**
   - Nepořádek na pracovišti představuje nebezpečí úrazu.
2. **Berte na vědomí vlivy prostředí**
   - Nevystavujte kompresor dešti. Nepoužívejte kompresor ve vlhkém nebo mokrém prostředí. Postarejte se o dobré osvětlení. Nepoužívejte kompresor v blízkosti hořlavých kapalin nebo plynů.
3. **Chraňte se před úderem elektrickým proudem**
   - Vyhýbejte se tělesnému kontaktu s uzemněnými částmi, např. rourami, topnými tělesy, sporáky, ledničkami.
4. **Nepouštějte do blízkosti děti!**
   - Nenechejte jiné osoby dotýkat se kompresoru a kabelu, nepouštějte je na své pracoviště.
5. **Kompresor uschovávejte bezpečně**
   - Nepoužívaný kompresor by měl být uložen v suché, uzavřené místnosti a nedosažitelně pro děti.
6. **Kompresor nepřetěžujte**
   - Lépe a bezpečněji se pracuje v udaném rozsahu výkonu.

7. **Noste vhodné pracovní oblečení**
   - Nenoste široké oblečení a šperky. Mohly by být zachyceny pohyblivými částmi. Při práci na volném prostranství jsou vhodné gumové rukavice a pevná neklouzající obuv. V případě dlouhých vlasů noste vlasovou síť'ku.
8. **Nepoužívejte kabel pro jiné účely**
   - Nenoste nářadí za kabel a nepoužívejte ho na vytažení zástrčky ze zásuvky. Chraňte kabel před horkem, olejem a ostrými hranami.
9. **Kompresor pečlivě ošetřujte**
   - Udržujte kompresor čistý, abyste mohli dobře a bezpečně pracovat. Dbejte předpisů na údržbu. Pravidelně kontrolujte zástrčku a kabel a v případě poškození je nechejte obnovit uznaným odborníkem. Pravidelně kontrolujte prodlužovací kabel a poškozený nahrad'te.
10. **Vytáhněte síť'ovou zástrčku**
    - Před nepoužíváním, před údržbou.
11. **Vyhýbejte se nechtěnému náběhu**
    - Přesvědčte se, že je při připojení na elektrickou síť' vypínač vypnut.
12. **Prodlužovací kabel na volném prostranství**
    - Na volném prostranství používejte pouze pro to schválené a příslušně označené prodlužovací kabely.
13. **Bud'te stále pozorní**
    - Pozorujte svoji práci. Pracujte rozumně. Nepoužívejte nářadí, když jste nekoncentrovaní.
14. **Zkontrolujte svůj kompresor na poškození**
    - Před dalším použitím kompresoru pečlivě překontrolovat bezvadnou funkci a příslušnou funkci ochranných zařízení nebo lehce poškozených částí. Překontrolujte, zda je v pořádku funkce pohyblivých částí, jestli neuvázly nebo jestli nejsou poškozeny. Všechny části musí být správně namontovány a poskytovat všechny podmínky přístroje. Poškozená bezpečnostní zařízení a části by měly být opraveny nebo vyměněny dílnou zákaznického servisu, pokud není v návodech k použití stanoveno jinak. Poškozené vypínače musí být nahrazeny v dílně zákaznického servisu. Nepoužívejte nářadí, u kterého nelze vypínač za- a vypnout.
15. **Pozor!**
    - Pro Vaší vlastní bezpečnost používejte jen příslušenství a přídavné přístroje, které jsou udány v návodu k použití nebo výrobcem nářadí doporučeny nebo udány. Použití jiných, než v návodu k použití nebo v katalogu doporučených nástrojů nebo příslušenství, může pro Vás znamenat osobní nebezpečí úrazu.
16. **Opravy jen od odborného elektrikáře**
    - Opravy smí provádět pouze odborný elektrikář, v jiném případě může vzniknout pro provozovatele nebezpečí úrazu.
17. **Hluk**
    Při používání kompresoru nosit ochranu sluchu.
18. **Výměna přípojného vedení**
    Je-li přípojné vedení poškozeno, musí být vyměněno výrobcem nebo odborným elektrikářem, aby se zabránilo nebezpečí.

**Dobře si bezpečnostní pokyny uschovejte.**

## 5.2 Bezpečnostní pokyny k práci se stlačeným vzduchem a vyfukovacími pistolemi

- Kompresor a vedení dosahují při provozu vysokých teplot. Doteky vedou k popáleníme.
- Kompresorem nasávané plyny nebo páry je třeba udržovat prosté příměsí, které by mohly vést v kompresoru k požárům nebo výbuchům.
- Při uvolnění hadicové spojky je třeba spojku hadice držet rukou, aby se zabránilo zraněním způsobeným vymrštěním hadice.
- Při pracích s vyfukovací pistolí nosit ochranné brýle. Cizí tělesa a odfoukávané části mohou lehce způsobit zranění.
- Vyfukovací pistolí nefoukat na osoby nebo nečistit oděv na těle.

## 5.3 Bezpečnostní pokyny při stříkání barvy

- Nezpracovávat žádné laky nebo rozpouštědla s teplotou vzplanutí menší než 55 °C.
- Laky a rozpouštědla nezahřívat.
- Pokud jsou zpracovávány zdraví škodlivé kapaliny, jsou na ochranu nutné filtrační přístroje (obličejové masky). Dodržujte také údaje o bezpečnostních opatřeních výrobců těchto látek.
- Během stříkání, jako též v pracovní místnosti je zakázáno kouření. Také páry barev jsou lehce zápalné.
- Topeniště, otevřené světlo nebo jiskřící stroje se nesmí vyskytovat resp. být používány.
- Potraviny a nápoje neskladovat a nekonzumovat v pracovní místnosti.
- Dbát údajů a označení vyhlášky o nebezpečných látkách uvedených na balení zpracovávaných materiálů.
  Popřípadě provést dodatečná bezpečnostní opatření, zvláště nosit vhodný oděv a masky.
- Pracovní místnost musí být větší než 30 $m^3$ a musí být zajištěna dostatečná výměna vzduchu při nastříkávání a sušení. Nestříkat proti větru. Při stříkání hořlavých popř. nebezpečných látek zásadně dodržovat ustanovení místní policie
- Ve spojení s tlakovou hadicí z PVC nezpracovávat žádná média jako lakový benzin, butylalkohol a metylénchlorid (snížená životnost)

## 5.4 Provoz tlakových nádob

- Kdo provozuje tlakovou nádobu, musí ji udržovat v řádném stavu, řádně ji provozovat, kontrolovat, neprodleně provádět nutné opravárenské a údržbové práce a učinit podle okolností nutná bezpečnostní opatření.
- Kontrolní úřad může v jednotlivých případech nařídit nutná kontrolní opatření.
- Tlaková nádoba nesmí být provozována, pokud vykazuje nedostatky, kterými jsou ohroženi zaměstnanci nebo třetí osoby.
- Pravidelně kontrolovat poškození tlakové nádoby, např. rez. Zjistíte-li poškození, obrat’te se prosím na servisní dílnu.

CZ

## 6. Rozsah dodávky

2 x kolečko (a)
2 x upevňovací materiál koleček (b)
1 x uzavírací zátka oleje (c)
1 x noha (d)
1 x upevňovací materiál nohy (e)
1 x vzduchový filtr (f)

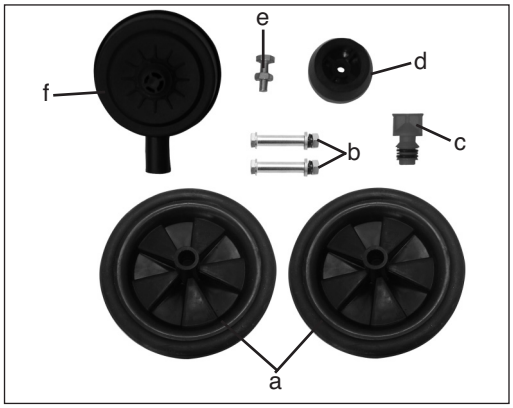


## 7. Montáž a uvedení do provozu

⚠ **Pozor!**
**Před uvedením do provozu přístroj bezpodmínečně kompletně smontovat!**

## 7.1 Montáž koleček (3)

Kolečka namontujte podle obrázku.

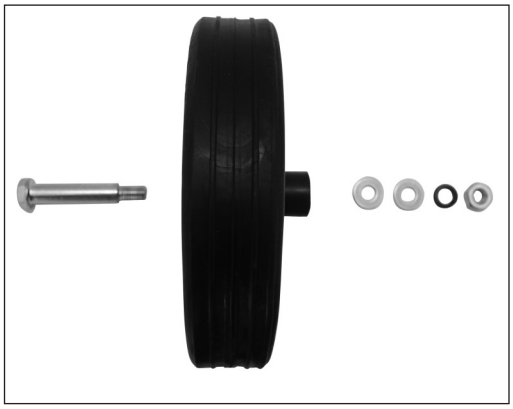

## 7.2 Montáž nohy (5)

Nohu namontujte podle obrázku.

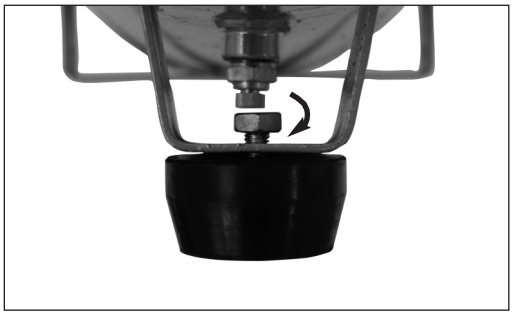

## 7.3 Montáž vzduchového filtru (1)

Pomocí šroubováku nebo pod. odstraňte přepravní zátku (obr. a) a pomocí křídlového šroubu (a) na přístroj našroubujte vzduchový filtr (1) (obr. b).

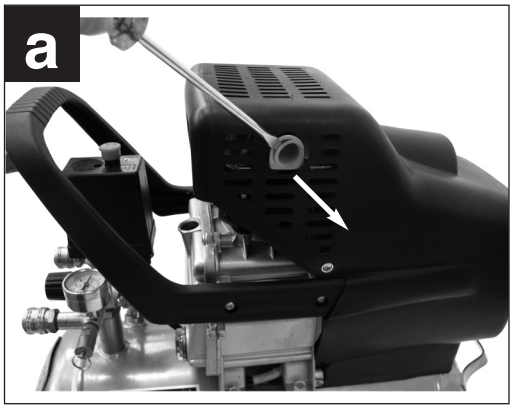


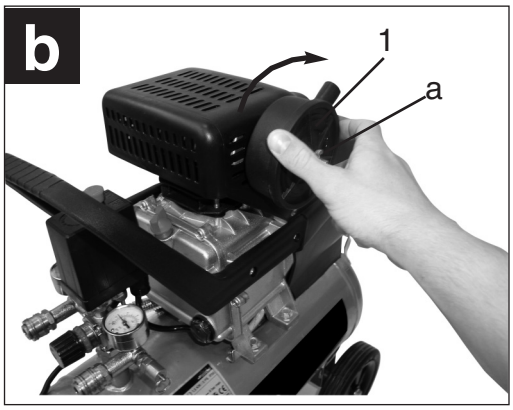


## 7.4 Výměna zátky plnicího otvoru (11)

Šroubovákem odstraňte přepravní víko otvoru na plnění oleje (obr. c) a do plnicího otvoru oleje vsaďte přiloženou zátku plnicího otvoru (11) (obr. d).

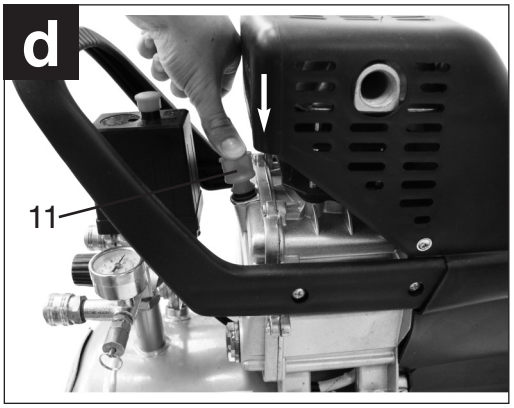


## 7.5 Síťová přípojka

Kompresor je vybaven síťovým vedením s vidlicí s ochranným kontaktem. Tato může být připojena na každou zásuvku s ochranným kolíkem 230 V~ 50 Hz, která je jištěna 16 A. Při uvedení do provozu dbejte na to, aby síťové napětí souhlasilo s provozním napětím podle výkonového štítku stroje. Dlouhá přívodní vedení, jako též prodloužení, kabelové bubny atd. způsobují pokles napětí a mohou zabránit naběhnutí motoru. Při nízkých teplotách pod +5 °C je naběhnutí motoru ohroženo těžkým chodem.

CZ

## 7.6 Za-/vypínač (13)

Vytažením červeného tlačítka (13) se kompresor zapne. K vypnutí kompresoru musí být červené tlačítko (13) opět stisknuto. (obr. 2)

## 7.7 Rychlospojka (8/9)

**Připojení:**
Na nipl hadice stlačeného vzduchu nasuňte rychlospojku, pouzdro automaticky skočí dopředu.

**Odpojení:**
Stáhněte pouzdro zpět a odstraňte hadici.
**Pozor! Při uvolňování rychlospojky držet spojovací díl hadice pevně rukou, aby se zabránilo zraněním způsobeným vymrštěním hadice.**

## 7.8 Nastavení tlaku: (obr. 3)

- Regulátorem tlaku (10) může být nastaven tlak na manometru (16).
- Nastavený tlak lze zjistit na rychlospojce (9).
- Na manometru (15) lze odečíst tlak kotle.
- Tlak kotle lze zjistit na rychlospojce (8).
- Hlídač tlaku je nastaven ze závodu.
  Spínací tlak cca 6 barů
  Vypínací tlak cca 8 barů

## 8. Technická data

| | |
|---|---|
| Připojení na síť: | 230 V ~ 50 Hz |
| Výkon motoru kW: | 1,5 |
| Počet otáček kompresoru $min^{-1}$: | 2850 |
| Provozní tlak bar: | 8 |
| Objem tlakové nádoby (v litrech): | 24 |
| Teor. sací výkon l/min: | 210 |
| Hladina akustického výkonu $L_{WA}$ v dB: | 97 |
| Hladina akustického tlaku $L_{pA}$ v dB: | 92 |
| Způsob krytí: | IP 20 |
| Hmotnost přístroje v kg: | 31 |

## 9. Čištění a údržba

⚠ **Pozor!**
**Před všemi čisticími a údržbářskými pracemi vytáhněte síťovou zástrčku ze zásuvky**.

⚠ **Pozor!**
**Počkejte, až se kompresor kompletně ochladí! Nebezpečí popálení!**

⚠ **Pozor!**
**Před všemi čisticími a údržbovými pracemi učinit tlakovou nádobu beztlakou.**

## 9.1 Čištění

- Ochranná zařízení udržujte prostá prachu a nečistot. Přístroj otřete suchým hadrem nebo ho profoukněte stlačeným vzduchem s nízkým tlakem.
- Doporučujeme čištění přístroje po každém použití.
- Čistěte přístroj pravidelně vlhkým hadrem a trochou mazlavého mýdla. Nepoužívejte žádné čisticí prostředky nebo rozpouštědla; tyto mohou poškodit plastové díly přístroje. Dbejte na to, aby se do přístroje nedostala voda.
- Hadice a stříkací nástroje musí být před čištěním od kompresoru odpojeny. Kompresor nesmí být čištěn vodou, rozpouštědly apod.

## 9.2 Kondenzační voda

Kondenzační vodu je třeba každý den vypouštět otevřením odvodňovacího ventilu (4) (spodní strana tlakové nádoby).

⚠ **Pozor! Kondenzační voda z tlakové nádoby obsahuje zbytky oleje. Kondenzační vodu likvidujte ekologicky v příslušné sběrně.**

## 9.3 Bezpečnostní ventil (7)

Bezpečnostní ventil je nastaven na nejvyšší přípustný tlak tlakové nádoby. Není přípustné bezpečnostní ventil přestavovat nebo odstranit jeho plombu. Aby bezpečnostní ventil váhněte tak silně za kroužek, až je stlačený vzduch slyšitelně vypouštěn. Poté kroužek zase pusťte.

## 9.4 Pravidelná kontrola stavu oleje

Stav oleje musí být viditelný na olejoznaku (6) mezi červeným kontrolním bodem stavu oleje a horním okrajem průhledítka. Výměna oleje: doporučený olej SAE 15W/40 nebo rovnocenný. První náplň je třeba vyměnit po 100 provozních hodinách. Poté olej vypustit a doplnit každých 500 provozních hodin.

## 9.5 Výměna oleje:

Vypněte motor a vytáhněte zástrčku ze zásuvky. Poté, co jste vypustili eventuální tlak vzduchu, můžete vyšroubovat vypouštěcí šroub na čerpadle kompresoru. Aby olej nekontrolovaně nevytékal, položte pod otvor malý plechový žlábek a olej zachyt'te. Pokud olej zcela nevyteče, doporučujeme kompresor trochu naklonit.

**Vypotřebovaný olej nechejte zlikvidovat v příslušné sběrně starých olejů.**
Když olej vytekl, opět vsaďte vypouštěcí šroub oleje (17). Plnicím otvorem (11) naplňte nový olej, až hladina oleje dosáhla v průhledítku (6) červeného bodu. Poté opět vsaďte zátku plnicího otvoru oleje (11).

## 9.6 Čištění sacího filtru (1)

Sací filtr zabraňuje nasávání prachu a nečistot. Je nutné tento filtr minimálně každých 300 provozních hodin vyčistit. Ucpaný sací filtr podstatně snižuje výkon kompresoru. Filtr odstraňte z kompresoru tak, že povolíte křídlový šroub na vzduchovém filtru. Nyní můžete filtr vyjmout z vzduchem s nízkým tlakem (cca 3 bary) a poté ho opět vsadit.

## 9.7 Skladování

⚠ **Pozor!**
Vytáhněte síťovou zástrčku ze zásuvky, přístroj a všechny připojené nástroje na stlačený vzduch odvzdušněte. Kompresor odstavte tak, aby nemohl být uveden nepovolanými osobami do provozu.

⚠ **Pozor!**
**Kompresor skladovat pouze v suchém a pro nepovolané osoby nepřípustném prostoru. Neklopit, skladovat vstoje!**

## 10. Objednání náhradních dílů

Při objednávce náhradních dílů je třeba uvést následující údaje:

- Typ přístroje
- Číslo výrobku přístroje
- Identifikační číslo přístroje
- Číslo náhradního dílu požadovaného náhradního dílu

Aktuální ceny a informace naleznete na www.isc-gmbh.info

CZ

## 11. Likvidace a recyklace

Přístroj je uložen v balení, aby bylo zabráněno poškození při přepravě. Toto balení je surovina a tím znovu použitelné nebo může být dáno zpět do cirkulace surovin.

Přístroj a jeho příslušenství jsou vyrobeny z rozdílných materiálů, jako např. kov a plasty. Defektní součástky odevzdejte k likvidaci zvláštních odpadů. Zeptejte se v odborné prodejně nebo na místním zastupitelství!

## 12. Možné příčiny výpadku

| Problém | Příčina | Odstranění |
|---|---|---|
| **Kompresor neběží** | 1. Není k dispozici síťové napětí | 1. Zkontrolovat kabel, síťovou zástrčku, pojistky a zásuvku |
| | 2. Síťové napětí moc nízké | 2. Vyhnout se moc dlouhým prodlužovacím kabelům. Používat kabel s dostačujícím průřezem žil |
| | 3. Vnější teplota moc nízká | 3. Neprovozovat při vnější teplotě pod +5 °C |
| | 4. Přehřátý motor. | 4. Motor nechat ochladnout, popř. odstranit příčinu přehřátí. |
| **Kompresor běží, ale není k dispozici žádný stlačený vzduch** | 1. Netěsný zpětný ventil (18) | 1. Zpětný ventil vyměnit |
| | 2. Defektní těsnění | 2. Těsnění zkontrolovat, defektní těsnění nechat vyměnit odborným servisem |
| | 3. Netěsný vypouštěcí šroub kondenzační vody (4). | 3. Šroub rukou utáhnout. Těsnění na šroubu zkontrolovat, popř. vyměnit. |
| **Kompresor běží, na manometru je zobrazován tlak, ale nástroje neběží** | 1. Netěsná hadicová spojení | 1. Hadici na stlačený vzduch a nástroje zkontrolovat, popř. vyměnit |
| | 2. Netěsná rychlospojka | 2. Rychlospojku zkontrolovat, popř. vyměnit. |
| | 3. Na regulátor tlaku nastavený nízký tlak. | 3. Regulátor tlaku více otevřít nebo spojit hadici spojkou pro neregulovaný tlak kotle. |

BG

## Съдържание


1. Описание на указателните символи Стр. 81
2. Описание на уредите (вижте Фиг. 1/2/3) Стр. 82 - 83
3. Сфера на приложение Стр. 84
4. Указания за монтаж Стр. 84
5. Указания за безопасност Стр. 84 - 86
6. Обем на доставката Стр. 87
7. Монтаж и пускане в експлоатация Стр. 87 - 89
8. Технически данни Стр. 89
9. Почистване и поддръжка Стр. 89 - 91
10. Поръчка на резервни части Стр. 91
11. Екологосъобразно отстраняване и повторна употреба Стр. 91
12. Възможни причини за извеждане от експлоатация Стр. 92

## 1. Описание на указателните символи

Спазвайте инструкцията за експлоатация на уреда

Предупреждение за електрическо напрежение

Предупреждение за горещи части

Носете предпазни средства за слуха

BG

1

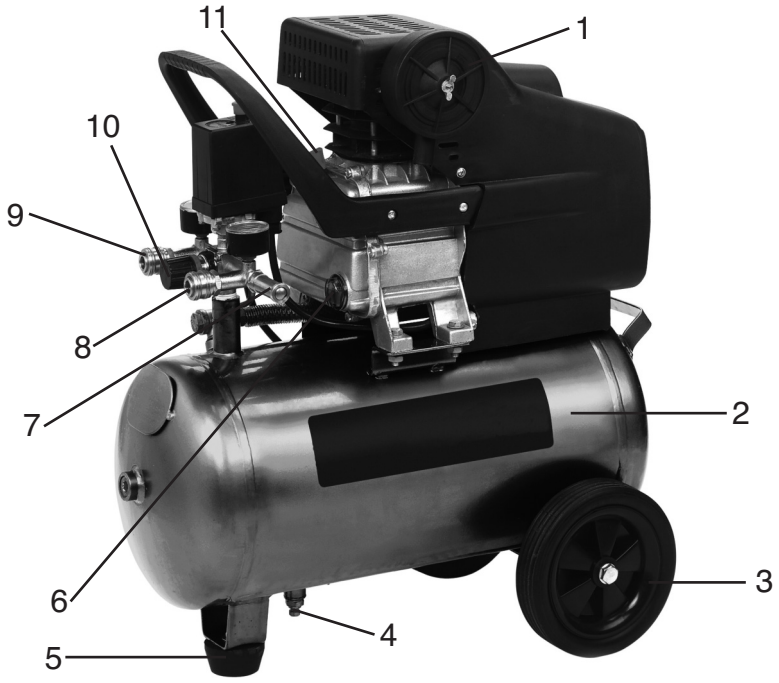


2

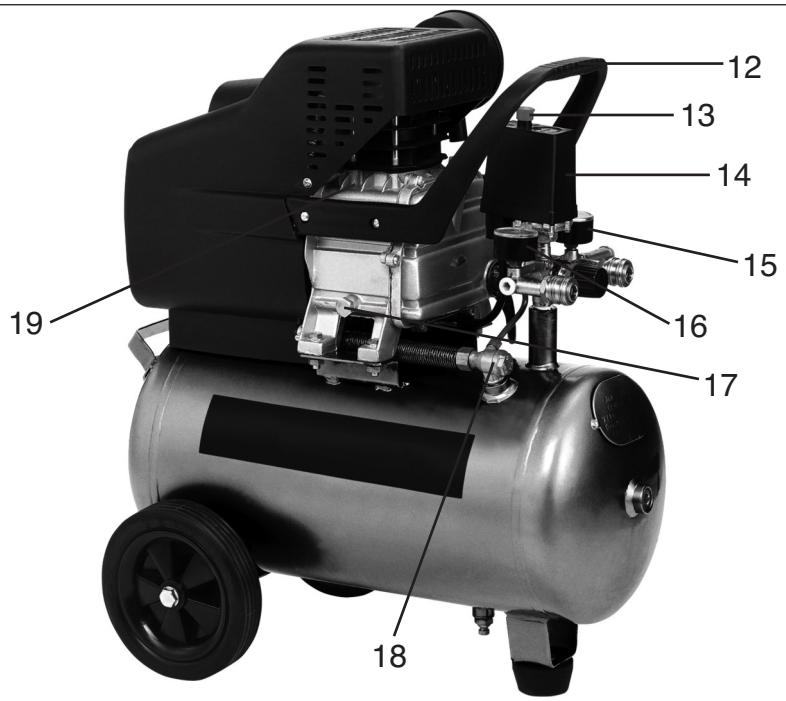

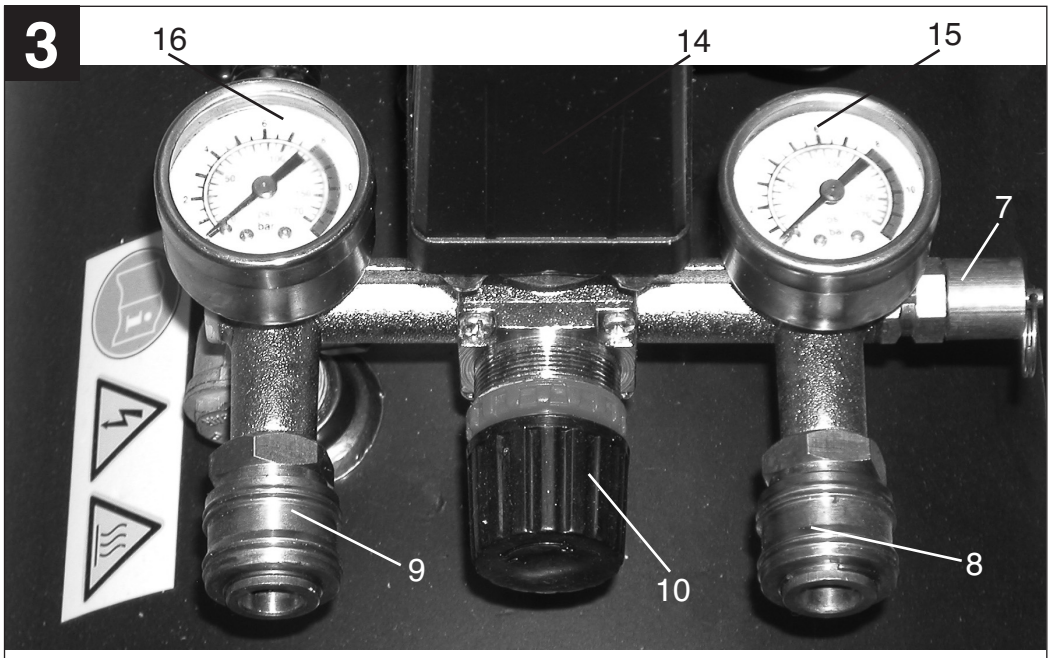


## 2. Описание на уредите (Изобр. 1/2/3)

1. Смукателен въздушен филтър
2. Съд под налягане
3. Колело
4. Изпускателен клапан за кондензна вода
5. Опорен крак
6. Индикация за нивото на маслото
7. Защитен клапан
8. Бързодействащ съединител (нерегулиран сгъстен въздух)
9. Бързодействащ съединител (регулиран сгъстен въздух)
10. Регулатор за налягането
11. Затварящата тапа за маслото (отвор за наливане на масло)
12. Дръжка за транспортиране
13. Превключвател за включване/изключване
14. Гранично реле за налягане
15. Манометър (налягането в котела може да се отчете)
16. Манометър (настроеното налягане може да се отчете)
17. Изпускателна клапан за масло
18. Обратен клапан
19. Компресор

BG

## ⚠ Внимание!

При използването на уредите трябва да бъдат спазени някои предпазни мерки, за да се предотвратят наранявания и щети. За целта прочетете внимателно това упътване за употреба. Пазете го добре, за да имате на разположение информацията по всяко време. В случай, че трябва да предадете уреда на други лица, то моля, предайте го заедно с това упътване за употреба. Ние не поемаме гаранция за злополуки и щети, които са възникнали вследствие не съблюдаването на това упътване и на указанията за безопасност.

## 3. Сфера на приложение

Компресорът служи за произвеждането на сгъстен въздух за инструменти, работещи със сгъстен въздух.

Моля, имайте предвид, че нашите уреди съгласно предназначението си не са произведени за промишлена, занаятчийска или индустриална употреба. Ние не поемаме отговорност, ако уредът се използва в промишлени, занаятчийски или индустриални предприятия, както и при равностойни дейности.

## 4. Указания за монтажа

- Проврт урда за транспортни поврди. Евнтуалнит поврди с съобщават вднага на транспортното прдприяти, кото доставило компрсора.
- Прди пусканто в ксплоатация трябва да с проври нивото на мястото на компрсорната помпа.
- Монтиранто на компрсора трябва да стан в близост до консуматора.
- Да с избягват дълги въздухопроводи и дълги подвждащи линии (удължния).
- Да с обърн внимани за сух и бзпрашн засмукван въздух.
- Компрсорът да н с монтира във влажно или мокро помщни.
- J Компрсорът мож да с ксплоатира само в подходящи помщния (добр внтилирани, околна тмпратура +5°C - +40° C). В помщнито н трябва да има нито прах, нито кислини, пари, ксплозивни или възпламними газов.
- J Компрсорът подходящ за приложни в сухи помщния. В участъци, където с работи с водни пръски, използванто му ндопустимо.

## 5. Указания за безопасност

### 5.1 Общи условия за бзопасност

**⚠ Внимани! За защита от лктрически удар и опасност от нараняван и изгарян при ползванто на този компрсор трябва да с спазват слднит основни мрки за бзопасност. Прочтт и спазвайт тзи указания прди да използват този урд.**

1. **Поддържайт рд във вашия работн участък**
   – Бзпорядъкът в работния участък води до опасност от злополука.
2. **Взмт в прдвид въздйствията на околната срда**
   –Н излагайт компрсора на дъжд. Н използвайт компрсора във влажна или мокра околна срда. Погрижт с за добро освтлни. Н използвайт компрсора в близост до горими тчности или газов.
3. **Защитт сб си от лктрически удар**
   – Н допускайт тлсн допир със зазмнит части, например тръби, нагрватлни тла, огнища, хладилници.
4. **Н допускайт дца в близост до урда!**
   – Н допускайт други лица да докосват компрсора или кабла, дръжт ги далч от Вашия работн участък.
5. **Съхранявайт вашия компрсор на сигурно място**
   – Низползваният компрсор трябва да с съхранява в сухо, заключно помщни и

ндостижимо за дца.

6. **Н пртоварвайт вашия компрсор**
– Ви щ работит по-добр и по-сигурно в дадния мощностн обхват.
7. **Ност подходящо работно облкло**
– Н ност широко облкло или накити. Т могат да бъдат захванати от подвижни части. При работи на открито с прпоръчва използванто на гумни ръкавици и нплъзгащис обувки. При дълги коси ност мржа за коса.
8. **Използвайт кабла само по прдназначни**
– Н издърпвайт компрсора посрдством кабла и н използвайт кабла за издърпван на щкра от контакта. Прдпазвайт кабла от горщина, масло и остри ръбов.
9. **Грижт с старатлно за вашия компрсор**
– Поддържайт Вашия компрсор чист, за да работи добр и сигурно. Слдвайт прдписанията за тхничско обслужван. Проврявайт ргулярно щкра и кабла, и при поврда ги прдоставт на признат спциалист за подновяван. Ргулярно проврявайт удължитлнит кабли и подмняйт повpднит.
10. **Издърпвайт мржовия щкр**
– при нползван на урда, прди тхничско обслужван
11. **Прдотвратт нволно пускан в движни**
– Убдт с, ч при свързван към лктричската мржа пркъсвачът изключн.
12. **Удължаващ кабл за работа на открито**
– На открито ползвайт само допуснати за това и съотвтно обозначни удължитлни кабли.
13. **Винаги бъдт вниматлни**
– наблюдавайт вашата работа Постъпвайт разумно. Н използвайт компрсора, когато н ст концнтрирани.
14. **Проврявайт вашия компрсор за поврди**
– Прди слдващото ползван на компрсора проврт грижливо прдпазнит приспособлния или лко поврдни части за тяхното бзупрчно и спорд прдназначнито функциониран. Проврт дали подвижнит части функционират правилно, дали н заяждат и дали няма поврдни лмнти. Всички части трябва да са правилно монтирани, за да с гарантират всички условия за работа на урда. Поврдни прдпазни приспособлния и части трябва да бъдат рмонтирани или подмнни комптнтно от срвиза, доколкото в ксплоатационната инструкция н посочно нщо друго. Поврдни пркъсвачи трябва да с подмнят в срвиза. Н ползвайт инструмнти, при които пркъсвачът н мож да бъд включн и изключн.
15. **Внимани!**
– За Вашата лична бзопасност, използвайт само принадлжности и допълнитлни урди, които са упомнати в инструкцията за обслужван или са прпоръчани или дадни от производитля. Използванто на други, освн прпоръчанит в инструкцията за обслужван или в каталога вложни инструмнти или принадлжности мож да прдставлява за Вас лична опасност от нараняван.
16. **Рмонти от л. спциалист**
Рмонтит трябва да с извършват само от лктроспциалист, в противн случай могат да възникнат злополуки за опратора.
17. **Шум**
При употреба на компресора носете защита за слуха.
18. **Подмяна на съединителен проводник**
Ако съединителният проводник е повреден, то той трябва да бъде сменен от производителя или от електротехник, за да се избегне излагането на опасност.

**В Съхранявайт добр указанията за бзопасност**

## 5.2 Указания за безопасност при работа със сгъстен въздух и пистолети за почистване със сгъстен въздух

- Компрсорът и тръбит по врм на работа достигат високи тмпратури. Допирит водят до изгаряния.
- Засмуканит от компрсора газов или пари трябва да пазят от примси, които могат да довдат до пожар или взривов в компрсора.
- При освобождаван на маркучния съдинитл, частта на съдинитля към маркуча трябва да с държи здраво с ръка, за да с прдотвратят наранявания, причинни от бързо отскачащия назад маркуч.
- При работа с издухващ пистолт ност прдпазни очила. Чрз чужди тла и издухани части могат лсно да с причинят увржданя.
- С издухващия пистолт н обдухвайт хора, н почиствайт дрхи върху тялото си.

## 5.3 Указания за безопасност при боядисване чрез пръскане

- Н прработвайт лаков или разрдитли с пламна точка по-ниска от 55° C.
- Н подгрявайт лаковт и разтворитлит.
- Ако с прработват врдни за здравто тчности, тогава за защита са нобходими филтриращи урди (лицв противогаз). Спазвайт също даднит от производитля на такива матриали свдния за защитни мрки.
- По врм на процса на разпръскван, както и в работното помщни, пушнто н с допуска. Също и парит на боит са лсно възпламними;
- Огнища, открита свтлина или искрящи машини н трябва да има, съотвтно н трябва да с привждат в дйстви;
- Да н с съхраняват или консумират в помщнито храни и напитки. Изпарнията от боит са врдни;
- Трябва да се съблюдават данните и обозначенията върху опаковките на преработените материали съгл. Наредбата за вредни вещества. В определени случаи е необходимо да се вземат предпазни мерки, в частност подходящо облекло и маски.
- Работното помщни трябва да по-голямо от 30 м3 и трябва да осигурна добра циркулация на въздуха по врм на боядисванто и сушнто. Н пръскайт срщу вятър. По принцип при шприцован на горими, съотвтно опасни вщства, спазвайт правилата на мстното полицйско управлни;
- Съвмстно с маркуча за високо наляган от поливинилхлорид н прработвайт срди като лаков бнзин, бутилов алкохол и мтилнхлорид (намална трайност).

## 5.4 Режим на работа на съдовете под налягане

- Който ксплоатира съд под наляган, трябва да го поддържа в изправно състояни, да го ксплоатира съгласно правилата, да го контролира, да прдприма нзабавно нобходимит за поддържан и възстановяван на състоянито дйности и да взм нобходимит спорд обстоятлствата мрки за бзопасност.
- Надзорният орган мож в отдлн случай да разпорди нобходими контролни мроприятия;
- Съд под наляган н мож да с ксплоатира, когато той показва ндостатъци, чрз които с застрашават работщит или трти лица;
- Съдът под налягане трябва редовно да се проверява за повреди, напр. ръжда. В случай че установите такива, се обърнете към сервизната служба.

## 6. Обем на доставката

2 x Колело (a)
2 x Скрепителен материал за колелата (b)
1 x Тапа за маслото (c)
1 x Опорен крак (d)
1 x Скрепителен материал за опорния крак (e)
1 x Въздушен филтър (f)

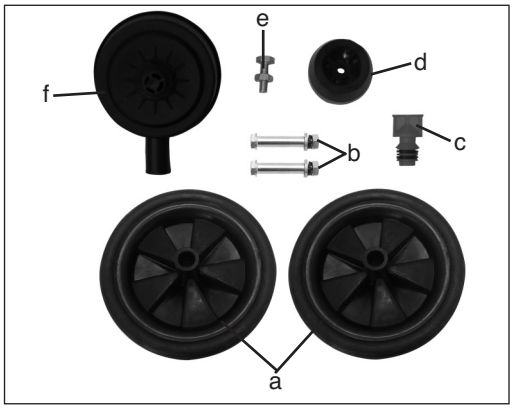


## 7. Монтаж и пускане в експлоатация

⚠ **Внимание!**
**Преди пускането в експлоатация задължително монтирайте цялостно уреда!**

### 7.1 Монтаж на колелата (3)

Монтирайте колелата, както е изобразено.

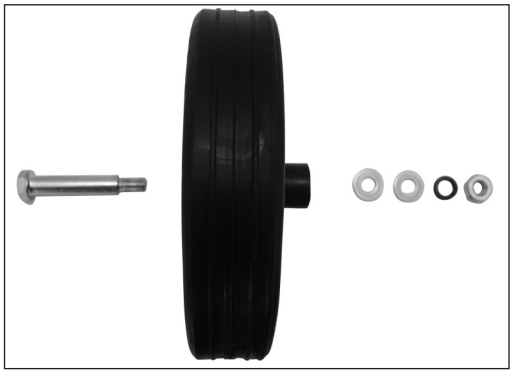

### 7.2 Монтаж на опорния крак (5)

Закрепете опорния крак, както е изобразено.

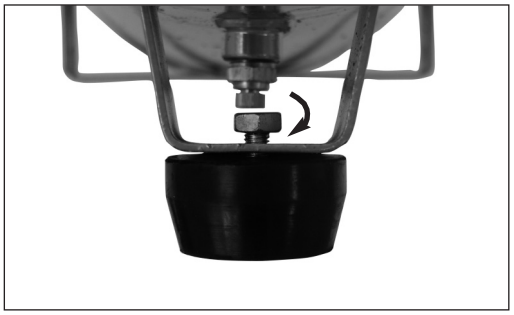

BG

## 7.3 Монтаж на въздушния филтър (1)

Отстранете капака за транспортиране (Фиг. a) с отвертка или подобен инструмент и затегнете здраво въздушния филтър (1) с крилчатия винт (a) за уреда (Фиг. b).

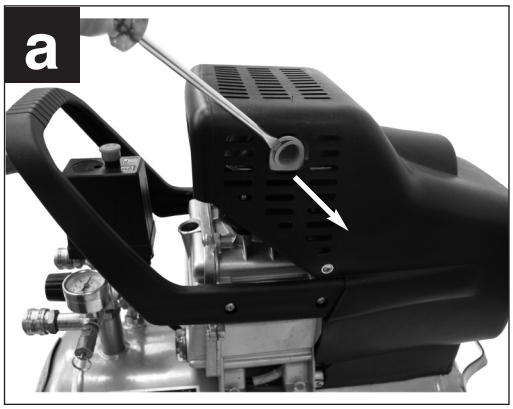


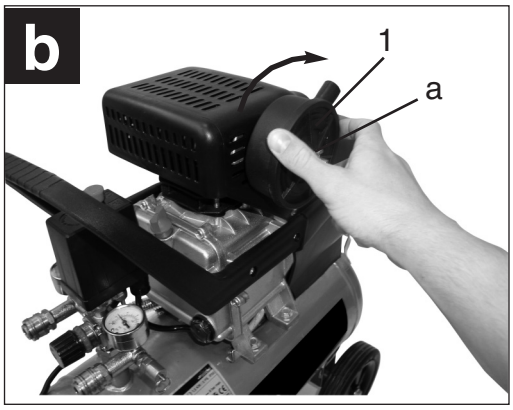


## 7.4 Подмяна на изпускателния клапан за масло (11)

Отстранете с отвертка транспортния капак на отвора за наливане на масло (Фиг. c) и поставете приложената затваряща тапа за маслото (11) в отвора за наливане на масло (Фиг. d).

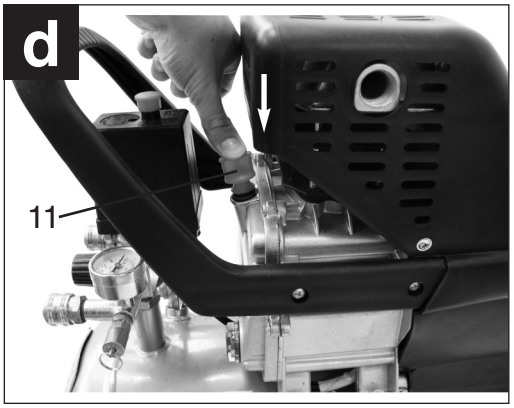


## 7.5 Включване в мрежата

Компресорът е снабден с мрежов проводник със защитен контактен щепсел (230 V ~ 50 Hz). Този може да се включи във всеки защитен контактен щепсел, който е обезопасен с 16 A. Преди пускането в експлоатация обърнете внимание на това, мрежовото напрежение да съвпадне с работното напрежение според табелката за параметрите на машината. Дълги захранващи проводници, както и удължители, кабелни барабани и т.н предизвикват пад на напрежението и могат да възпрепятстват пускането на двигателя. При ниски температури под +5 °C пускането на двигателя е затруднено.

## 7.6 Превключвател за включване/изключване (13)

Чрез издърпване на червения бутон (13) се включва компресорът. За да се изключи компресорът трябва да се натисне червеният бутон (13). (Фиг. 2)

## 7.7 Скоростен съединител (8/9)

**Свързване:**
Пъхнете нипела на Вашия маркуч за сгъстен въздух в скоростния съединител, втулката автоматично отскача напред.

**Разделяне:**
Изтеглете втулката обратно и отстранете маркуча. **Внимание! При освобождаването на съединителния маркуч, съединителният елемент на маркуча трябва да се държи здраво с ръка, за да се избегнат наранявания поради бързо отскачащия назад маркуч.**

## 7.8 Настройване на налягането:

- С граничното реле за налягане (10) налягането на манометъра (16) може да се настрои.
- Настроеното налягане може да се отчете на бързодействащия съединител (9).
- На манометъра (15) може да се отчете налягането на котела.
- Налягането на котела може да се отчете на бързодействащия съединител (8).
- Пркъсвача за наляган настрон фабрично.
  Включващо наляган 6 бара
  Изключващо наляган 8 бара

## 8. Тхнически данни

| | |
|---|---|
| Захранващо напржни: | 230 V ~ 50 Hz |
| Мощност на двигатля kW: | 1,5 |
| Обороти на компрсора $min^{-1}$: | 2850 |
| Работно наля"ан bar: | 8 |
| Обм на рсивра (в литри): | 24 |
| Тортична засмукваща мощност л/мин: | 210 |
| Ниво на шумова мощност $L_{WA}$ в dB: | 97 |
| Ниво на шумов натиск $L_{PA}$ в dB: | 92 |
| Стпн на защита: | IP 20 |
| Тгло в кг: | 31 |

## 9. Почистване и поддръжка

⚠ **Внимание!**
**Преди всяка работа по почистването и поддръжката издърпайте мрежовия щепсел.**

⚠ **Внимание!**
**Изчакайте докато компресорът е напълно охладен! Опасност от прегряване!**

⚠ **Внимание!**
**Преди всяка работа по почистването и поддръжката от котела трябва да се отнеме налягането.**

## 9.1 Почистване

- Пазете защитните съоръжения възможно най-чисти и без прах. Почиствайте уреда с чиста кърпа или го продухвайте със сгъстен въздух при ниско налягане.
- Препоръчваме Ви да почиствате уреда директно след всяка употреба.
- Редовно почиствайте уреда с влажна кърпа и малко мек сапун. Не използвайте почистващи средства и разтворители; те биха могли да увредят пластмасовите части на уреда. Внимавайте за това да не попадне вода

във вътрешността на уреда.

- Маркучът и инструментите за пръскане трябва да се отделят от компресора преди почистване. Компресорът не трябва да бъде почистван с вода, разтворители и др.

## 9.2 Кондензна вода

Кондензната вода трябва да се източва ежедневно чрез отварянето на отводнителния клапан (4) (долната страна на съда под налягане).

**⚠ Внимание! Кондензната вода от бутилката със сгъстен въздух съдържа остатъци от масло. Освободете се от кондензната вода по екологосъобразен начин в съответния предавателен пункт.**

## 9.3 Предпазен клапан (7)

Предпазният клапан е настроен на максимално допустимото налягане на бутилката със сгъстен въздух. Не се допуска разместването на предпазния клапан или отстраняване на пломбата му. За да функционира предпазният клапан правилно в случай на нужда, то той трябва да се пуска от време на време. Дръпнете толкова силно пръстена, докато се чуе изпускането на сгъстения въздух. След това отново освободете пръстена.

## 9.4 Редовно контролиране на нивото на маслото

Нивото на маслото трябва да се вижда на индикацията за ниво на маслото (6) между червената контролна точка за нивото и горния ръб на наблюдателното стъкло. Смяна на маслото: Препоръчано масло: SAE 15W/40 или равностойно. Първото пълнене трябва да бъде сменено след 100 работни часа. След това на всеки 500 работни часа маслото трябва да се източва и да се допълва с ново.

## 9.5 Смяна на масло:

Спрт двигатля и дръпнт щкра от контакта. Слд като ст изпуснали внтуално наличното наляган, можт да развинтит маслоизпускатлния винт на компрсорната помпа. За да н изтч маслото нконтролирумо, придържайт дин малък ламаринн улй и подвдт маслото в дин съд. Ако маслото н изтч напълно, прпоръчвам да наклонит малко компрсора.

**Освободт с от старото масло при съотвтн примн пункт за старо масло.**
Ако маслото е изтекло, отново поставете изпускателния клапан за маслото (17). Наливайте новото масло в отвора за наливане на масло (11), докато нивото на маслото в наблюдателното стъкло (6) достигне червената точка. След това отново поставете затварящата тапа за маслото (11).

## 9.6 Почистване на смукателния филтър (1)

Смукателният филтър предотвратява засмукването на прах и мръсотия. Необходимо е, този филтър да се почиства най-малко на всеки 300 работни часа. Запушен смукателен филтър значително намалява мощността на компресора. Отстранете филтъра от компресора, като развинтите крилатия винт на въздушния филтър. Сега можете да снемете филтъра от двете половини на пластмасовия корпус, изтръскайте го и продухайте със сгъстен въздух при ниско налягане (около 3 бара) и след това отново го поставете.

## 9.7 Съхранение

**⚠ Внимание!**
Издърпайте щепсела, проветрете уреда и всички свързани пневматични инструменти. Съхранявайте компресора така, че той да не може да бъде пуснат в експлоатация от некомпетентни лица.

⚠ **Внимание!**
**Съхранявайте компресора само в суха и недостъпна за некомпетентни лица среда. Не го накланяйте, съхранявайте го само изправен!**

## 10. Поръчване на резервни части

При поръчване на резерви части трябва да се посочат следните данни:

- тип на уреда
- № на изделието
- идент. № на уреда
- № на исканата резервна част

Актуални цены и информация ще намерите на www.isc-gmbh.info

## 11. Екологосъобразно отстраняване и рециклиране

Уредът е в опаковка, за да се предотвратят щети при транспортирането. Тази опаковка представлява суровина и затова може да се използва повторно или да се върне към цикъла на обработка на суровините. Уредът и неговите части са съставени от различни материали, като например метал и пластмаси. Изхвърлете дефектните строителни части при особено опасните отпадъци. Осведомете се в специализирания магазин или в общинската администрация!

BG

## 12. Възможни причини за повреди

| Проблем | Причина | Решаване |
|---|---|---|
| **Компресорът не работи** | 1. Няма мрежово напрежение. | 1. Проверете кабела, щепсела, предпазителя и контакта. |
| | 2. Мрежовото напрежение твърде ниско. | 2. Избягвайте твърде дългите удължители. Използвайте удължители с достатъчно сечение. |
| | 3. Външната температура твърде ниска. | 3. Не използвайте при под +5 °C външна температура. |
| | 4. Двигателят е прегрял. | 4. Оставете двигателя да се охлади евент. отстранете причината за пренагряването. |
| **Компресорът работи, но няма налягане** | 1. Обратен клапан (18) неуплътнен. | 1. Сменете обратния клапан. |
| | 2. Уплътненията са повредени. | 2. Проверете уплътненията, сменете повредените уплътнения в специализирана работилница. |
| | 3. Изпускателният клапан за кондензната вода (4) неуплътнен. | 3. Затегнете с ръка клапана. Проверете уплътнението на клапана, евент. сменете. |
| **Компресорът работи, налягането се показва на манометъра, но инструментите не работят** | 1. Тръбни връзки неуплътнени. | 1. Проверете тръбата със сгъстен въздух и инструментите, евент. сменете. |
| | 2. Бързодействащият съединител неуплътнен. | 2. Проверете бързодействащия съединител, евент. сменете. |
| | 3. На регулатора за налягане е зададено твърде малко налягане. | 3. Продължете да отвивате регулатора за налягане или свържете тръбата със съединителя за нерегулирано налягане на котела. |

## Spis treści


1. Opis symboli str.94
2. Opis urządzenia (patrz rys. 1/2/3) str.95-96
3. Zakres zastosowania str.97
4. Wskazówki do ustawiania str.97
5. Wskazówki bezpieczeństwa str.97-99
6. Zakres dostawy str.100
7. Montaż i uruchomienie str.100-102
8. Dane techniczne str.102
9. Konserwacja i czyszczenie str.102-103
10. Zamawianie części zamiennych str.104
11. Usuwanie odpadów i recycling str.104
12. Możliwe przyczyny usterek str.105

PL

## 1. Opis symboli

Przestrzegać wskazówek użytkowania!

Ostrzeżenie przed napięciem elektrycznym

Ostrzeżenie przed gorącymi częściami

Nosić nauszniki ochronne!

1

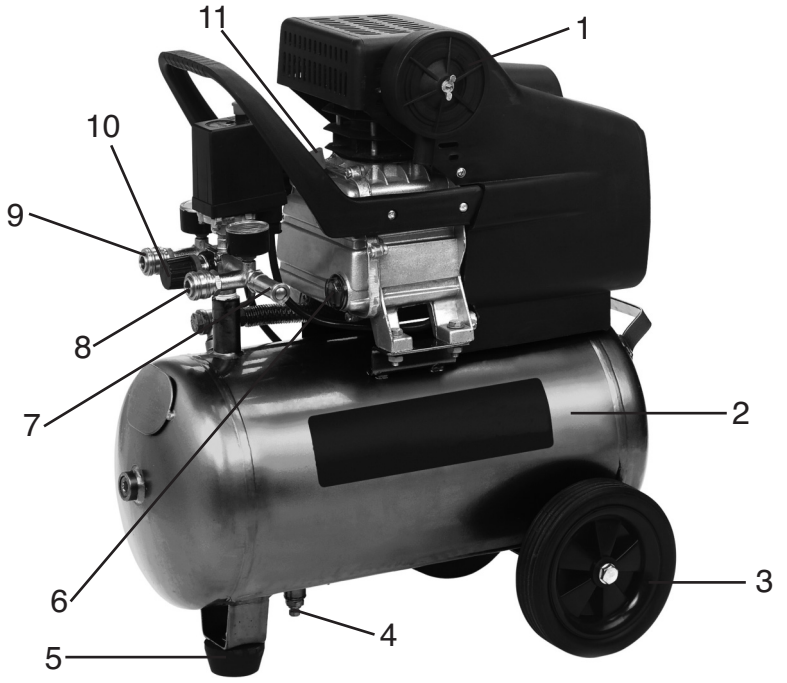


2

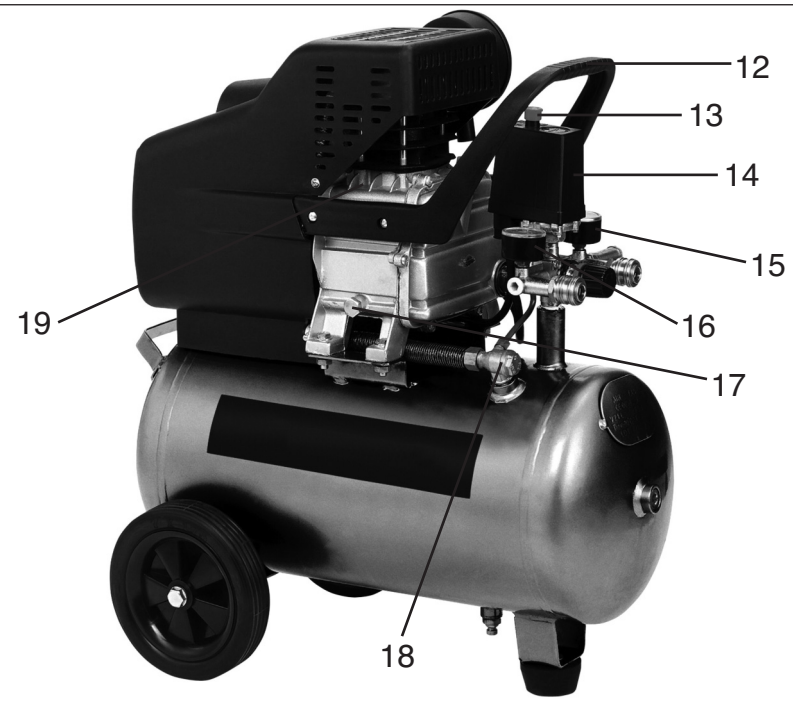

PL

3

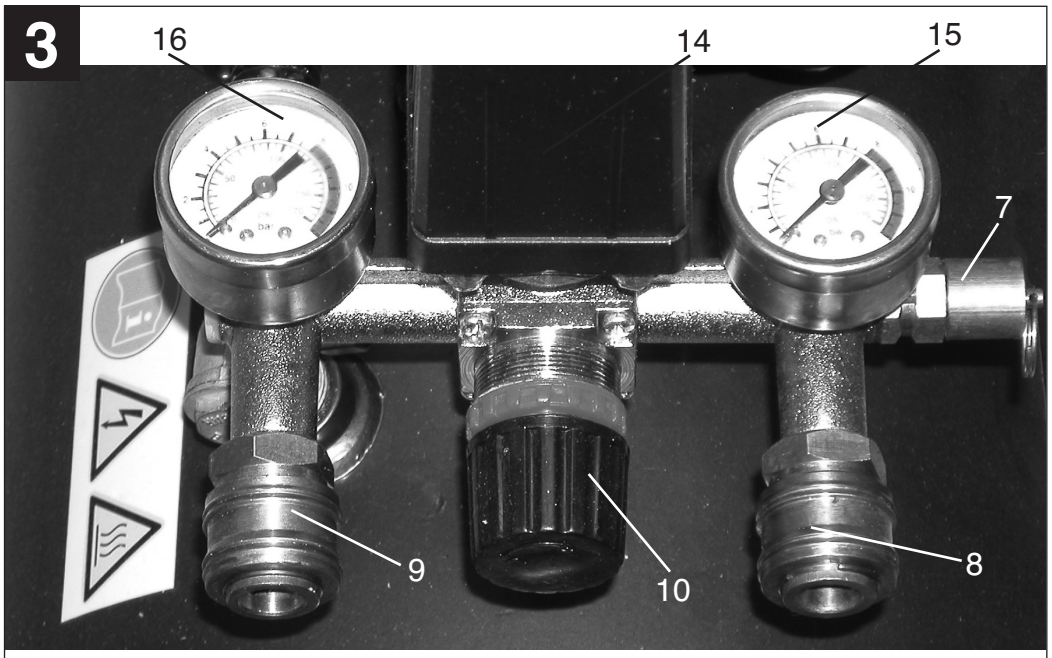


## 2. Opis urządzenia (Rys. 1/2/3)

1. Filtr ssania i powietrza
2. Zbiornik ciśnieniowy
3. Kółko
4. Śruba spustowa usuwająca skropliny
5. Stopka
6. Wskaźnik poziomu oleju
7. Zawór bezpieczeństwa
8. Sprzęgło szybkodziałające (nieuregulowane powietrze ciśnieniowe)
9. Sprzęgło szybkodziałające (regulowane powietrze ciśnieniowe)
10. Regulator ciśnienia
11. Zatyczka zamykająca wlew oleju (otwór do uzupełniania oleju)
12. Uchwyt do transportu
13. Włącznik / Wyłącznik
14. Wyłącznik ciśnieniowy
15. Manometr (może być odczytane ciśnienie w zbiorniku)
16. Manometr (może być odczytane ciśnienie ustawione)
17. Śruba spustowa olejowa
18. Zawór zwrotny
19. Kompresor

## ⚠ Uwaga!

Podczas użytkowania urządzenia należy przestrzegać wskazówek bezpieczeństwa w celu uniknięcia zranień i uszkodzeń. Z tego względu proszę dokładnie zapoznać się z instrukcją obsługi. Proszę zachować instrukcję i wskazówki, aby można było w każdym momencie do nich wrócić. W razie przekazania urządzenia innej osobie, proszę wręczyć jej również instrukcję obsługi.

Nie odpowiadamy za wypadki i uszkodzenia zaistniałe w wyniku nieprzestrzegania niniejszej instrukcji i wskazówek bezpieczeństwa.

## 3. Obszar zastosowania

Kompresor służy do pozyskiwania sprężonego powietrza dla narzędzi pneumatycznych. Proszę pamiętać o tym, że nasze urządzenie nie jest przeznaczone do zastosowania zawodowego, rzemieślniczego lub przemysłowego. Umowa gwarancyjna nie obowiązuje, gdy urządzenie było stosowane w zakładach rzemieślniczych, przemysłowych lub do podobnych działalności.

## 4. Wskazówki do ustawiania

- Należy sprawdzić, czy urządzenie nie zostało uszkodzone podczas transportu. Ewentualne szkody zgłosić natychmiast przedsiębiorstwu transportowemu, które dostarczyło kompresor.
- Przed uruchomieniem musi zostać sprawdzony poziom oleju w pompie kompresora.
- Kompresor powinien być ustawiony w pobliżu użytkownika.
- Unikać długich przewodów powietrznych i długich przewodów doprowadzających (przedłużaczy).
- Zwracać uwagę na suche i wolne od kurzu powietrze zasysane.
- Nie stawiać kompresora w wilgotnym lub mokrym pomieszczeniu.
- Kompresor musi być używany w nadających się do tego pomieszczeniach (dobrze wietrzonych, o temperaturze od +5°C do 40°C). W pomieszczeniu nie mogą się znajdować pyły, kwasy, opary, eksplodujące lub łatwopalne gazy.
- Kompresor przeznaczony jest do zastosowania w suchych pomieszczeniach. Niedozwolone jest użycie w branżach, gdzie stosuje się wodę rozpryskową.

## 5. Wskazówki bezpieczeństwa

### 5.1 Wskazówki bezpieczeństwa

**⚠ Uwaga! Przy używaniu kompresora należy przestrzegać następujących podstawowych środków bezpieczeństwa w celu ochrony przed porażeniem prądem, zranieniami i niebezpieczeństwem pożaru. Przeczytać i przestrzegać wskazówek przed rozpoczęciem użytkowania urządzenia.**

1. **Należy zachować porządek w miejscu pracy.**
   - Bałagan w miejscu pracy wywołuje zagrożenie wypadku.
2. **Zwracać uwagę na otoczenie.**
   - Nie wystawiać kompresora na deszcz. Nie używać kompresora w mokrym lub wilgotnym otoczeniu. Proszę pamiętać o właściwym oświetleniu. Nie używać kompresora w pobliżu łatwopalnych cieczy lub gazów.
3. **Zapobiegać porażeniu prądem.**
   - Unikać zetknięcia części ciała z uziemionymi częściami urządzenia, np. rurami, elementami grzejnymi, kuchenkami, lodówkami.
4. **Trzymać z dala od dzieci!**
   - Nie pozwalać innym osobom, by poruszały kompresorem lub kablem, trzymać je z dala od obszaru roboczego.
5. **Przechowywać kompresor w pewnym miejscu.**
   - Nieużywany kompresor powinien być

przechowywany w suchym, zamkniętym i niedostępnym dla dzieci pomieszczeniu.

6. **Nie przeciążać nadmiernie kompresora.**
   - Pracuje on lepiej i bezpieczniej przy podanej wydajności.
7. **Zawsze nosić odpowiednią odzież roboczą.**
   - Nie należy nosić luźnej odzieży lub biżuterii. Mogą one zostać wciągnięte przez ruchome części. Przy pracy na wolnym powietrzu zalecane są gumowe rękawice i antypoślizgowe obuwie. W przypadku długich włosów używać siateczki na włosy.
8. **Nie używać kabla do innych celów.**
   - Nie przenosić kompresora przy pomocy kabla i nie używać go, by wyjąć wtyczkę z gniazdka. Chronić kabel przed żarem, olejami i ostrymi krawędziami.
9. **Starannie dbać o kompresor.**
   - Pamiętać o tym, żeby kompresor był zawsze czysty, co zapewnia dobrą i bezpieczną pracę. Przestrzegać zasad pielęgnacji Regularnie kontrolować wtyczkę i kabel zasilający, a w razie stwierdzenia uszkodzenia naprawę zlecić w autoryzowanym serwisie. Regularnie kontrolować przedłużacze i wymieniać uszkodzone.
10. **Wyjąć wtyczkę.**
    - Gdy urządzenie nie jest używane, przed konserwacją.
11. **Unikać przypadkowego włączenia.**
    - Upewnić się, że włącznik podczas wyłączania z gniazdka jest wyłączony.
12. **Przedłużacz na wolnym powietrzu.**
    - Przy pracy na wolnym powietrzu używać tylko przeznaczonych do tego, odpowiednio oznaczonych przedłużaczy.
13. **Stale należy być uważnym.**
    - Należy obserwować pracę. Postępować rozsądnie. Proszę nie użytkować kompresora, jeżeli są Państwo zmęczeni.
14. **Kontrolować urządzeniem pod kątem ewentualnych usterek.**
    - Przed dalszym użyciem kompresora sprawdzić uważnie elementy zabezpieczające i lekko uszkodzone części, czy spełniają właściwe i zgodne z przeznaczeniem funkcje. Skontrolować, czy części ruchome funkcjonują bez zarzutu i się nie zaklesz-czają oraz czy nie są uszkodzone. Wszystkie części muszą być właściwie zamontowane, aby zapewnić bezpieczeństwo urządzenia. Uszkodzone elementy zabezpieczające i części naprawiać niezwłocznie w autoryzowanym serwisie lub wymieniać, o ile nie podano inaczej w instrukcji obsługi. Uszkodzone przyciski muszą zostać wymienione w autoryzowanym serwisie. Nie używać urządzeń, w których włącznik nie daje się włączyć lub wyłączyć.
15. **Uwaga!**
    - Dla własnego bezpieczeństwa używać jedynie tych akcesoriów i urządzeń dodatkowych, które są podane w instrukcji obsługi lub są polecane przez producenta. Zastosowanie innych akcesoriów i osprzętu niż ten polecany w instrukcji obsługi lub katalogu może oznaczać dla Państwa niebezpieczeństwo zranienia.
16. **Naprawiać tylko u specjalisty.**
    - Napraw powinien dokonywać jedynie autoryzowany serwis, w przeciwnym wypadku może powstać niebezpieczeństwo dla użytkownika.
17. **Hałas.**
    - Podczas używania kompresora nosić nauszniki ochronne.
18. **Wymiana kabla zasilającego.**
    - Jeżeli kabel zasilający ulegnie uszkodzeniu, należy go wymienić u producenta lub w autoryzowanym serwisie, w celu uniknięcia niebezpieczeństwa.

**Proszę zachować wskazówki bezpieczeństwa.**

## 5.2 Wskazówki bezpieczeństwa dla prac ze sprężonym powietrzem i pistoletem do przedmuchiwania

- Kompresor i przewody osiągają podczas pracy wysokie temperatury. Dotykanie ich prowadzi do poparzeń.
- Zasysane przez kompresor gazy lub opary muszą być wolne od domieszek, ponieważ mogą one w kompresorze prowadzić do zapalenia lub eksplozji.
- Przy zerwaniu złącza węża należy przytrzymać ręką element sprzęgający węża, aby uniknąć zranień przez podrywający się wąż.
- Przy pracach z pistoletem do przedmuchiwania nosić okulary ochronne. Ciała obce i zdmuchiwane części mogą łatwo spowodować zranienia.
- Nie dmuchać pistoletem do przedmuchiwania na inne osoby i nie czyścić nim założonych ubrań.

## 5.3 Wskazówki bezpieczeństwa przy spryskiwaniu farbą

- Nie stosować lakierów lub rozpuszczalników o temperaturze zapłonu niższej niż 55° C.
- Nie nagrzewać lakierów i rozpuszczalników.
- Gdy pracuje się z cieczami szkodliwymi dla zdrowia, w celu ochrony wymagane jest użycie urządzeń filtrujących (maski ochronnej na twarz). Zwracać również uwagę na podane przez producentów tych materiałów informacje o środkach ochronnych.
- Przestrzegać danych i oznaczeń z zasadami postępowania z materiałami niebezpiecznymi umieszczonych na opakowaniach obrabianych materiałów. Ewentualnie podjąć dodatkowe środki ochrony, w szczególności nosić odpowiednie ubranie i maski.
- Podczas spryskiwania, jak i w miejscu pracy nie wolno palić. Opary po farbie są także łatwopalne.
- Paleniska, otwarte światło lub urządzenia wytwarzające iskry nie mogą znajdować się w pobliżu, ewentualnie nie mogą być używane.
- Nie przechowywać i nie spożywać potraw i napojów w pomieszczeniu, w którym się pracuje. Opary po farbie są szkodliwe.
- Pomieszczenie robocze musi być większe niż 30 $m^3$ i musi być zapewniona wystarczająca wymiana powietrza podczas spryskiwania i suszenia. Nie spryskiwać pod wiatr. Zasadniczo przy rozpryskiwaniu łatwopalnych, ewentualnie niebezpiecznych środków przestrzegać postanowień lokalnych organów policji.
- Przy połączeniu z wężem ciśnieniowym PVC nie obrabiać środków takich jak benzyna lakowa, alkohol butylowy, chlorek metylenu (skrócenie „żywotności” urządzenia).

## 5.4 Użytkowanie zbiornika ciśnieniowego

- Kto stosuje zbiornik ciśnieniowy musi utrzymać go w prawidłowym stanie, właściwie użytkować, nadzorować, podejmować niezbędne czynności, by utrzymać go w dobrym stanie i naprawiać oraz stosownie do okoliczności podejmować wymagane środki bezpieczeństwa.
- Organ nadzorujący może w każdym wypadku zarządzić potrzebne środki kontrolne.
- Zbiornik ciśnieniowy nie może być używany, gdy wykazuje usterki, które zagrażają zatrudnionym lub osobom trzecim.
- Zbiornik ciśnieniowy należy regularnie sprawdzać , czy nie jest uszkodzony, np. zardzewiały. Jeśli stwierdzą Państwo usterki, proszę zgłosić się do autoryzowanego serwisu.

PL

## 6. Zakres dostawy

2 kółka (a)
2 x materiał mocujący do kół (b)
1 x zatyczka zamykająca wlew oleju
1 x stopka (d)
1 x materiał mocujący do stopki (e)
1 x filtr powietrza (f)

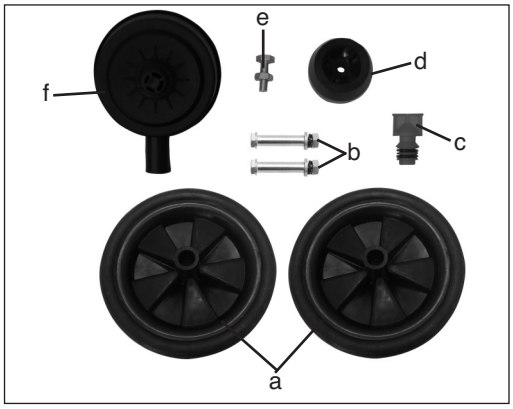


## 7. Montaż i uruchomienie

⚠ **Uwaga!**
**Przed uruchomieniem należy urządzenie koniecznie całkowicie zmontować!**

## 7.1 Montaż kół (3)

Zamontować kółka do podstawy.

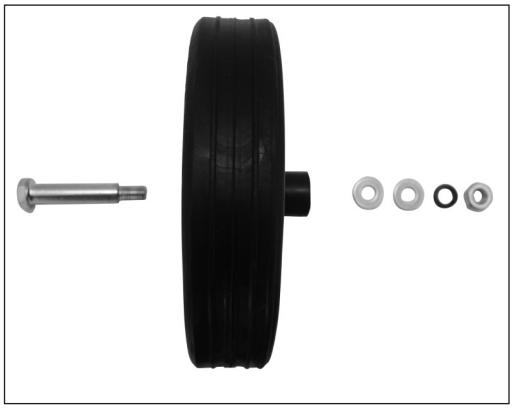

## 7.2 Montaż stopek (5)

Zamontować stopkę jak przedstawiono na rysunku.

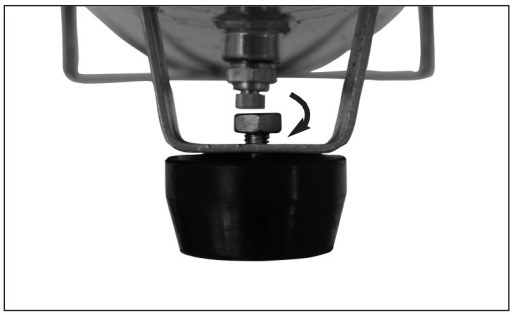

## 7.3 Montaż filtra powietrza (1)

Odkręcić zatyczkę (rys. a) śrubokrętem lub podobnym narzędziem i za pomocą śruby motylkowej (a) przykręcić do urządzenia filtr powietrza (1) (rys. b).

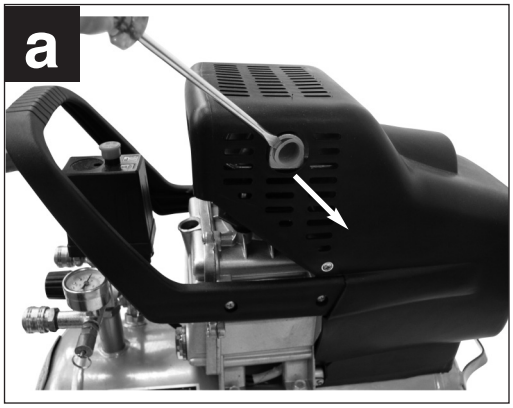


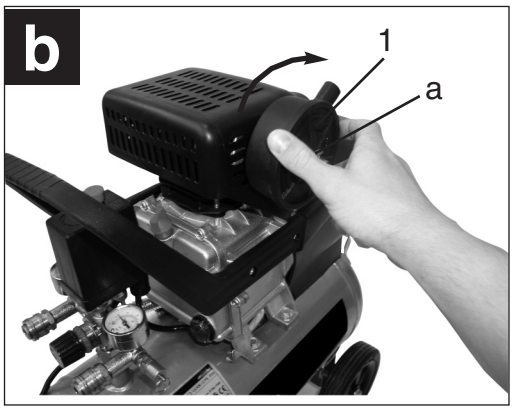


## 7.4 Wymiana zatyczki zamykającej wlew oleju (11)

Odsunąć śrubokrętem pokrywę otworu do uzupełniania oleju (rys. c) i umieścić załączoną zatyczkę zamykającą wlew oleju (11) w otworze do uzupełniania oleju (rys. d).

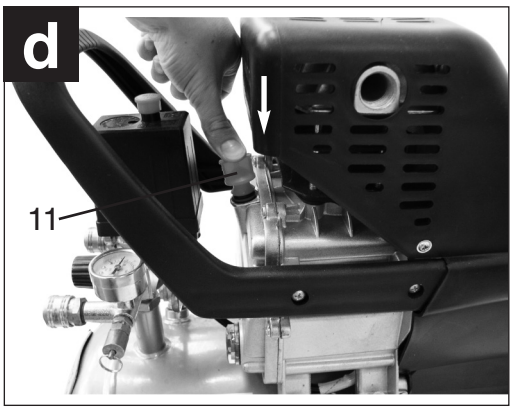


## 7.5 Przyłącze do sieci

Kompresor jest wyposażony w kabel zasilający z wtyczką z zestykiem ochronnym. Może być ona podłączona do każdego gniazdka wtykowego z zestykiem ochronnym 230V ~ 50 Hz, który ma bezpiecznik 16 A. Przed użyciem zwrócić uwagę na to, czy napięcie znamionowe zgadza się z napięciem roboczym podanym na tabliczce znamionowej urządzenia. Długie przewody doprowadzające jak przedłużacze, kable bębnowe itd. powodują spadek napięcia i mogą uszkodzić rozruch silnika. Przy niskich temperaturach poniżej +5°C rozruch silnika jest utrudniony.

PL

## 7.6 Włącznik / wyłącznik (13)

Poprzez wyciągnięcie czerwonego przycisku (13) kompresor zostaje włączony. W celu wyłączenia kompresora czerwony przycisk (13) musi zostać wciśnięty. (Bild 2)

## 7.7 Szybkozłączka (8/9)

**Podłączenie:**
Wsunąć złączę węża ciśnieniowego do szybkozłączki, tulejka wyskoczy automatycznie do przodu

**Odłączanie:**
Pociągnąć tulejkę i wyciągnąć wąż. **Uwaga! Przy zerwaniu złącza węża należy przytrzymać ręką element sprzęgający węża, aby uniknąć zranień przez podrywający się wąż.**

## 7.8 Regulacja ciśnienia:

- Dzięki regulatorowi ciśnienia (10) może być ustawione ciśnienie na manometrze (16).
- Ustawione ciśnienie może być przejęte przez sprzęgło szybkodziałające (9).
- Na manometrze (15) można odczytać ciśnienie w zbiorniku.
- Ciśnienie w zbiorniku może być przejęte przez sprzęgło szybkodziałające (8).
- Przełącznik ciśnieniowy ustawiany jest fabrycznie
  Wyłącznik ciśnieniowy ok. 6 bar
  Wyłącznik ciśnieniowy ok. 8 bar

## 8. Dane techniczne

| | |
|---|---|
| Napięcie znamionowe | 230 V ~ 50 Hz |
| Moc silnika kW | 1,5 |
| Liczba obrotów kompresora $min^{-1}$ | 2850 |
| Ciśnienie robocze | bar 8 |
| Pojemność zbiornika ciśnieniowego (w litrach) | 24 |
| Teoretyczna wydajność zasysania l/min. | 210 |
| Poziom ciśnienia akustycznego $L_{WA}$ | 97 |
| Poziom ciśnienia akustycznego $L_{pA}$ | 92 |
| Rodzaj ochrony | IP 20 |
| Waga urządzenia w kg | 31 |

## 9. Konserwacja i czyszczenie

⚠ **Uwaga!**
**Przed rozpoczęciem jakichkolwiek prac związanych z konserwacją i czyszczeniem wyjąć wtyczkę z gniazdka.**

⚠ **Uwaga!**
**Poczekać aż kompresor całkowicie ostygnie! Niebezpieczeństwo poparzenia!**

⚠ **Uwaga!**
**Przed przeprowadzaniem czyszczenia lub konserwacji usunąć ciśnienie ze zbiornika.**

## 9.1 Czyszczenie

- Trzymać elementy zabezpieczające wolne od kurzu i brudu. Urządzenie wycierać czystą ściereczką lub przedmuchać sprężonym powietrzem o niskim ciśnieniu.
- Zaleca się czyszczenie urządzenia bezpośrednio po każdorazowym użyciu.
- Urządzenie czyścić regularnie wilgotną ściereczką z niewielką ilością mydła w płynie. Nie używać żadnych środków czyszczących ani rozpuszczalników; mogą one uszkodzić części urządzenia wykonane z tworzywa sztucznego. Należy uważać, aby do wnętrza urządzenia nie dostała się

woda.

- Przed czyszczeniem kompresora odłączyć wąż i urządzenia natryskowe. Kompresora nie czyścić wodą, rozpuszczalnikiem i podobnymi środkami.

## 9.2 Skropliny

Spuszczać skropliny codziennie poprzez otworzenie zaworu odprowadzającego wodę (4) (spodnia część zbiornika ciśnieniowego).

⚠ **Uwaga!**
**Skropliny ze zbiornika ciśnieniowego zawierają pozostałości oleju. Dostarczyć skropliny do odpowiedniego punktu zbiorczego.**

## 9.3 Zawór bezpieczeństwa (7)

Zawór bezpieczeństwa ustawiony jest na najwyższym dopuszczalnym ciśnieniu zbiornika ciśnieniowego. Niedopuszczalne jest przestawianie zaworu bezpieczeństwa lub usunięcie jego plomby. Aby zawór bezpieczeństwa w razie potrzeby właściwie funkcjonował, powinien zostać od czasu do czasu uruchomiony. Pociągnąć tak mocno pierścień aż sprężone powietrze zostanie wydmuchane w słyszalny

## 9.4 Regularna kontrola poziom oleju

Poziom oleju musi być widoczny na wskaźniku poziomu oleju (6) pomiędzy czerwonym punktem kontrolnym a górnym brzegiem wziernika. Wymiana oleju: Zalecany olej: SAE 15W/40 lub równoważny. Pierwsza wymiana powinna nastąpić po 100 godzinach roboczych. Później co 500 godzin roboczych spuszczać olej i wlewać nowy.

## 9.5 Wymiana oleju

Wyłączyć silnik i wyjąć wtyczkę z gniazdka. Po tym jak spuszczone zostało ewentualnie istniejące sprężone powietrze, mogą Państwo odkręcić śrubę spustową olejową (17) na pompie kompresora. Aby olej nie wypływał w sposób niekontrolowany, trzymać pod spodem małą blaszaną rynnę i zebrać olej do zbiornika. Gdyby olej nie wylał się całkowicie, zalecamy lekko pochylić kompresor.

**Stary olej dostarczyć do odpowiedniego punktu zbiorczego dla starego oleju.**
Jeśli olej został wylany, ponownie zakręcić śrubę spustową olejową (17). Wlać nowy olej do otworu do uzupełniania oleju (11), aż poziom oleju na wzierniku (6) osiągnie czerwony punkt. Następnie ponownie umieścić zatyczkę zamykającą wlew oleju (11).

## 9.6 Czyszczenie filtra ssania (1)

Filtr ssania zapobiega zasysaniu kurzu i brudu. Koniecznie czyścić filtr przynajmniej co 300 godzin roboczych. Zapchany filtr ssania znacznie obniża wydajność kompresora. Wyjąć filtr z kompresora poprzez poluzowanie śruby skrzydełkowej na filtrze powietrza. Teraz mogą Państwo wyjąć filtr z obydwóch połówek obudowy z tworzywa sztucznego, wytrzepać i wydmuchać sprężonym powietrzem przy niskim ciśnieniu (ok. 3 bar), a następnie ponownie umieścić.

## 9.7 Przechowywanie

⚠ **Uwaga!**
Wyjąć wtyczkę z gniazdka, odpowietrzyć urządzenie i wszystkie załączone narzędzia pneumatyczne. Odstawić kompresor w taki sposób, żeby nie mógł być użytkowany przez osoby nieupoważnione.

⚠ **Uwaga!**
**Kompresor przechowywać w suchym i niedostępnym dla nieupoważnionych osób miejscu. Nie przechylać urządzenia, urządzenie przechowywać w pozycji stojącej!**

## 10. Zamawianie części zamien-

## nych

Podczas zamawiania części zamiennych należy podać następujące dane:

- Typ urządzenia
- Numer artykułu urządzenia
- Numer identyfikacyjny urządzenia
- Numer części zamiennej

Aktualne ceny artykułów i informacje znajdują się na stronie: www.isc-gmbh.info

## 11. Usuwanie odpadów i recycling

Aby zapobiec uszkodzeniom podczas transportu urządzenie znajduje się w opakowaniu. Opakowanie to jest surowcem, który można użytkować ponownie lub można przeznaczyć do powtórnego przerobu.
Kompresor oraz jej osprzęt składają się z różnych rodzajów materiałów, jak np. metal i tworzywa sztuczne. Uszkodzone elementy urządzenia proszę dostarczyć do punktu zbiorczego surowców wtórnych. Proszę poprosić o informację w sklepie specjalistycznym bądź w placówce samorządu lokalnego!sposób.
Następnie puścić pierścień.

## 12. Możliwe przyczyny usterek

| Problem | Przyczyna | Rozwiązanie |
|---|---|---|
| **Kompresor nie działa** | 1. Brak napięcia | 1. Sprawdzić kabel, wtyczkę, bezpieczniki i gniazdko. |
| | 2. Za niskie napięcie | 2. Unikać za długich przedłużaczy. Stosować przedłużacze z wystarczającym przekrojem. |
| | 3. Za niska temperatura zewnętrzna | 3. Nie użytkować, gdy temperatura zewnętrzna spadnie poniżej +5° C |
| | 4. Przegrzany silnik | 4. Pozwolić silnikowi ostygnąć, usunąć przyczynę przegrzania. |
| **Kompresor działa, jednak brak ciśnienia** | 1. Nieszczelny zawór zwrotny (18) | 1. Wymienić zawór zwrotny. |
| | 2. Zniszczone uszczelki | 2. Sprawdzić uszczelki, wymienić zniszczone uszczelki w autoryzowanym serwisie. |
| | 3. Nieszczelna śruba spustowa usuwająca skropliny (4) | 3. Przykręcić śrubę ręką, sprawdzić uszczelkę na śrubie, ewentualnie wymienić. |
| **Kompresor działa, ciśnienie jest wskazywane na manometrze, jednak narzędzia nie działają** | 1. Nieszczelne łącze wężowe | 1. Sprawdzić wąż pneumatyczny i narzędzia, ewentualnie wymienić |
| | 2. Nieszczelne sprzęgło szybkodziałające | 2. Sprawdzić sprzęgło szybkodziałające, ewentualnie wymienić. |
| | 3. Za małe ciśnienie ustawione na regulatorze ciśnienia | 3. Odkręcić regulator ciśnienia lub połączyć wąż ze sprzęgłem dla nieregulowanego ciśnienia w zbiorniku. |

GR

# Περιεχόμενα


1. Περιγραφή των υποδεικτικών συμβόλων Σελ. 107
2. Περιγραφή της συσκευής (βλέπε απεικ. 1/2/3) Σελ. 108 - 109
3. Πεδίο χρήσης Σελ. 110
4. Υποδείξεις για την τοποθέτηση Σελ. 110
5. Υποδείξεις ασφαλείας Σελ. 110 - 112
6. Συμπαραδιδόμενα Σελ. 113
7. Συναρμολόγηση και θέση σε λειτουργία Σελ. 113 - 115
8. Τεχνικά χαρακτηριστικά Σελ. 115
9. Καθαρισμός και συντήρηση Σελ. 115 - 117
10. Παραγγελία ανταλλακτικών Σελ. 117
11. Διάθεση στα απορρίμματα και ανακύκλωση Σελ. 117
12. Ενδεχόμενες αιτίες για διακοπή λειτουργίας Σελ. 118

## 1. Περιγραφή των υποδεικτικών συμβόλων

Προσέξτε την Οδηγία χρήσης !

Προσοχή, ηλεκτρική τάση

Προσοχή, καυτά τμήματα

Να φοράτε προστατευτικά γυαλιά!

GR

1

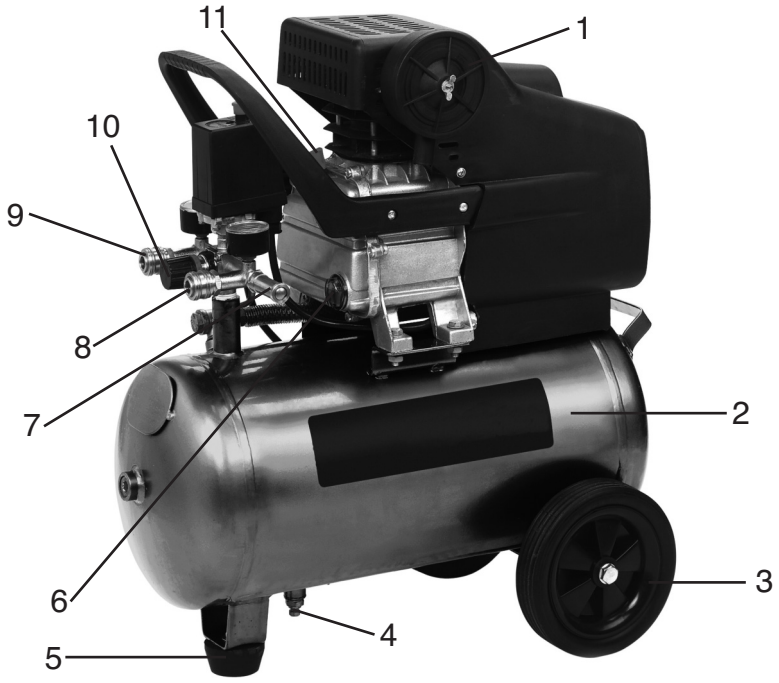


2

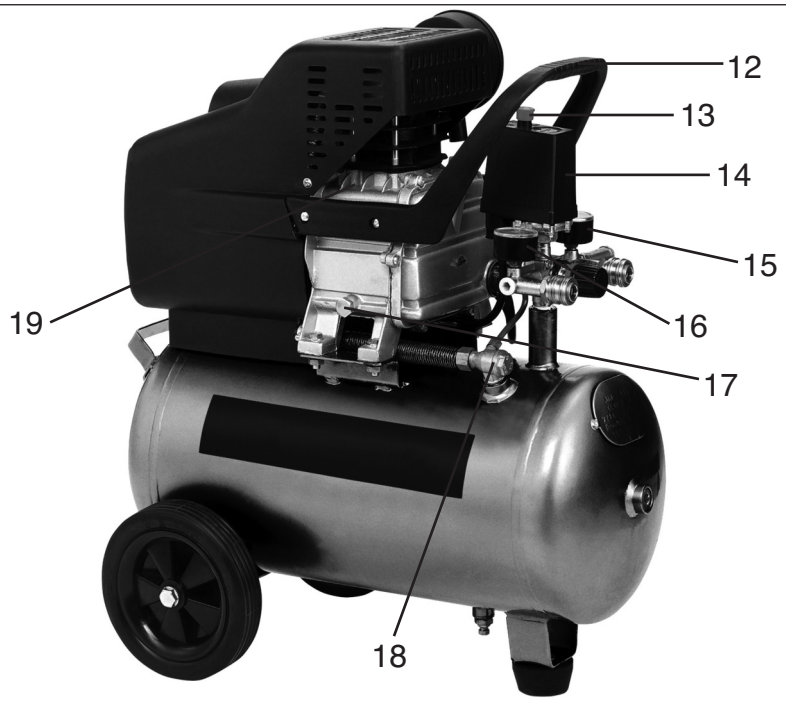

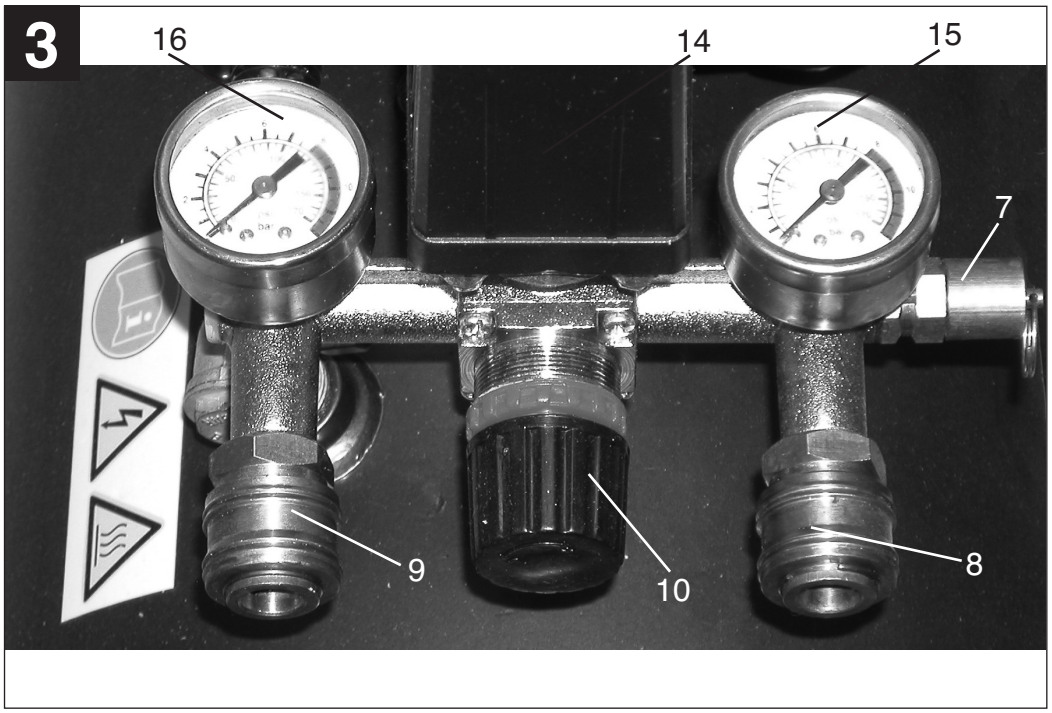


## 2. Περιγραφή της συσκευής (εικ. 1/2/3)

1. Φίλτρο αέρα αναρρόφησης
2. Δοχείο πίεσης
3. Τροχός
4. Βίδα εκκένωσης για συμπύκνωμα νερού
5. Πόδι
6. Δείκτης στάθμης λαδιού
7. Βαλβίδα ασφαλείας
8. Ταχυσύνδεσμος (αρύθμιστος πεπιεσμένος αέρας)
9. Ταχυσύνδεσμος (ρυθμισμένος πεπιεσμένος αέρας)
10. Ρυθμιστής πίεσης
11. Πώμα λαδιού (είσοδος λαδιού)
12. Λαβή μεταφοράς
13. Διακόπτης ενεργοποίησης/απενεργοποίησης
14. Διακόπτης πίεσης
15. Μανόμετρο (ανάγνωση της πίεσης του λέβητα)
16. Μανόμετρο (ανάγνωση της ρυθμισμένης πίεσης)
17. Βίδα εκκένωσης λαδιού
18. Ανεπίστροφη βαλβίδα
19. Συμπιεστής

GR

## ⚠ Προσοχή!

Κατά τη χρήση των συσκευών πρέπει να τηρούνται ορισμένα μέτρα ασφαλείας προς αποφυγή τραυματισμών και βλαβών. Για το λόγο αυτό παρακαλούμε να διαβάσετε προσεκτικά αυτή την οηγία χρήσης. Φυλάξτε την καλά, έτσι ώστε να έχετε τις πληροφορίες πάντα στη διάθεσή σας. Εάν παραδώσετε τη συσκευή σε τρίτο άτομο, να του παραδώσετε μαζί και αυτή την Οδηγία χρήσης.

Δεν αναλαμβάνουμε καμία ευθύνη για ατυχήματα ή ζημιές που οφείλονται σε μη τήρηση αυτής της Οδηγίας και των Υποδείξεων ασφαλείας.

## 3. Πεδίο χρήσης

Ο συμπιεστής προορίζεται για την παραγωγή πεπιεσμένου αέρα για εργαλεία που λειτουργούν με πεπιεσμένο αέρα.

Παρακαλούμε να προσέξετε πως οι συσκευές μας δεν προορίζονται και δεν έχουν κατασκευαστεί για επαγγελματική, βιοτεχνική ή βιομηχανική χρήση. Δεν αναλαμβάνουμε εγγύηση σε περίπτωση κατά την οποία η συσκευή χρησιμοποιήθηκε σε συνεργεία, βιοτεχνίες ή στη βιομηχανία ή σε εργασίες παρόμοιες με αυτές.

## 4. Υποδείξεις για την τοποθέτηση

- Ελέγξτε τη συσκευή για ενδεχόμενες βλάβες από την μεταφορά. Ενδεχόμενες βλάβες πρέπει να δηλωθούν αμέσως στην εταιρία μεταφορών, με την οποία μεταφέρθηκε ο συμπιεστής.
- Πριν την λειτουργία να ελεγχθεί η στάθμη του λαδιού στην αντλία του συμπιεστή.
- Η τοποθέτηση του συμπιεστή να γίνεται πάντα κοντά στον καταναλωτή.
- Να αποφεύγονται μακριοί αεραγωγοί και καλώδια.
- Να προσέχετε να ο αέρας αναρρόφησης να είναι καθαρός και στεγνός.
- Μη τοποθετείτε τον συμπιεστή σε υγρό χώρο.
- Ο συμπιεστής να λειτουργεί μόνο σε κατάλληλους χώρους (με καλό αερισμό, θερμοκρασία περιβάλλοντος +5°C - +40°C). Στον χώρο αυτό να μην υπάρχουν σκόνες, οξέα, ατμοί, εκρηκτικά ή αναφλέξιμα αέρια.
- Ο συμπιεστής είναι κατάλληλος για τη χρήση σε στεγνούς χώρους. Σε χώρους όπου εκτελούνται εργασίες με νερό, δεν επιτρέπεται η χρήση του.

## 5. ΙΟδηγίες ασφαλείας

### 5.1 Γενικές υποδείξεις ασφαλείας

**⚠ Προσοχή ! Κατά τη χρήση αυτού του συμπιεστή να τηρούνται τα ακόλουθα μέτρα ασφαλείας κατά ηλεκτροπληξίας, κινδύνου τραυματισμού και πυρκαγιάς. Πριν χρησιμοποιήσετε τη συσκευή διαβάστε και προσέξτε τις υποδείξεις.**

1. **Να κρατάτε τάξη στη θέση εργασίας σας.**
   - Από ακαταστασία στη θέση εργασίας προκαλούνται ατυχήματα.
2. **Να λάβετε υπόψη σας τις επιδράσεις του περιβάλλοντος**
   - Μην εκτίθετε τον συμπιεστή σε βροχή. Μη χρησιμοποιείτε τον συμπιεστή σε υγρό περιβάλλον. Να φροντίζετε για καλό φωτισμό. Μη χρησιμοποιείτε τον συμπιεστή κοντά σε εύφλεκτα αέρια ή υγρά .
3. **Να προστατεύετε τον εαυτό σας από ηλεκτροπληξία**
   - Να αποφεύγετε την επαφή του σώματ΄ος σας με γειωμένα εξαρτήματα, π.χ. αγωγούς, καλοριφέρ, ηλεκτρικές κουζίνες,ψυγεία.
4. **Κρατάτε τα παιδιά μακριά!**
   - Μην αφήνετε άλλα άτομα να ακουμπούν τον συμπιεστή ή το καλώδιο, να κρατάτε

τρίτα πρόσωπα μακριά από τη θέση εργασίας σας.

5. **Να φυλάγετε τον συμπιεστή σας σε ασφαλές μέρος!**
   - Ο συμπιεστής που δεν χρησιμοποιείται να φυλάγεται σε στεγνό και κλειδωμένο χώρο, μαριά από παιδιά.
6. **Μην υπερφορτώνετε τον συμπιεστή σας**
   - Εργάζεστε καλύτερα και ασφαλέστερα στο αναφερόμενο πεδίο ισχύος.
7. **Να φοράτε τον κατάλληλο ρουχισμό εργασίας**
   - Να μη φοράτε φαρδιά ρούχα ή κοσμήματα, διότι μπορεί να πιαστούν από κινητά εξαρτήματα. Σε εργασίες στο ύπαιθρο συνιστάται να φοράτε λαστιχένια γάντια και παπούτσια που δεν γλιστρούν. Οταν έχετε μακριά μαλλιά, να φοράτε δίχτυ.
8. **Μη χρησιμοποιείτε το καλώδιο για άλλο σκοπό**
   - Μη τραβάτε τον συμπιεστή από το καλώδιο και μη τραβάτε με το καλώδιο το φις από την πρίζα. Να προστατεύετε το καλώδιο από υέστη, λάδι και αιχμηρές γωνιές.
9. **Να περιποιήστε τον συμπιεστή σας**
   - Να κρατάτε καθαρό τον συμπιεστή σας και να μπορείτε να εργάζεστε καλά και ασφαλώς. Να τηρείτε τους κανόνες συντήρησης. Να ελέγχετε τακτικά το φις και το καλώδιο και σε περίπτωση βλάβης να αναθέτετε την επισκευή σε αναγνωρισμένο ειδικό τεχνίτη. Να ελέγχετε τακτικά το καλώδιο και να το αντικαταστείτε εάν έχει ελαττώματα.
10. **Πότε να βγάζετε το φις από την πρίζα**
    - Να βγάζετε το φις από την πρίζα όταν δεν χρησιμοποιείτε τη συσκευή και πριν την συντήρηση.
11. **Να αποφεύγετε εκκίνηση χωρίς επίβλεψη**
    - Να βεβαιωθείτε ότι ο διακόπτης δεν είαι αναμμένος όταν βάζετε το φις στη πρίζα.
12. **Καλώδιο επιμήκυνσης στο ύπαιθρο**
    - Στο ύπαιθρο να χρησιμοποιείτε μόνο καλώδια επιμήκυνσης που είναι εγκεκριμένα για χρήση στο ύπαιθρο.
13. **Να είστε προσεκτικοί**
    - Να προσέχετε την εργασία σας. Μη χρησιμοποιείτε τον συμπιεστή όταν δεν είστε συγκεντρωμένοι.
14. **Να ελέγχετε τον συμπιεστή σας ως προς ενδεχόμενες βλάβες**
    - Πριν από περιατέρω χρήση του συμπιεστή να ελέγχετε τα συστήματα ασφαλείας και ελαφρά ελαττωματικά εξαρτήματα ως προς την
    άψογη χρήση τους για τον σκοπό για τον οποίο προορίζονται. Να ελέγχετε εάν η λειτουργία των κινητών εξαρτημάτων είναι εντάξει, αν δεν μπλοκάρουν ή αν δεν έχουν φθαρεί ορισμένα τεμάχια. Ολα τα τεμάχια πρέπει να έχουν συναρμολογηθεί σωστά για να πληρούνται όλοι οι όροι για τη λειτουργία της συσκευής.
    Ελαττωματικά τεμάχια και συστήματα ασφαλείας να επισκευάζονται και να αντικαθίστανται από συνεργείο σέρβις πελατών, εφ΄όσον δεν ορίζεται κάτι διαφορετικό στην οδηγία χρήσης.
    Ελαττωματικοί διακόπτες πρέπει να αντικαθίστανται σε συνεργεία σέρβις πελατών. Μη χρησιμοποιείτε εργλεία στα οποία δεν ανάβει ή δεν σβήνει ο διακόπτης.
15. **Προσοχή !**
    - Για την δική σας την ασφάλεια να χρησιμοποιείτε μόνο εξαρτήματα και πρόσθετες συσκευές που αναφέρονται στην οδηγίαχρήσης ή που συνιστούνται ή αναφέρονται από τον
    κατασκευαστή. Η χρήση διαφορετικών εργαλείων από αυτά που αναφέρονται στην οδηγία χρήσης ή στον κατάλογο μπορεί να έχει σαν συνέπεια τον τραυματισμό σας.
16. **Επισκευές μόνο από ειδικευμένο τεχνίτη**
    Οι επισκευές επιτρέπεται να διεξάγονται μόνο από ειδικό ηλεκτρολόγο, αντιθέτως μπορεί να προκληθούν τραυματισμοί του χειριστή.
17. **Θόρυβος**
    Κατά τη χρήση του συμπιεστή πρέπει να χρησιμοποιείτε ηχοπροστασία.
18. **Αντικατάσταση του καλωδίου σύνδεσης**
    Εάν έχει βλάβη το καλώδιο πρέπει προς αποφυγή κινδύνων να αντικατασταθεί από τον κατασκευαστή ή από ειδικευμένο ηλεκτρολόγο.

**Να φυλάξετε καλά αυτή την οδηγία χρήσης.**

## 5.2 Υποδείξεις ασφαλείας για την εργασία με πεπιεσμένο αέρα και με πιστόλια εκφύσησης

- Ο συμπυκνωτής και οι αγωγοί έχουν κατά την λειτουργία υψηλές θερμοκρασίες. Η επαφή μαζί τους προκαλεί εγκαύματα.
- Τα αέρια ή οι ατμοί που αναρροφούνται από τον συμπιεστή πρέπει να είναι ελεύθεροι από αναμίξεις μολύβδου που μπορούν να προκαλέσουν στον συμπυκνωτή φωτιά και εκρήξεις.
- Απομακρύνοντας την ζεύξη του σωλήνα να κρατάτε το τεμάχιο ζεύξης με το χέρι για να αποφύγετε τραυματισμούς από το σωλήνα που μπορεί να ξεπεταχθεί.
- Οταν εργάζεστε με το πιστολέτο να φοράτε προστατευτικά γζαλιά. Ενδεχόμενα ξένα αντικείμενα και εκφυσούμενα τεμάχια μπορούν να προκαλέσουν τραυματισμούς.
- Μη τείνετε το πιστολέτο εκφύσησης προς άτομα και μη καθαρίζετε με το πιστολέτο ρούχα επάνω στο σώμα.

## 5.3 Υποδείξεις ασφαλείας για τον ψεκασμό χρωμάτων/βερνικιών

- Να μην επεξεργάζεστε λάκκες ή διαλύτες με σημείο ανάφλεξης κάτω των 55° C.
- Μη θερμαίνετε λάκκες και διαλύτες.
- Εάν γίνεται επεξεργασία υγρών που βλάπτουν την υγεία είναι απαραίτητες για την ασφάλεια φιλτροσυσκευές (μάσκες προσώπου). Να προσέξετε και τις υποδείξεις των κατασκευαστών αυτών των υλικών για μέτρα ασφαλείας.
- Να προσέξετε τα στοιχεία και τις σημάνσεις του Κανονισμού Επικίνδυνων Υλικών που αναγράφονται στις συσκευασίες των χρησιμοποιηθέντων υλικών. Ενδεχομένως να λαμβάνονται πρόσθετα μέτρα, ιδιαίτερα να φορούνται προστατευτικός ρουχισμός και μάσκες.
- Κατά τη διάρκεια του ψεκασμού, αλλά και μέσα στο χώρο εργασίας ,απαγορεύεται το κάπνισμα. Ακόμη και οι ατμοί των μπογιών είναι εύφλεκτοι.
- Να μη φυλάγετε και να μη τρώτε τρόφιμα και ποτά στο χώρο εργασίας. Οι ατμοί των μπογιών βλάπτουν την υγεία.
- Ο χώρος εργασίας πρέπει να είναι μεγαλύτερος από 30μ³ και να υπάρχει αρκετή ανταλλαγή αέρος για τον ψεκασμό και το στέγνωμα. Μη ψεκάζετε αντίθετα προς τον αέρα.
  Οταν ψεκάζετε εύγλεκτα ή επικίνδυνα αντικείμενα να τηρείτε τις προδιαγραφές της τοπικής Αστυνομίας.
- Σε συνδυασμό με τον σωλήνα πίεσης από PVC να μην επεξεργάζεστε μέσα όπως βενζίνη για τεστ, βουτυλική αλκοόλη και χλωριούχο μεθυλένιο (μείωση της διάρκειας ζωής).

## 5.4 Λειτουργεία δοχείων πίεσης

- Οποιος λειτουργεί ένα δοχείο πεπιεσμένου αέρα πρέπει να το διατηρεί σε καλή κατάσταση, να το επιβλέπει και να λαμβάνει αμέσως τα απαιτούμενα μέτρα ασφαλείας.
- Η Υπηρεσία Εποπτείας μπορεί ενδεχομένως να διατάξει την απαιτούμενη επίβλεψη.
- Δεν επιτρέπεται η λειτουργία ε½ός δοχείου πεπιεσμένου αέρα, εφ΄ όσον έχει ελαττώματα, εξ αιτάις των οποίων κινδυνεύουν εργαζόμενοι ή τρίτοι.
- Να ελέγχετε το δοχείο που βρίσκεται υπό πίεση, όπως π.χ. τη σίτα. Εάν διαπιστ-ώσετε βλάβες, παρακαλούμε να αποτανθείτε προς το Συνεργείο Εξυπηρέτησης Πελατών.

## 6. Συμπαραδιδόμενα

2 x τροχοί (a)
2 x υλικά στερέωσης τροχών (b)
1 x πώμα λαδιού (c)
1 x βάση (d)
1 x υλικά στερέωσης βάσης (e)
1 x φίλτρο αέρα (f)

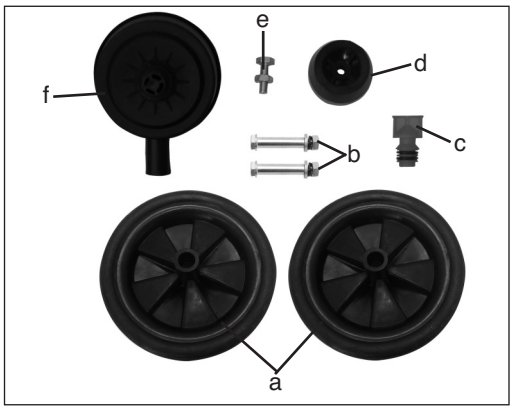


## 7. Συναρμολόγηση και θέση σε λειτουργία

⚠ **Προσοχή!**
**Πριν τη θέση σε λειτουργία να συναρμολογήσετε πλήρως τη συσκευή!**

### 7.1 Συναρμολόγηση των τροχών (3)

Συναρμολόγηση των τροχών όπως προκύπτει από την απεικόνιση.

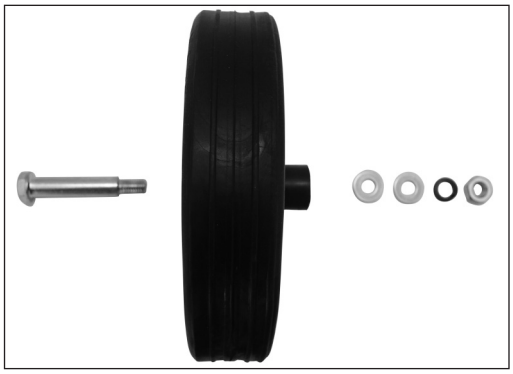

### 7.2 Συναρμολόγηση της βάσης (5)

Συναρμολόγηση της βάσης όπως προκύπτει από την απεικόνιση.

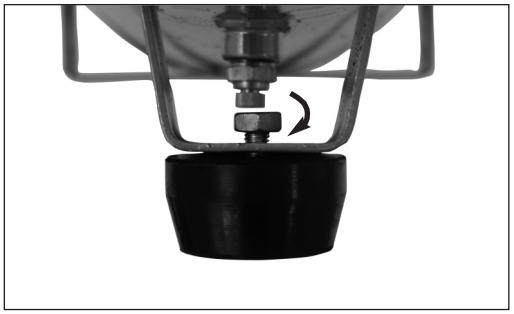

GR

## 7.3 Συναρμολόγηση του φίλτρου αέρα (1)

Απομακρύντε το πώμα ασφαλείας κατά τη μεταφορά (απεικ. a) με ένα κατσαβίδι ή κάτι παρόμοιο και βιδώστε το φίλτρο του αέρα (1) με την πτερυγωτή βίδα (a) στη συσκευή (απεικ. b).

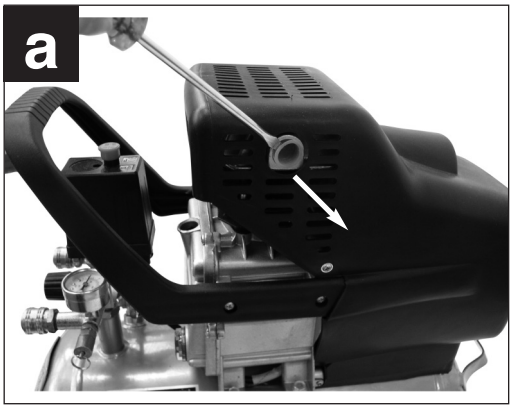


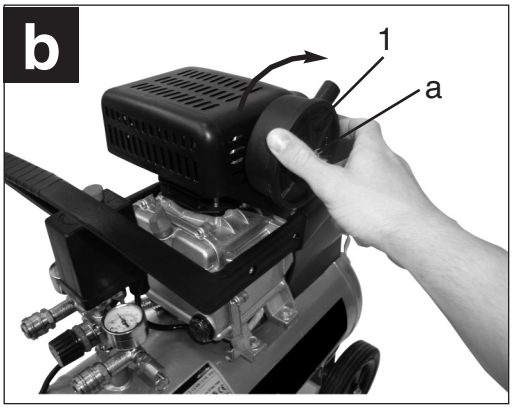


## 7.4 Αντικατάσσταση του πώματος του δοχείου λαδιού (11)

Με ένα κατσαβίδι να απομακρύνετε το καπάκι ασφαλείας της εισόδου του λαδιού (εικόνα c) και τοποθετήστε το επισυναπτόμενο πώμα για την είσοδο του λαδιού (11) στο άνοιγμα πλήρωσης του λαδιού (εικ. d).

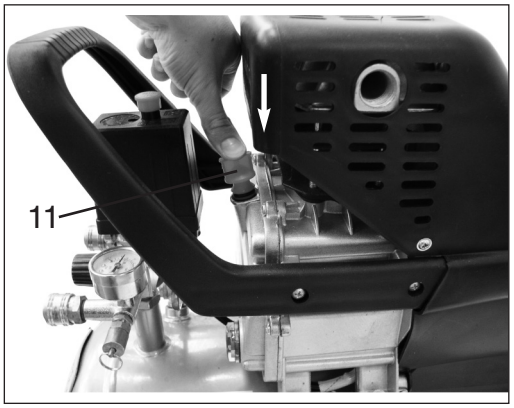


## 7.5 Συνδεση δικτύου

Ο συμπιεστής είναι εξοπλισμένος με ένα καλώδιο με βύσμα ασφαλείας σούκο. Το βύσμα αυτό είναι κατάλληλο για σύνδεση με οποιαδήποτε πρίζα σούκο 230V ~ 50 Hz, με ασφάλεια 16 A. Πριν τη θέση σε λειτουργία να προσέχετε να συμφωνεί η τάση δικτύου με την τάση λειτουργάις που αναγράφεται στην ετικέτα στοιχείων της μηχανής. Μακριά καλώδια, μπαλαντέζες κλπ. δημιουργούν πτώση της τάσης και μπορούν να εμποδίσουν την εκκίνηση του κινητήρα. Σε χαμηλές θερμοκρασίες κάτω των +5°C η εκκίνηση του κινητήρα κινδυνεύει λόγω δυσλειτουργίας του.

## 7.6 Διακόπτης ενεργοποίησης/ απενεργοποίησης (13)

Τραβώντας το κόκκινο κουμπί (13) ενεργοποιείται ο συμπιεστής. Για να σβήσετε τον συμπιεστή πρέπει να πιέσετε το κόκκινο κουμπί (13). (εικ.2)

## 7.7 Ταχυσύνδεσμος (8/9)

**Σύνδεση:**
Σπρώξτε τη γλωσσίτσα του σωλήνα πεπιεσμένου αέρα στον ταχυσύνδεσμο. Το κάλυμμα πετιέται αυτόματα προς τα μπροστά.

**Αποσύνδεση:**
Τραβήξτε το κάλυμμα προς τα πίσω και αφαιρέστε το σωλήνα. **Προσοχή! Κατά την αποσύνδεση του ταχυσύδνεσμου να κρατάτε τη ζεύξη του σωλήνα με το χέρι προς αποφυγή τραυματισμών από αντίκρουση του σωλήνα.**

## 7.8 Ρύθμιση πίεσης:

- Με τον ρυθμιστή της πίεσης (10) μπορείτε να ρυθμίσετε την πίεση στο μανόμετρο (16).
- Η ρυθμισμένη πίεση προκύπτει από τον ταχυσύνδεσμο (9) entnommen werden.
- Στο μανόμετρο (15) μπορεί νααναγνωσθεί η πίεση του λέβητα.
- Η πίεση του λέβητα προκύπτει από τον ταχυσύνδεσμο (8).
- Ο διακόπτης πίεσης έχει ρυθμιστεί από το εργοστάσιο.
  Πίεση κατά το άναμμα 6 bar
  Πίεση κατά το σβήσιμο 8 bar

## 8. Τεχνικά στοιχεία

| | |
|---|---|
| Σύνδεση στο ρεύμα: | 230 V ~ 50 Hz |
| Ισχύς κινητήρα kW: | 1,5 |
| Αριθμός στροφών συμπιεστή $min^{-1}$: | 2850 |
| Πίεση λειτουργίας bar: | 8 |
| Ογκος δοχείου πίεσης (σε λίτρα): | 210 |
| Στάθμη ηχητικής ισχύος $L_{WA}$ σε dB: | 97 |
| Στάθμη ακουστικής πίεσης $L_{pA}$ σε dB: | 92 |
| Είδος προστασίας: | IP 20 |
| Βάρος της συσκευ΄ςη σε χγρ.: | 31 |

## 9. Καθαρισμός και συντήρηση

⚠ **Προσοχή!**
**Πριν από όλες τις εργασίες καθαρισμού και συντήρησης ναβγάζετε το φις από την πρίζα.**

⚠ **Προσοχή!**
**Περιμέντε μέχρι να κρυώσει τελείως ο συμπιεστής. Κίνδυνος εγκαύματος!**

⚠ **Προσοχή!**
**Πριν από όλες τις εργασίες καθαρισμού και συντήρησης να τίθεται ο λέβητας εκτός πίεσης.**

## 9.1 Καθαρισμός

- Να διατηρείτε τα συστήματα προστασίας όσο πιο καθαρά από σκόνη και ακαθαρσίες γίνεται. Σκουπίστε τη συσκευή με ένα καθαρό πανί ή καθαρίστε το με πεπιεσμένο αέρα με χαμηλή πίεση.
- Συνιστούμε τον καθαρισμό της συσκευής μετά από κάθε χρήση.
- Να καθαρίζετε τη συσκευή τακτικά με ένα υγρό πανί και λίγο μαλακό σαπούνι. Μη χρησιμοποιείτε καθαριστικά ή διαλύτες για να μη διαβρωθούν τα πλαστικά τμήματα της συσκευής. Προσέξτε να μην εισέλθει νερό στο εσωτερικό της συσκευής.
- Ο σωλήνας και τα εργαλεία έγχυσης να αφαιρούνται από τον συμπιεστή πριν τον

καθαρισμό. Ο συμπιεστής να μην καθαρίζεται με νερό, διαλύτες ή παρόμοια υλικά.

## 9.2 Συμπύκνωμα νερού

Το συμπύκνωμα του νερού να εκκενώνεται καθημερινά ανοίγοντας τη βαλβίδα εκκένωσης νερού (4) (κάτω πλευρά του δοχείου πίεσης).

**⚠ Προσοχή! Το συμπύκνωμα νερού που εξέρχεται από το δοχείο πίεσης περιέχει υπολείμματα λαδιού.**
**Να διαθέτετε το συμπύκνωμα νερού με τρόπο φιλικό προς το περιβάλλον σε αρμόδιο κέντρο συγκέντρωσης παρόμοιων υλικών.**

## 9.3 Βαλβίδα ασφλαλείας (7)

Η βαλβίδα ασφαλείας έχει ρυθμιστεί για την ανώτατη επιτρπτή πίεση του δοχείου πίεσης. Δεν επιτρέπεται η τροποποίηση της ρύθμισης της βαλβίδας ασφαλείας ή η απομάκρυνση της σφραγίδας του. Για να λειτουργεί σωστά η βαλβίδα ασφαλείας όταν τη χρειαστείτε, πρέπει να τη χρησιμοποιείτε από καιρού εις καιρό. Τραβήξτε το δακτύλιο τόσο δυνατά, ώστε να ακούσετε πως εξάγεται ο πεπιεσμένος αέρας. Κατόπιν αφήστε πάλι ελεύθερο τον δακτύλιο.

## 9.4 Να ελέγχετε τακτικά τη στάθμη του λαδιού

Η στάθμη του λαδιού πρέπει να φαίνεται στον δείκτη της στάθμης του λαδιού (6) μεταξύ του κόκκινου σημείου ελέγχου της στάθμης του λαδιού και της επάνω άκρης του δείκτη ελέγχου. Αλλαγή λαδιού: συνιστώμενο λάδι: SAE 15W/40 ή παρόμοιο. Αλλαγή μετά την πρώτη πλήρωση να γίνει μετά από 100 ώρες λειτουργίες. Κατόπιν εκκενώνετ το παλιό και γεμίζετε καινούργιο λάδι κάθε 500 ώρες λειτουργίας.

## 9.5 Αλλαγή λαδιού:

Σβήστε τον κινητήρα, βγάλτε το φις από την πρίζα. Αφού εξάγετε πρώτα την υπάρχουσα πίεση αέρα, μπορείτε να ξεβιδώσετε τη βίδα εξαγωγής λαδιού στην αντλία του συμπυκνωτή. Για να μη βγει ανεξέλεγκτο το λάδι, κρατήστε από κάτω μία τσίγγινη λεκάνη και μαζέψτε το λάδι σε ένα δοχείο.
Εάν δεν βγει όλο το λάδι, σας συνιστούμε να γείρετε λίγο τον συμπιεστή.

**Το παλιό λάδι να το παραδώσετε στον χώρο συγκέντρωσης παλιού λαδιού.**
Όταν χυθεί έξω το λάδι, επανατοποθετήστε τη βίδα εκκένωσης λαδιού (17). Γεμίστε το νέο λάδι στο στόμιο πλήρωσης λαδιού (11), μ'εχρι η στάθμη στο δείκτη ελέγχου (6) να φτάσει το κόκκινο σημείο. Κατόπιν επανατοποθετείτε το πώμα του στομίου του λαδιού
(11).

## 9.6 Καθαρισμός του φίλτρου αναρρόφησης (1)

Το φίλτρο αναρρόφησης εμποδίζει την αναρρόφηση σκόνης και ακαθαρσιών. Είναι απαραίτητο να καθαρίζεται το φίλτρο αυτό τουλάχιστον κάθε 300 ώρες λειτουργίας. Ένα βουλωμέενο φίλτρο αναρρόφης μειώνει σημαντικά την απόδοση του συμπιεστή. Απομακρύντε το φίλτρο από τον συμπιεστή, ανοίγοντας την πτερυγωτή βίδα στο φίλτρο αέρα. Τώρα μπορείτε να αφαιρέσετε το φίλτρο και απ΄οτις δύο πλευρές του περιβλήματος, να το κτυπήσετε για να καθαρίσει και να το καθαρίσετε με πεπιεσμένο αέρα σε χαμηλή πίεση (ca. 3 bar) και μετά να το επανατοποθετήσετε.

## 9.7 Φύλαξη

**⚠ Προσοχή!**
Βγάλτε το φις απ΄οτη πρίζα, εξαερίστε τη συσκυή και όλα τα συνδεδεμένα εργαλεία πεπιεσμένου αέρα. Φυλάξτε τον συμπιεστή έτσι, ώστε να μη μπορεί να τεθεί σε

λειτουργία από μη αρμόδια άτομα.

⚠ **Προσοχή!**
**Να φυλάσσεται ο συμπιεστής μόνο σε στεγνό και για μη αρμόδια πρόσωπα μη προσβατό χώρο. Να φυλάσσεται πάντα σε όρθια και ποτέ σε κεκλιμένη θέση!**

## 10. Παραγγελία ανταλλακτικών

Οταν παραγγέλνετε ανταλλακτικά να δίνετε τα εξής στοιχεία:

- Τύπος συσκευής
- Αριθμός είδους συσκευής
- Αριθμός Ident της συσκευής
- Αριθμός ανταλλακτικού

Για ισχύουσες τιμές και πληροφορίες
www.isc-gmbh.info

## 11. Διάθεση στα απορρίμματα και ανακύκλωση

Προς αποφυγή ζημιών κατά τη μεταφορά η συσκευή βρίσκεται σε μία συσκευασία. Η συσκευασία αυτή είναι πρώτη ύλη, μπορεί δηλαδή να επαναμεταχειριστεί ή να ανακυκλωθεί.

Ο συμπιεστής και τα εξαρτήματά του αποτελούνται από διαφορετικά υλικά, όπως π.χ. από μέταλλα και πλαστικά. Παρακαλούμε να διαθέτετε τα ελαττωματικά εξαρτήματα στα ειδικά και προβληματικά απορρίμματα. Εάν έχετε απορίες, ρωτήστε στο ειδικό σας κατάστημα ή στη διοίκηση του Δήμου σας.

GR

## 12. Ενδεχόμενες αιτίες διακοπής της λειτουργίας

| Problem | Ursache | Lösung |
|---|---|---|
| **Δεν λειτουργεί ο συμπιεστής** | 1. Δεν υπάρχει τάση ρεύματος | 1. Ελέγξτε το καλώδιο, το βύσμα δικτύου, την ασφάλεια και την πρίζα |
| | 2. Πολύ χαμηλή τάση | 2. Να αποφεύγεται τα μακριά καλώδια επέκτασης. Τα καλώδια επέκτασης να έχουν επαρκή διατομή αγωγού. |
| | 3. Πολύ χαμηλή εξωτερική θερμοκρασία | 3. Να μη λειτουργεί σε εξωτερική θερμοκρασία κάτω από +5°C |
| | 4. Υπερθέρμανση του κινητήρα | 4. Αφήστε τον κινητήρα να κρυώσει, ενδεχομένως αποκατστήστε την αιτία υπερθέρμανσης |
| **Ο συμπιεστής λειτουργεί, μόνο χωρίς πίεση** | 1. Μη στεγανή ανεπίστροφη βαλβίδα (18) | 1.Αντικατάσταση της ανεπίστροφης βαλβίδας |
| | 2. Χαλασμένες στεγανοποιητικές διατάξεις | 2. Έλεγχος στεγανοποιητικών διατάξεων, αφήστε να αντικατασταθούν οι ελαττωματικές στεγανοποιητικές διατάξεις σε ειδικευμένο συνεργείο |
| | 3. Μη στεγανή βίδα εκκένωσης νερού συμπυκνώματος (4). | 3. Σφίξτε με το χέρι τη βίδα. Ελέγξτε τη στεγανοποιητική διάταξη στηβίδα, ενδεχομένως αντικαταστήστε την. |
| **Ο συμπιεστής λειτουργεί, η πίεση φαίνεται στο μανόμετρο, αλλά τα εργαλεία δεν λειτουργούν** | 1. Μη στεγανές συνδέσεις σωλήνων | 1. Ελέγξτε το σωλήνα πεπιεσμένου αέρα και ενδεχομένως αντικαταστήστε τον. |
| | 2. Μη στεγανός ταχυσύνδεσμος | 2. Ελέγξτε τον ταχυσύνδεσμο και ενδεχομένως αντικαταστήστε τον. |
| | 3. Έχει ρυθμιστεί πολύ χαμηλή πίεση στο ρυθμιστή πίεσης. | 3. Ανοίξτε περισσότερο τον ρυθμιστή πίεσης ή συνδέστε το σωλήνα με το συμπλέκτη για μη ρυθμισμένη πίεση λέβητα. |

# Konformitätserklärung

ISC-GmbH · Eschenstraße 6 · D-94405 Landau/Isar

(D) erklärt folgende Konformität gemäß EU-Richtlinie und Normen für Artikel
(GB) declares conformity with the EU Directive and standards marked below for the article
(F) déclare la conformité suivante selon la directive CE et les normes concernant l'article
(NL) verklaart de volgende conformiteit in overeenstemming met de EU-richtlijn en normen voor het artikel
(E) declara la siguiente conformidad a tenor de la directiva y normas de la UE para el artículo
(P) declara a seguinte conformidade de acordo com a directiva CE e normas para o artigo
(S) förklarar följande överensstämmelse enl. EU-direktiv och standarder för artikeln
(FIN) ilmoittaa seuraavaa Euroopan unionin direktiivien ja normien mukaista yhdenmukaisuutta tuotteelle
(N) erklærer herved følgende samsvar med EU-direktiv og standarder for artikkel
(RUS) заявляет о соответствии товара следующим директивам и нормам ЕС
(HR) izjavljuje sljedeću uskladjenost s odredbama i normama EU za artikl.
(RO) declară următoarea conformitate cu linia directoare CE şi normele valabile pentru articolul.
(TR) ürün ile ilgili olarak AB Yönetmelikleri ve Normları gereğince aşağıdaki uygunluk açıkla masını sunar.
(GR) δηλώνει την ακόλουθη συμφωνία σύμφωνα με την Οδηγία ΕΕ και τα πρότυπο για το προϊόν
(I) dichiara la seguente conformità secondo la direttiva UE e le norme per l'articolo
(DK) attesterer følgende overensstemmelse i henhold til EU-direktiv og standarder for produkt
(CZ) prohlašuje následující shodu podle směrnice EU a norem pro výrobek.
(H) a következő konformitást jelenti ki a termékekre vonatkozó EU-irányvonalak és normák szerint
(SLO) pojasnjuje sledečo skladnost po smernici EU in normah za artikel.
(PL) deklaruje zgodność wymienionego poniżej artykułu z następującymi normami na podstawie dyrektywy WE.
(SK) vydáva nasledujúce prehlásenie o zhode podľa smernice EÚ a noriem pre výrobok.
(BG) декларира следното съответствие съгласно директивите и нормите на ЕС за продукта.
(UKR) заявляє про відповідність згідно з Директивою ЄС та стандартами, чинними для даного товару
(EE) deklareerib vastavuse järgnevatele EL direktiivi dele ja normidele
(LT) deklaruoja atitikti pagal ES direktyvas ir normas straipsniui
(RS) izjavljuje sledeçi konformitet u skladu s odred bom EZ i normama za artikl
(LV) Atbilstības sertifikāts apliecina zemāk minēto preču atbilstību ES direktīvām un standartiem
(IS) Samræmisyfirlýsing staðfestir eftirfarandi samræmi samkvæmt reglum Evfrópubandalagsins og stöðlum fyrir vörur

## Kompressor Euro 8-24 Set P

| | | | |
|---|---|---|---|
| X | 98/37/EG | X | 87/404/EWG |
| X | 2006/95/EG | ☐ | R&TTED 1999/5/EG |
| ☐ | 97/23/EG | X | 2000/14/EG: $L_{WM}$ = 95 dB; $L_{WA}$ = 97 dB |
| X | 89/336/EWG_93/68/EEC | ☐ | 95/54/EG: |
| ☐ | 90/396/EWG | ☐ | 97/68/EG: |
| ☐ | 89/686/EWG | | |

**EN 286-1; EN 1012-1; EN 50081-1; EN 50081-2;**
**EN 55014; EN 55014-2; EN 61000-3-2; EN 61000-3-11;**
**TÜV Süd Industrie Service GmbH; KBV VI; OR/10548/05**

Landau/Isar, den 07.05.2007

Weichselgartner
General-Manager

Vogelmann
Product-Management

Art.-Nr.: 40.072.92 I.-Nr.: 01017
**Subject to change without notice**

Archivierung: **4007250-42-4155050**

(D)

- Das Produkt erfüllt die Anforderungen der EN 61000-3-11 und unterliegt Sonderanschlußbedingungen. Das heisst, dass eine Verwendung anbeliebigen frei wählbaren Anschlusspunkten nicht zulässig ist.
- Das Gerät kann bei ungünstigen Netzverhältnissen zu vorübergehenden Spannungsschwankungen führen.
- Das Produkt ist ausschließlich zur Verwendung an Anschlußpunkten vorgesehen, die
  a) eine maximale zulässige Netzimpedanz “0,355 Ω” nicht überschreiten, oder
  b) die eine Dauerstrombelastbarkeit des Netzes von mindestens 100 A je Phase haben.
- Sie müssen als Benutzer sicherstellen, wenn nötig in Rücksprache mit Ihrem Energieversorgungsunternehmen, daß Ihr Anschlußpunkt, an dem Sie das Produkt betreiben möchten, eine der beiden genannten Anforderungen a) oder b) erfüllt.

(P)

- O produto cumpre os requisitos da EN 61000-3-11 e está sujeito a condições especiais de ligação. Isso significa que os pontos de ligação não podem ser escolhidos livremente.
- Podem ocorrer variações de tensão no aparelho caso exista uma alimentação de rede desfavorável.
- O produto pode ser usado exclusivamente em pontos de ligação,
  a) que não excedam a impedância da rede admissível “0,355 Ω”, ou
  b)que apresentem uma intensidade máxima admissível da corrente permanente na rede de, pelo menos, 100 A por cada fase.
- Enquanto utilizador, deverá certificar-se de que o ponto de ligação, ao qual pretende conectar o produto, cumpre um dos requisitos mencionados em a) ou b). Em caso de dúvidas, contacte a respectiva empresa de abastecimento de energia.

(RO)

- Produsul îndeplineşte cerinţele EN 61000-3-11şi este supus unor condiţii speciale de racordare. Asta înseamnă că utilizarea la puncte de racordare aleatorii nu este permisă.
- Aparatul poate duce temporar la modificări de tensiune în cazul unor condiţii de reţea nefavorabile.
- Produsul este prevăzut numai la utilizarea la punctele de racord care
  a) nu depăşesc o impedanţă de reţea maximă admisă “0,355 Ω”, sau
  b) au o sarcină de curent permanent al reţelei de cel puţin 100 A pe fiecare fază.
- Ca beneficiar trebuie să vă asiguraţi, dacă este necesar contactând firma de alimentare cu energie, că punctul dumneavoastră de racord la care doriţi să folosiţi produsul, îndeplineşte una din cerinţele menţionate a) sau b).

(E)

- El producto cumple los requisitos de la norma EN 61000-3-11 y debe someterse a condiciones especiales de conexión. Es decir, los puntos de conexión no se pueden escoger libremente.
- Se pueden producir oscilaciones de tensión en el aparato en caso de que la alimentación de red sea desfavorable.
- El producto ha sido concebido para ser usado exclusivamente en puntos de conexión que
  a) no sobrepasen una impedancia de red máxima admisible “0,355 Ω”, o
  b) posean una capacidad de corriente continua de la red de mínimo 100 A por fase.
- El usuario deberá consultar a su empresa de suministro de energía para cerciorarse de que el punto de conexión en el que se desee hacer funcionar el producto cumpla uno de los requisitos mencionados, a) o b).

(H)

- A termék teljesíti az EN 61000-3-11 követelményeit és a különcsatlakozási feltételek alá esik. Ez annyit jelent, hogy nem engedélyezett egy szabadon választható csatlakozási ponton történő használat.
- Kedvezőtlen hálózati viszonyoknál a készülék átmenetileg feszültségi ingadozásokhoz vezethet.
- A termék kizárólagossan olyan csatlakozási pontokon levő használatra van előrelátva, amelyek
  a) nem lépik túl a maximálisan engedélyezett “0,355 Ω” hálózati impedanciát, vagy
  b) amelyeknek fázisokként legalább 100 A-os hálózati tartós áram terhelhetőségük van.
- Önnek mint használónak biztosítani kell, ha szükséges akkor az energia ellátási válallattal való megbeszélés után, hogy az Ön csatlakozási pontja, amelyen üzemeltetni akarja a terméket, a megnevezett a) vagy b) követelményt teljesíti.

(CZ)

- Výrobek splňuje požadavky normy EN 61000-3-11 a podléhá speciálním podmínkám připojení. To znamená, že použití na libovolně volitelných přípojných bodech není přípustné.
- Přístroj může při nepříznivých podmínkách v síti způsobit dočasné kolísání napětí.
- Výrobek je konstruován výhradně pro použití na přípojných bodech, které
  a) nepřekračují maximální přípustnou impedanci sítě “0,355 Ω” nebo
  b) disponují dlouhodobým proudovým zatížením sítě minimálně 100 A/fáze.
- Coby uživatel musíte zabezpečit, pokud nutno za konzultace se svým energetickým podnikem, aby Váš přípojný bod, na kterém chcete přístroj provozovat, splňoval jeden z obou jmenovaných požadavků a) nebo b).

(BG)

- Продуктът отговаря на изискванията на Европейската норма 61000-3-11 и подлежи на специални условия за свързване в електрическата мрежа. Това означава, че не е допустима употреба на произволно избрани места за свързване на уреда.
- При неблагоприятни условия в мрежата уредът може да доведе до временни колебания в напрежението.
- Продуктът е предвиден да се използва само на такива места за свързване, които
  а) не надхвърлят максимално допустимо пълно съпротивление “0,355 Ω” или
  б) които имат натоварване на мрежата при продължителен работен режим от най-малко 100 A за фаза.
- Като потребители трябва да гарантирате, ако е необходимо след консултиране с фирмата, осигуряваща Вашето електроснабдяване, че Вашето място за свързване, където искате да задействате уреда, отговаря на едно от двете посочени изисквания а) или б).

(PL)

- Produkt odpowiada wymogom normy EN 61000-3-11 i jest odbiornikiem objętym specjalnymi warunkami przyłączenia. Oznacza to, iż niedopuszczalne jest podłączanie go do sieci w dowolnie wybranych miejscach.
- Przy niekorzystnych warunkach zasilania urządzenie może spowodować przejściowe wahania napięcia.
- Urządzenie może być podłączane do sieci jedynie w punktach:
  a) nie przekraczających maksymalnej, dopuszczalnej impedancji “0,355 Ω” lub
  b) w których wytrzymałość sieci na obciążenie prądem stałym wynosi przynajmniej 100 A na fazę
- Użytkownik musi się upewnić w odpowiednim zakładzie energetycznym, iż miejsce, w którym chce on podłączyć urządzenie odpowiada jednemu z wyżej wymienionych wymogów a) lub b).

(GR)

- Το προϊόν ανταποκρίνεται στις απαιτήσεις του προτύπου EN 61000-3-11 και υπόκειται στους όρους ειδικής σύνδεσης. Αυτό σημαίνει, πως δεν επιτρέπεται η χρήση σε οποιαδήποτε, κατ΄επιθυμία επιλεγόμενα σημεία.
- Η συσκευή μπορεί, σε περίπτωση δυσμενών συνθηκών δικτύου, να επιφέρει παροδικές διακυμάνσεις τάσεις.
- Το προϊόν προορίζεται αποκλειστικά και μόνο για τη χρήση σε σημεία σύνδεσης, τα οποία
  α) δεν υπερβαίνουν μία ανώτατη επιτρεπτή εμπέδηση “0,355 Ω” ή
  β) διαθέτουν δυαντότητα φόρτωση με συνεχές ρεύμα του δικτύου τουλάχιστον 100 A ανά φάση.
- Σαν χρήστης πρέπει να εξασφαλίσετε, εάν χρειαστεί μετά από συνεννόηση με την αρμόδια Επιχείρηση Ηλεκτρισμού, ότι το σημείο σας σύνδεσης πληρεί μία από τις δύο απαιτήσεις α) ή β).

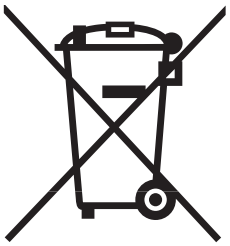

Ⓓ Nur für EU-Länder

Werfen Sie Elektrowerkzeuge nicht in den Hausmüll!

Gemäß europäischer Richtlinie 2002/96/EG über Elektro- und Elektronik-Altgeräte und Umsetzung in nationales Recht müssen verbrauchte Elektrowerkzeuge getrennt gesammelt werden und einer umweltgerechten Wiederverwertung zugeführt werden.

Recycling-Alternative zur Rücksendeaufforderung:
Der Eigentümer des Elektrogerätes ist alternativ anstelle Rücksendung zur Mitwirkung bei der sachgerechten Verwertung im Falle der Eigentumsaufgabe verpflichtet. Das Altgerät kann hierfür auch einer Rücknahmestelle überlassen werden, die eine Beseitigung im Sinne der nationalen Kreislaufwirtschafts- und Abfallgesetzes durchführt. Nicht betroffen sind den Altgeräten beigefügte Zubehörteile und Hilfsmittel ohne Elektrobestandteile.

Ⓟ Só para países da UE

Não deite as ferramentas eléctricas para o lixo doméstico.

Segundo a directiva europeia 2002/96/CE relativa aos resíduos de equipamentos eléctricos e electrónicos e a respectiva transposição para o direito interno, as ferramentas eléctricas usa das devem ser recolhidas separadamente e colocadas nos ecopontos para efeitos de reciclagem.

Alternativa de reciclagem à devolução:
O proprietário do aparelho eléctrico no caso de não optar pela devolução é obrigado a reciclar adequadamente o aparelho eléctrico. Para tal, o aparelho usado também pode ser entregue a uma instalação de recolha que trate da eliminação de resíduos, respeitando a legislação nacional sobre resíduos e respectiva reciclagem. Não estão abrangidos os meios auxiliares e os acessórios sem componentes electrónicos, que acompanham os aparelhos usados.

Ⓡⓞ Numai pentru ţări din UE

Nu aruncaţi uneltele electrice în gunoiul menajer.

Conform liniei directoare europene 2002/96/CE referitoare la aparatele electrice şi electronice vechi şi aplicarea ei în dreptul naţional, aparatele electrice uzate trebuiesc adunate separat şi supuse unei reciclări favorabile mediului înconjurător.

Alternativă de reciclare la solicitarea de înapoiere a aparatelor electrice:
Proprietarul aparatului electric este alternativ, în locul înapoierii aparatului, obligat de coope rare la valorificarea corespunzătoare a acestuia în cazul încetării raportului de proprietate. Aparatul vechi poate fi predat şi la o secţie de preluare care va efectua îndepărtarea lui în conformitatea cu legea naţională referitoare la reciclare şi deşeuri. Aici sunt excluse accesoriile şi piesele auxiliare ale aparatului vechi fără componente electrice.

(E) Sólo para países miembros de la UE

No tire herramientas eléctricas en la basura casera.

Según la directiva europea 2002/96/CE sobre aparatos usados electrónicos y eléctricos y su aplicación en el derecho nacional, dichos aparatos deberán recojerse por separado y eliminarse de modo ecológico para facilitar su posterior reciclaje.

Alternativa de reciclaje en caso de devolución:
El propietario del aparato eléctrico, en caso de no optar por su devolución, está obligado a reciclar adecuadamente dicho aparato eléctrico. Para ello, también se puede entregar el aparato usado a un centro de reciclaje que trate la eliminación de residuos respetando la legislación nacional sobre residuos y su reciclaje. Esto no afecta a los medios auxiliares ni a los accesorios sin componentes eléctricos que acompañan a los aparatos usados.

(H) Csak EU-országok

Ne dobja az elektromos szerszámokat a házi hulladék közé.

A villamos készülékekkel és elektromos-öregkészülékekkel kapcsolatos 2002/96/EG-i europai irányvonalaknak valamint ezeknek a nemzeti jogban történő realizálásának megfelően az elhasznált villamos szerszámokat külön kell gyüjteni és egy környezetbaráti újraértékesítéshez juttatni.

Újrahasznosítás-alternatíva a viszzaküldési felhíváshoz:
Az elektromos készülék tulajdonosa kötelezve van, a tulajdon feladása esetében, a visszaküldés helyett alternatív egy szakszerű értékesítésre. Ehhez az öreg készüléket egy visszavevő helynek lehet átengedni, amely a nemzetközi iparkörfolyamat és hulladéktörvény  értelmében elvégzi a megsemmisítést. Ez nem érrinti az öreg készülékekhez mellékelt villamosalkatrészek nélküli tartozékrészeket és segítőeszközöket.

(CZ) Pouze pro členské země EU

Nedávejte elektrické nářadí do domácího odpadu.

Podle Evropské směrnice 2002/96/EG o starých elektrických a elektronických přístrojích (WEEE) a podle národního práva musí být použité elektrické nářadí odděleně skladováno a odevzdáno k ekologické recyklaci.

Alternativa recyklace k zaslání zpět:
Vlastník elektrického přístroje je alternativně namísto zaslání zpět povinen ke spolupráci při odborné recyklaci v případě, že se rozhodne přístroj zlikvidovat. Starý přístroj může být v tomto případě také odevzdán do sběrny, která provede likvidaci ve smyslu národního zákona o hospodářském koloběhu a zákona o odpadech. Toto neplatí pro ke starým přístrojům přiložené části příslušenství a pomocné prostředky bez elektrických součástí.

(BG) Само за страни от ЕС

Не изхвърляйте електрически уреди в домашния боклук.

Съгласно Европейската директива 2002/96/ЕС за електрически и електронни стари уреди и превръщането ѝ в национално право, употребяваните електрически уреди трябва да се предават разделно събрани и в съобразен с околната среда пункт за оползотворяване на отпадъци.

Алтернатива на поканата за обратно изпращане с цел рециклиране:
Собственикът на електроуреда е алтернативно задължен вместо да ґо изпрати обратно, да съдейства за съобразното му оползотворяване  в случай на отказ от собствеността. За целта старият уред може да се предостави и на събирателен пункт, който извършва отстраняване по смисъла на Закона за кръґовратната икономика и Закона за отпадъците. Това не се отнася до прибавени към старите уреди части и помощни средства без ел. съставни части.

(PL) Tylko dla krajów UE

Zabrania się wyrzucania elektronarzędzi na śmieci.

Zgodnie z Europejską Dyrektywą 2002/96/WE o przeznaczonych na złomowanie elektronarzędziach i sprzęcie elektronicznym oraz jej konwersji na prawo krajowe, elektronarzędzia należy zbierać osobno i oddać do punktu zbiórki surowców wtórnych.

Recykling jako alternatywa wobec obowiązku zwrotu urządzenia:
Alternatywnie do obowiązku zwrotu urządzenia elektrycznego po zakończeniu jego użytkowania, właściciel jest zobowiązany do współuczestnictwa w jego prawidłowej utylizacji. Wycofane z eksploatacji urządzenie można oddać również do punktu zbiórki surowców wtórnych, który przeprowadzi utylizację zgodnie z krajowymi przepisami o odpadach i wykorzystaniu surowców wtórnych. Nie dotyczy to osprzętu należącego do wyposażenia urządzenia i środków pomocniczych nie zawierających elementów elektrycznych.

(GR) Μόνο για χώρες της ΕΕ

Μη πετάτε ηλεκτρικές συσκευες στα οικιακά απορρίμματα.

Σύμφωνα με την Οδηγία 2002/96/ΕΚ για μεταχειρισμένες ηλεκτρικές και ηλεκτρονικές συσκευές και για την μετατροπή σε Εθνικό Δίκαιο πρέπει να συγκεντρώνονται χωριστά τα ηλεκτρικά εργαλεία και να ανακυκλώνονται.

Εναλλακτική λύση ανακύκλωσης αντί επιστροφής
Ο ιδιοκτήτης της ηλεκτρικής συσκευής υποχρεούται εναλλακτικά, αντί να επιστρέψει τη συσκευή, να συμβάλει στην σωστή διάθεση σε περίπτωση που δεν χρειάζεται πλέον τη συσκευή. Η μεταχειρισμένη συσκευή μπορεί να παραχωρηθεί σε Υπηρεσία απόσυρσης η οποία θα εκτέλέσει την διάθεση του προϊόντος σύμφωνα με τις εθνικές προδιαγραφές ανακύκλωσης και απορριμμάτων. Δεν συμπεριλαμβάνονται τα εξαρτήματα ή βοηθητικά εξαρ΄τηματα των μεταχειρισμένων συσκευών χωρίς ηλεκτρικά τμήματα.

(D) ISC GmbH
Eschenstraße 6
**D-94405 Landau/Isar**
Tel. (0180) 5 120 509 (14 Ct/min), Fax (0180) 5 835 830 (14 Ct/min)

(A) Hans Einhell Österreich Gesellschaft m.b.H.
Brunner Strasse 81A
**A-1230 Wien**
Tel. +43 (0)1-869 14 80, Fax +43 (0)1-869 14 80 80

(P) Einhell Portugal Lda.
Rua da Aldeia , 225
Apartado 2100
**P-4410-459 Arcozelo (VNG)**
Tel. +351 220917500 Fax +351 227536109

(RO) Einhell Romania SRL
110, Garlei Str.
Sector 1
**RO-013725 Bucharest**
Tel. 004-021-35143 02, Fax 004-021-351 43 03

(E) Comercial Einhell, S.A.
Travesia Villa Ester, 9 B
Poligono Industrial El Nogal
**E-28119 Algete-Madrid**
Tel. 0034 91 729 48 88

(H) Einhell Hungaria Ltd.
Vajda Peter u. 12.
**H-1089 Budapest**
Tel. +36 1 3039401, Fax +36 1 2101179

(CZ) UNICORE náradi s.r.o.
Holečkova 4
360 17 Karlovy Vary - CZ
Tel.: 00420 353 440 218 Fax: 00420 359 607 223

(BG) Einhell Bulgaria LTD
Blvd. “Tzar Osvoboditel” №331.
**BG-9000 Varna**
Tel. 00359 52 739 038

(PL) Einhell Polska sp. Z.o.o.
Ul. Wymyslowskiego 1
**PL-55-080 Nowa Wies Wroclaska**
Tel. +48 71 3346508 Fax +48 71 3346503

(GR) An. Mavrofidopoulos S.A.
Technical & Commercial Company
12, Papastratou & Asklipiou Str.
**GR 18545 Piräus**
Tel. 0210 4136155, Fax 0210 4137692

(D)
Der Nachdruck oder sonstige Vervielfältigung von Dokumentation und Begleitpapieren der Produkte, auch auszugsweise ist nur mit ausdrücklicher Zustimmung der ISC GmbH zulässig.

(P)
A reprodução ou duplicação, mesmo que parcial, da documentação e dos anexos dos produtos, carece da autorização expressa da ISC GmbH.

(RO)
Imprimarea sau multiplicarea documentaţiei şi a hârtiilor însoţitoare a produselor, chiar şi numai sub formă de extras, este permisă numai cu aprobarea expresă a firmei ISC GmbH.

(E)
La reimpresión o cualquier otra reproducción de documentos e información adjunta a productos, incluida cualquier copia, sólo se permite con la autorización expresa de ISC GmbH.

(H)
Az termékek dokumentációjának és kisérô okmányainak az utánnyomása és sokszorosítása, kivonatosan is csak az ISC GmbH kifejezett beleegyezésével engedélyezett.

(CZ)
Dotisk nebo jiné rozmnožování dokumentace a průvodních dokumentů výrobků, také pouze výňatků, je přípustné výhradně se souhlasem firmy ISC GmbH.

(BG)
Препечатването или размножаването по друг начин на документация и придружаващи документи на продукти на, дори и като извадка, се допуска само с изричното разрешение на ISC GmbH.

(PL)
Przedruk lub innego rodzaju powielanie dokumentacji wyrobów oraz dokumentów towarzyszących, nawet we fragmentach dopuszczalne jest tylko za wyraźną zgodą firmy ISC GmbH.

(GR)
Η ανατύπωση ή άλλη αναπαραγωγή τεκμηριώσεων και συνοδευτικών φυλλαδίων των προϊόντων της εταιρείας, ακόμη και σε αποσπάσματα, επιτρέπεται μόνο μετά από ρητή έγκριση της εταιρείας ISC GmbH.

(D) Technische Änderungen vorbehalten

(P) Salvaguardem-se alterações técnicas

(RO) Se rezervă dreptul la modificări tehnice.

(E) Salvo modificaciones técnicas

(H) Technikai változások jogát fenntartva

(CZ) Technické změny vyhrazeny

(BG) Запазва се правото за технически промени

(PL) Zastrzega się wprowadzanie zmian technicznych

(GR) Ο κατασκευαστής διατηρεί το δικαίωμα τεχνικών αλλαγών

# Ⓟ CERTIFICADO DE GARANTIA

**Estimado(a) cliente,**

Os nossos produtos são submetidos a um rigoroso controlo de qualidade. Se, ainda assim, o aparelho não funcionar nas devidas condições, lamentamos esse facto e pedimos-lhe que se dirija ao nosso serviço de assistência técnica na morada indicada no presente certificado de garantia. Se preferir, também pode contactar-nos telefonicamente através do número de assistência técnica abaixo indicado. O exercício dos direitos de garantia está sujeito às seguintes condições:

1. As presentes condições de garantia regem as prestações de garantia complementar e não afectam os seus direitos legais de garantia. O nosso serviço de garantia é prestado gratuitamente.

2. A garantia cobre exclusivamente os defeitos de material ou de fabrico e limita-se à reparação de tais defeitos ou à substituição do aparelho. Chamamos a atenção para o facto de os nossos aparelhos não terem sido concebidos para uso comercial, artesanal ou industrial. Não haverá, por isso, lugar a um contrato de garantia no caso de o aparelho ser utilizado em empresas do comércio, do artesanato ou da indústria ou em actividades equiparáveis. A nossa garantia exclui, além disso, quaisquer indemnizações por danos de transporte, danos resultantes da não observância das instruções de montagem ou de uma instalação incorrecta, da não observância das instruções de funcionamento (por exemplo, ligação a uma tensão de rede ou a um tipo de corrente errado), de uma utilização abusiva ou indevida (como, por exemplo, sobrecarga do aparelho ou utilização de ferramentas ou acessórios não autorizados), da não observância das regras de manutenção e segurança, da penetração de corpos estranhos no aparelho (por exemplo, areia, pedras ou pó), do uso da força ou de impactos externos (como, por exemplo, danos causados pela queda do aparelho), bem como do desgaste normal resultante da utilização do aparelho.

   O direito de garantia extingue-se no caso de já ter havido uma tentativa de reparação do aparelho.

3. O período de garantia é de 3 anos a contar da data de compra do aparelho. Os direitos de garantia devem ser reclamados dentro do período de garantia, no prazo de duas semanas após ter sido detectado o defeito. Está excluída a reclamação de direitos de garantia após o termo do período de garantia. A reparação ou a substituição do aparelho não implica o prolongamento do período de garantia nem dá origem à contagem de um novo período de garantia para o aparelho ou para eventuais peças de substituição montadas no mesmo. O mesmo se aplica no caso de a assistência técnica ter sido prestada no local.

4. Para activar a garantia deverá enviar o aparelho defeituoso à cobrança para a morada abaixo indicada, juntamente com o talão de compra original ou qualquer outro documento comprovativo da data de compra. Por isso, é importante que guarde o talão de compra como comprovativo. Descreva o mais detalhadamente possível o motivo da reclamação. Se o defeito do aparelho estiver abrangido pelo nosso serviço de garantia, ser-lhe-á imediatamente enviado um aparelho novo ou reparado.

Naturalmente, também teremos todo o gosto em efectuar reparações que não estão, ou deixaram de estar, abrangidas pelo serviço de garantia. Nesse caso, terá de suportar os custos da reparação. Para este efeito, deverá enviar o aparelho para a morada do nosso serviço de assistência técnica.

# (RO) Certificat de garanție

**Stimate clientă, stimate client,**

produsele noastre sunt supuse unui control de calitate riguros. Dacă totuşi vreodată acest aparat nu va funcționa ireproşabil ne pare foarte rău şi vă rugăm să vă adresați la centrul service indicat la finalul acestui certificat de garanție. Bineînțeles că vă stăm şi la telefon cu plăcere la dispoziție, la numerele de service menționate mai jos. Pentru revendicarea pretențiilor de garanție trebuie ținut cont de următoarele:

1. Aceste instrucțiuni de garanție reglementează prestațiile de garanție suplimentare. Pretențiile dumneavoastre de garanție legale nu sunt atinse de această garanție. Prestația noastră de garanție este gratuită pentru dumneavoastră.

2. Prestația de garanție se extinde în exclusivitate asupra defectelor care provin din erori de material sau de fabricație şi se limitează la remedierea acestor defecte respectiv la schimbarea aparatului. Vă rugăm să țineți cont de faptul că aparatele noastre, în conformitate cu scopul lor de folosire, nu sunt prevăzute pentru intervenții meşteşugăreşti sau industriale. Din acest motiv nu se va încheia un contract de garanție atunci când aparatul se va folosi în întreprinderi meşteşugăreşti sau industriale precum şi pentru activități similare. De la garanție sunt excluse deasemenea prestațiile pentru deteriorările intervenite pe timpul transportului, deteriorări datorate neluării în considerare a instrucțiunilor de montare sau datorită instalării necompetente, neluării în considerare a instrucțiunilor de folosire (cum ar fi de exemplu racordarea la o tensiune de rețea falsă sau la un curent fals), utilizarea abuzivă sau improprie (cum ar fi suprasolicitarea aparatului sau folosirea uneltelor ataşabile sau auxiliarilor neadmişi), neluării în considerare a prescripțiilor referitoare la lucrările de întreținere şi siguranță, intrarea corpurilor străine în aparat (cum ar fi nisip, pietre sau praf), recurgerea la violență sau inflențe străine (cum ar fi de exemplu deteriorări datorită căderii), precum şi datorită uzurii normale, conformă utilizării.

   Pretenția de garanție se pierde atunci când s-au efectuat intervenții la aparat.

3. Durata de garanție este de 3 ani şi începe din ziua cumpărării aparatului. Pretențiile de garanție se vor revendica în interval de două săptămâni de la data apariției defectului. Este exclusă revendicarea pretenției de garanție după expirarea duratei de garanție. Repararea sau schimbarea aparatului nu duce nici la prelungirea duratei de garanție şi nici nu se va fixa o durată de garanție nouă pentru prestația efectuată la acest aparat sau pentru o piesă schimbată la acesta. Acest lucru este valabil şi în cazul unui service la fața locului.

4. Pentru revendicarea pretențiilor dumneavoastre de garanție vă rugăm să trimiteți aparatul defect gratuit la adresa menționată mai jos. Anexați bonul de cumpărare în original sau o altă dovadă de cumpărare datată. Vă rugăm să păstrați cu grijă bonul de casă drept dovadă! Vă rugăm să desrieți cât mai amănunțit motivul reclamației. Dacă defectul aparatului este cuprins în prestațiile noastre de garanție, veți primi imediat înapoi aparatul reparat sau un aparat nou.

Bineînțeles că remediem cu plăcere contra cost şi defecte la aparate care nu sunt sau nu mai sunt cuprinse în prestațiile de garanție. Pentru aceasta trimiteți va rugăm aparatul la adresa noastră service.

# Ⓔ CERTIFICADO DE GARANTÍA

**Estimado cliente:**

Nuestros productos están sometidos a un estricto control de calidad. No obstante, lamentaríamos que este aparato dejara de funcionar correctamente, en tal caso, le rogamos que se dirija a nuestro servicio de atención al cliente en la dirección indicada en la parte inferior de la presente tarjeta de garantía. Con mucho gusto le atenderemos también telefónicamente en el número de servicio indicado a continuación. Para hacer válido el derecho de garantía, proceda de la siguiente forma:

1. Estas condiciones de garantía regulan prestaciones de la garantía adicionales. Sus derechos legales a prestación de garantía no se ven afectados por la presente garantía. Nuestra prestación de garantía es gratuita para usted.

2. La prestación de garantía se extiende exclusivamente a defectos ocasionados por fallos de material o de producción y está limitada a la reparación de los mismos o al cambio del aparato. Tenga en consideración que nuestro aparato no está indicado para un uso comercial, en taller o industrial. Por lo tanto, no procederá un contrato de garantía cuando se utilice el aparato en zonas industriales, comerciales o talleres, así como actividades similares. De nuestra garantía se excluye cualquier otro tipo de prestación adicional por daños ocasionados por el transporte, daños ocasionados por la no observancia de las instrucciones de montaje o por una instalación no profesional, no observancia de las instrucciones de uso (como, p. ej., conexión a una tensión de red o corriente no indicada), aplicaciones impropias o indebidas (como, p. ej., sobrecarga del aparato o uso de herramientas o accesorios no homologados), no observancia de las disposiciones de mantenimiento y seguridad, introducción de cuerpos extraños en el aparato (como, p. ej., arena, piedras o polvo), uso violento o influencias externa (como, p. ej., daños por caídas), así como por el desgaste habitual por el uso.

   El derecho a garantía pierde su validez cuando ya se hayan realizado intervenciones en el aparato.

3. El periodo de garantía es de 3 años y comienza en la fecha de la compra del aparato. El derecho de garantía debe hacerse válido, antes de finalizado el plazo de garantía, dentro de un periodo de dos semanas una vez detectado el defecto. El derecho de garantía vence una vez transcurrido el plazo de garantía. La reparación o cambio del aparato no conllevará ni una prolongación del plazo de garantía ni un nuevo plazo de garantía ni para el aparato ni para las piezas de repuesto montadas. Esto también se aplica en el caso de un servicio *in situ*.

4. Para hacer efectivo su derecho a garantía, envíe gratuitamente el aparato defectuoso a la dirección indicada a continuación. Adjunte el original del ticket de compra u otro tipo de comprobante de compra con fecha. ¡A tal efecto, guarde en lugar seguro el ticket de compra como comprobante! Describa con la mayor precisión posible el motivo de la reclamación. Si nuestra prestación de garantía incluye el defecto aparecido en el aparato, recibirá de inmediato un aparato reparado o nuevo de vuelta.

Naturalmente, también solucionaremos los defectos del aparato que no se encuentren comprendidos o ya no se encuentren comprendidos en la garantía, en este caso contra reembolso de los costes. Para ello, envíe el aparato a nuestra dirección de servicio técnico.

# Ⓗ GARANCIAOKMÁNY

**Tisztelt Vevő,**

termékeink szigorú minőségi kontroll alá vannak vetve. Ha ez a készülék mégis egyszer nem működne kifogástalanul, akkor azt nagyon sajnáljuk és kérjük Önt forduljon a szervízszolgáltatásunkhoz amely ebben a garanciakártyában megadott cím alatt található. Szívesen állunk a rendelkezésére telefonon is, az alul megadott szervízszám alatt. A garanciaigények érvényesítésére a következőek érvényesek:

1. Ezek a garanciafeltételek szabályozzák a kiegészítő garanciateljesítményeket. A jogi szavatossági igények, ez a garnacia által nincsennek érintve. A garanciateljesítményünk az Ön számára ingyenes.

2. A garancaitelyesítmény csak kizárólagosan olyan hibákra terjed ki, amelyek anyag- vagy gyártási hibákra visszavezethetőek és ezeknek a hibáknak a kiküszöbölésére ill. a készülék kicserélésére van korlátozva. Kérjük vegye figyelembe, hogy a készülékeink a meghatározásuk szerint nem kisipari, kézműipari vagy ipari üzemek területén történő bevetésre lettek tervezve. Ezért a garanciaszerződés nem jön létre, ha a készülék kisipari, kézműipari vagy ipari üzemek területén valamint egyenértékű tevékenységek területén van használva. Továbbá a következő kárpótlási teljesítmények mint a szállítási károkért, károkért amelyek az összeszerelési utasítás figyelmen kívül hagyása vagy amelyek a nem szakszerű felszerelés, a használati utasítás figyelmen kívül hagyása (mint például egy rossz hálózati feszültségre vagy áramfajtára való rákapcsolás), visszaélésszerű vagy nem szakszerű használatok (mint például a készülék túlterhelése vagy nem engedélyezett betétszerszámok vagy tartozékok), a karbantartási és biztonsági határozatok figyelmen kívül hatása, idegen testek behatolása a készülékbe (mint például homok, kövek vagy por) erőszakbehatolás vagy idegen behatások (mint például leejtés általi károk) úgymint a használat általi, szokásos kopások által keletkező károk ki vannak zárva.

   A készüléken történő előzetes belenyúlás esetén elveszítődik a garanciajogosultság.

3. A garanciaidő érvényessége 3 év és a készülék vásárlási időpontjával kezdődik. A garanciaigények a garanciaidő lejárása előtt, két héten belűl érvényesíteni kell, miután felismerte a hibát. A garanciajog érvényesítése a garancia idő lejárása  után ki van zárva. A készülék kicserélése vagy megjavítása nem vezet a garancia időtartamának a meghosszabításához se nem vezet ez a teljesítmény a készülék vagy az esetleg beépített pótalkatrészek egy új garanciaidőtartamhoz. Ez egy helyszíni szervíz esetében is érvényes.

4. A garanciajog érvényesítéséhez kérjük küldje a defekt készüléket bérmentesen a lent megadott címre. Mellélkelje a vásárlási nyugtát erdetiben vagy egyébb módon levő bizonylatot a vásárlás keltéről. Kérjük őrizze ezért jól meg a pénztári cédulát mind bizonyítékot! Kérjük írja le lehetőleg pontosan a reklamáció okát. Ha a defekt a garnciateljesítményünk keretén belül van, akkor kap azonnal egy megjavított vagy egy új készüléket vissza.

Magától érthetődő, hogy a költségek megtérítése ellenében szívesen megjavítsuk azokat a  készüléken levő defekteket amelyek a garancia terjedelme nem vagy már nem érinti. Ehhez küldje kérjük a készüléket a szervícímünkre.

# CZ ZÁRUČNÍ LIST

**Vážená zákaznice, vážený zákazníku,**

naše výrobky podléhají přísné kontrole kvality. Pokud i přesto tento přístroj bezvadně nefunguje, velice toho litujeme a prosíme Vás, abyste se obrátili na náš zákaznický servis, jehož adresa je uvedena na tomto záručním listu. Rádi Vám budeme k dispozici také telefonicky na níže uvedeném servisním čísle. Pro uplatňování nároků na záruku platí následující:

1. Tyto záruční podmínky upravují dodatečný záruční servis. Vašich zákonných nároků na záruku se tato záruka netýká. Náš záruční servis je pro Vás bezplatný.

2. Záruční servis se vztahuje výhradně na nedostatky, které lze odvodit z vad materiálu nebo výrobních vad a je také omezen pouze na odstranění těchto nedostatků, resp. výměnu přístroje. Dbejte prosím na to, že naše přístroje nebyly podle svého účelu určení konstruovány pro živnostenské, řemeslnické nebo průmyslové použití. Záruční smlouva tak není realizována, pokud byl přístroj používán v živnostenských, řemeslných nebo průmyslových podnicích a při srovnatelných činnostech. Z naší záruky je dále vyloučeno poskytnutí náhrady za dopravní škody, škody způsobené nedodržováním montážního návodu nebo z důvodů neodborné instalace, nedodržování návodu k použití (jako např. připojení na chybné síťové napětí nebo druh proudu), nedovoleného nebo neodborného používání (jako např. přetížení přístroje nebo použití neschválených vložných nástrojů nebo příslušenství), nedodržování pokynů pro údržbu a bezpečnostních pokynů, vniknutí cizích těles do přístroje (jako např. písek, kameny nebo prach), použití násilí nebo poškození v důsledku cizích vlivů (jako např. škody způsobené pádem), jakož také běžného opotřebení způsobeného používáním.

   Nárok na záruku zaniká, pokud bylo do přístroje již zasahováno.

3. Záruční doba činí 3 roky a začíná datem koupě přístroje. Nároky na záruku před vypršením záruční doby je třeba uplatňovat během dvou týdnů od zjištění defektu. Uplatňování nároků na záruku po vypršení záruční doby je vyloučeno. Oprava nebo výměna přístroje nevede k prodloužení záruční doby, ani k zahájení nové záruční doby za provedený výkon pro přístroj nebo pro případné zamontované náhradní díly. Toto platí také v případě servisu v místě Vašeho bydliště.

4. Při uplatňování Vašeho nároku na záruku zašlete prosím přístroj bez poštovného na níže uvedenou adresu. Přiložte originál prodejního dokladu nebo jiného datovaného potvrzení o koupi. Pokladní lístek si proto dobře uložte jako důkaz! Popište nám prosím pokud možno přesně důvod reklamace. Je-li defekt přístroje v našem záručním servisu obsažen, obdržíte obratem opravený nebo nový přístroj.

Samozřejmě rádi za úhradu nákladů odstraníme defekty na přístroji, které nespadají nebo již nespadají do rozsahu záruky. K tomu nám přístroj prosím zašlete na naši servisní adresu.

# BG ДОКУМЕНТ ЗА ГАРАНЦИЯ

**Уважаеми клиенти,**

нашите продукти подлежат на строг качествен контрол. В случай, че въпреки това в даден момент този уред не работи безупречно, изказваме съжалението си и Ви молим, да се обърнете към нашата сервизна служба на посочения на тази гаранционна карта адрес. С удоволствие сме на Ваше разположение и по телефона на посочения телефонен номер в сервиза. За предявяването на претенциите по отношение на гаранцията е в сила следното:

1. Тези гаранционни условия уреждат допълнителни гаранционни услуги. Вашите законни права при недостатъци на престацията не биват засегнати от тази гаранция. Нашата гаранционна услуга е безплатна за Вас.

2. Гаранционната услуга се разпростира изключително върху дефекти, които се дължат на дефекти в суровината или производствени дефекти и се ограничава до отстраняване на тези дефекти, респ. до подмяна на уреда. Моля, обърнете внимание на това, че нашите уреди съгласно предназначението не са конструирани за промишлена, занаятчийска или индустриална употреба. Гаранционен договор при това не се сключва, когато уредът се използва в промишлени, занаятчийски или индустриални предприятия, както и при равностойни на тях дейности. От нашата гаранция се изключват също така допълнителни услуги за транспортни щети, щети поради не съблюдаване на упътването за монтажа или въз основа на не прецизна инсталация, не съблюдаване на упътването за употреба (като напр. поради свързване към неподходящо електрическо напрежение или вид ток), груби или неподходящи за целта приложения (като напр. претоварване на уреда или използване на не позволени инструменти за употреба или оборудване), не спазване на разпоредбите за поддръжка и безопасност, навлизане на чужди тела в уреда (като напр. пясък, камъни или прах), употреба на сила или чужди намеси (като напр. щети, получени чрез падане) както и поради обичайното изхабяване при употребата.

   Правото за гаранция изтича, когато по уреда вече са били извършени намеси.

3. Гаранционният период е 3 години и започва от датата на покупка на уреда. Гаранционните права трябва да се предявят преди изтичане на гаранционния период в рамките на две седмици, след като сте открили дефекта. Предявяването на гаранционните права след изтичане на гаранционния период е изключено. Поправката или подмяната на уреда не води до удължаване на гаранционния период, както и с тази услуга за уреда или за евентуални монтирани резервни части не започва нов гаранционен период. Това важи също и при използване на сервизни услуги на място.

4. За предявяването на Вашето гаранционно право, моля, изпратете дефектния уред на посочения по-долу адрес без заплащане на пощенска такса. Приложете квитанцията в оригинал или друг удостоверяващ покупката документ с дата. Моля, затова пазете добре касовия бон като доказателство! Моля, опишете ни причината за рекламацията възможно най-точно. Ако дефектът на уреда е включен в нашата гаранционна услуга, веднага ще получите обратно поправен или нов уред.

Разбира се, в замяна на възстановяването на разходите ние с удоволствие отстраняваме също и дефекти по уреда, които не са или вече не са включени в обхвата на гаранцията. За целта, моля, изпратете уреда на нашия адрес в сервиза.

## (PL) CERTYFIKAT GWARANCJI

Na opisywane w instrukcji obsługi urządzenie udzielamy 3-letniej gwarancji, na wypadek wadliwości naszego produktu. 3-letni okres gwarancyjny zaczyna obowiązywać w momencie przejścia ryzyka lub przejęcia urządzenia przez klienta.

Warunkiem skorzystania z uprawnień gwarancyjnych jest prawidłowa konserwacja urządzenia, zgodnie z instrukcją obsługi oraz użytkowanie zgodne z przeznaczeniem.

**Oczywiście w okresie tych 3 lat przysługują Państwu również uprawnienia gwarancyjne w ramach ustawowej rękojmi.**

Gwarancja obowiązuje na terenie Republiki Federalnej Niemiec lub w kraju generalnego przedstawiciela handlowego, jako uzupełnienie obowiązujących lokalnie przepisów ustawowych. Prosimy zwrócić się do odpowiedzialnego pracownika w regionalnym dziale obsługi klienta lub pod podany poniżej adres serwisu technicznego.

# GR ΕΓΓΥΗΣΗ

**Αξιότιμη πελάτισα, αξιότιμε πελάτη,**

Τα προϊόντα μας υπόκεινται σε αυστηρούς ελέγχους ποιότητας. Εάν παρ΄όλα αυτά κάποτε δεν λειτουργήσουν άψογα, λυπούμαστε πολύ και σας παρακαλούμε να αποτανθείτε προς το τμήμαμας Εξυπηρέτησης Πελατών, στη διεύθυνση που αναφέρετε σε αυτή την εγγύηση. Ευχαρίστως σας βοηθούμε και τηλεφωνικώς στον αριθμό που αναφέρετε πιο κάτω. Για την κατίσχυση των αξιώσεων εγγύησης ισχύουν τα εξής:

1. Αυτοί οι όροι εγγύησης ρυθμίζουν πρόσθετες παροχές εγγύησης. Από την εγγύηση αυτή δεν θίγονται οι νόμιμες αξιώσεις σας για εγγύηση. Η παροχή της εγγύησής μας είναι για σας δωρεάν.

2. Η εγγύηση καλύπτει αποκλειστικά και μόνο βλάβες που οφείλονται σε ελαττώματα υλικών ή παραγωγής και περιορίζονται στην αποκατάσταση αυτών των ελαττωμάτων ή την αντικατάσταση της συσκευής. Παρακαλούμε να προσέξετε πως οι συσκευές μας δεν προορίζονται για τη βιομηχανία, τη βιοτεχνία και την επαγγελματική χρήση. Για το λόγο αυτό δεν υφίσταται σύμβαση εγγύησης σε περίπτωση χρήσης της συσκευής στη βιομηχανία, βιοτεχνία, για επαγγελματικό ή άλλο παρόμοιο σκοπό. Από την εγγύησή μας αποκλείονται πέραν τούτου αποζημιώσεις για βλάβες μεταφοράς, βλάβες οφειλόμενες σε μη τήρηση της Οδηγίας συναρμολόγησης, ή σε εσφαλμένη εγκατάσταση, μη τήρηση της Οδηγίας χρήσης (π.χ. σύνδεση σε λάθος τάση δικτύου ή είδος ρεύματος), καταχρηστική ή όχι ορθή χρήση (π.χ. υπερφόρτωση ή χρήση μη εγκεκριμένων ανταλλακτικών εργαλείων ή εξαρτημάτων), μη τήρηση των Υποδείξεων συντήρησης και ασφαλείας, είσοδος ξένων αντικειμένων στη συσκευή (όπως π.χ. άμμος ή σκόνη), χρήση βίας ή εξωτερική επίδραση (όπως π.χ. βλάβες από πτώση) καθώς και βλάβες που οφείλονται σε κοινή φθορά.

   Η αξίωση εγγύησης εκπίπτει σε περίπτωση που έγιναν ήδη ξένες επεμβάσεις στη συσκευή.

3. Η διάρκεια της εγγύησης ανέρχεται σε 3 έτη και αρχίζει από την ημερομηνία αγοράς της συσκευής. Οι αξιώσεις εγγύησης πρέπει να κατισχυθούν πριν την πάροδος της προθεσμάις της εγγύησης εντός δύο εβδομάδων από την διαπίστωση του ελαττώματος. Αποκλείεται η κατίσχυση αξιώσεων εγγύησης μετά την πάροδο της προθεσμίας της εγγύησης. Η επισκευή ή η αντικατάσταση της συσκευής δεν συνεπάγεται ούτε την επέκταση της διάρκειας της εγγύησης ούτε την έναρξη νέας προθεσμίας εγγύησης για τη συσκευή ή τα ενδεχομένως τοποθετηθέντα εξαρτήματα. Το ίδιο ισχύει και σε περίπτωση σέρβις επί τόπου.

4. Για την κατίσχυση της αξίωσης της εγγύησης σας παρακαλούμε να μας αποστείλετε τη συσκευή, χωρίς επιβάρυνσή μας με ταχυδρομικά τέλη, στην πιο κάτω αναφερόμενη διεύθυνση. Μη ξεχάσετε να επισυνάψετε το πρωτότυπο της απόδειξης αγοράς ή άλλο ισχύον αποδεικτικό αγοράς. Για το λόγο αυτό σας παρακαλούμε να φυλάξετε καλά την απόδειξη του ταμείου! Παρακαλούμε επίσης να μας περιγράψετε την αιτία για την διαμαρτυρία σας όσο πιο αναλυτικά γίνεται. Εάν το ελάττωμα της συσκευής σας καλύπτεται από την εγγύησή μας, είτε θα σας επιστραφεί ταχύτατα η επισκευασμένη συσκευή σας, είτε θα λάβετε μία νέα συσκευή.

Φυσικά επισκευάζουμε ευχαρίστως έναντι αμοιβής και ελαττώματα στη συσκευή σας που δεν καλύπτονται ή δεν καλύπτονται πλέον από την εγγύηση. Για το σκοπό αυτό σας παρακαλούμε να αποστείλετε τη συσκευή σας στη διεύθυνση του τμήματος μας για Εξυπηρέτηση Πελατών.

# (D) GARANTIEURKUNDE

**Sehr geehrte Kundin, sehr geehrter Kunde,**

unsere Produkte unterliegen einer strengen Qualitätskontrolle. Sollte dieses Gerät dennoch einmal nicht einwandfrei funktionieren, bedauern wir dies sehr und bitten Sie, sich an unseren Servicedienst unter der auf dieser Garantiekarte angegebenen Adresse zu wenden. Gern stehen wir Ihnen auch telefonisch über die unten angegebene Servicerufnummer zur Verfügung. Für die Geltendmachung von Garantieansprüchen gilt Folgendes:

1. Diese Garantiebedingungen regeln zusätzliche Garantieleistungen. Ihre gesetzlichen Gewährleistungsansprüche werden von dieser Garantie nicht berührt. Unsere Garantieleistung ist für Sie kostenlos.

2. Die Garantieleistung erstreckt sich ausschließlich auf Mängel, die auf Material- oder Herstellungsfehler zurückzuführen sind und ist auf die Behebung dieser Mängel bzw. den Austausch des Gerätes beschränkt. Bitte beachten Sie, dass unsere Geräte bestimmungsgemäß nicht für den gewerblichen, handwerklichen oder industriellen Einsatz konstruiert wurden. Ein Garantievertrag kommt daher nicht zustande, wenn das Gerät in Gewerbe-, Handwerks- oder Industriebetrieben sowie bei gleichzusetzenden Tätigkeiten eingesetzt wird.
   Von unserer Garantie sind ferner Ersatzleistungen für Transportschäden, Schäden durch Nichtbeachtung der Montageanleitung oder aufgrund nicht fachgerechter Installation, Nichtbeachtung der Gebrauchsanleitung (wie durch z.B. Anschluss an eine falsche Netzspannung oder Stromart), missbräuchliche oder unsachgemäße Anwendungen (wie z.B. Überlastung des Gerätes oder Verwendung von nicht zugelassenen Einsatzwerkzeugen oder Zubehör), Nichtbeachtung der Wartungs- und Sicherheitsbestimmungen, Eindringen von Fremdkörpern in das Gerät (wie z.B. Sand, Steine oder Staub), Gewaltanwendung oder Fremdeinwirkungen (wie z. B. Schäden durch Herunterfallen) sowie durch verwendungsgemäßen, üblichen Verschleiß ausgeschlossen.

   Der Garantieanspruch erlischt, wenn an dem Gerät bereits Eingriffe vorgenommen wurden.

3. Die Garantiezeit beträgt 3 Jahre und beginnt mit dem Kaufdatum des Gerätes. Garantieansprüche sind vor Ablauf der Garantiezeit innerhalb von zwei Wochen, nachdem Sie den Defekt erkannt haben, geltend zu machen. Die Geltendmachung von Garantieansprüchen nach Ablauf der Garantiezeit ist ausgeschlossen. Die Reparatur oder der Austausch des Gerätes führt weder zu einer Verlängerung der Garantiezeit noch wird eine neue Garantiezeit durch diese Leistung für das Gerät oder für etwaige eingebaute Ersatzteile in Gang gesetzt. Dies gilt auch bei Einsatz eines Vor-Ort-Services.

4. Für die Geltendmachung Ihres Garantieanspruches übersenden Sie bitte das defekte Gerät portofrei an die unten angegebene Adresse. Fügen Sie den Verkaufsbeleg im Original oder einen sonstigen datierten Kauf-nachweis bei. Bitte bewahren Sie deshalb den Kassenbon als Nachweis gut auf! Beschreiben Sie uns bitte den Reklamationsgrund möglichst genau. Ist der Defekt des Gerätes von unserer Garantieleistung erfasst, erhalten Sie umgehend ein repariertes oder neues Gerät zurück.

Selbstverständlich beheben wir gegen Erstattung der Kosten auch gerne Defekte am Gerät, die vom Garantieumfang nicht oder nicht mehr erfasst sind. Dazu senden Sie das Gerät bitte an unsere Serviceadresse.

**iSC GmbH • Eschenstraße 6 • 94405 Landau/Isar (Deutschland)**
Telefon: +49 [0] 180 5 120 509 • Telefax +49 [0] 180 5 835 830 (Anrufkosten: 0,14 Euro/Minute, Festnetz der T-Com)
E-Mail: info@isc-gmbh.info • Internet: www.isc-gmbh.info

Anleitung Euro 8-24 Set P_SPK7:_ 21.06.2007 15:36 Uhr Seite 136

❶ **Service Hotline: 01805 120 509 · www.isc-gmbh.info**

(0,14 €/min. Festnetz T-Com) - Mo-Fr. 8:00-20:00 Uhr

EH 06/2007

**Name:** ❷

**Retouren-Nr. iSC:**

**Straße / Nr.:**

**Telefon:**

**PLZ**

**Ort**

**Mobil:**

**Welcher Fehler ist aufgetreten (genaue Angabe):** ❸

**Art.-Nr.:**

**I.-Nr.:**

**Sehr geehrte Kundin, sehr geehrter Kunde,**
**bitte beschreiben Sie uns die von Ihnen festgestellte Fehlfunktion Ihres Gerätes als Grund Ihrer Beanstandung möglichst genau. Dadurch können wir für Sie Ihre Reklamation schneller bearbeiten und Ihnen schneller helfen. Eine zu ungenaue Beschreibung mit Begriffen wie „Gerät funktioniert nicht“ oder „Gerät defekt“ verzögert hingegen die Bearbeitung erheblich.**

❹ **Garantie: JA ☐ NEIN ☐**

**Kaufbeleg-Nr. / Datum:**

❶ Service Hotline kontaktieren oder bei iSC-Webadresse anmelden - es wird Ihnen eine Retourennummer zugeteilt I ❷ Ihre Anschrift eintragen I ❸ Fehlerbeschreibung und Art.-Nr. und I.-Nr. angeben I ❹ Garantiefall JA/NEIN ankreuzen sowie Kaufbeleg-Nr. und Datum angeben und eine Kopie des Kaufbeleges beilegen